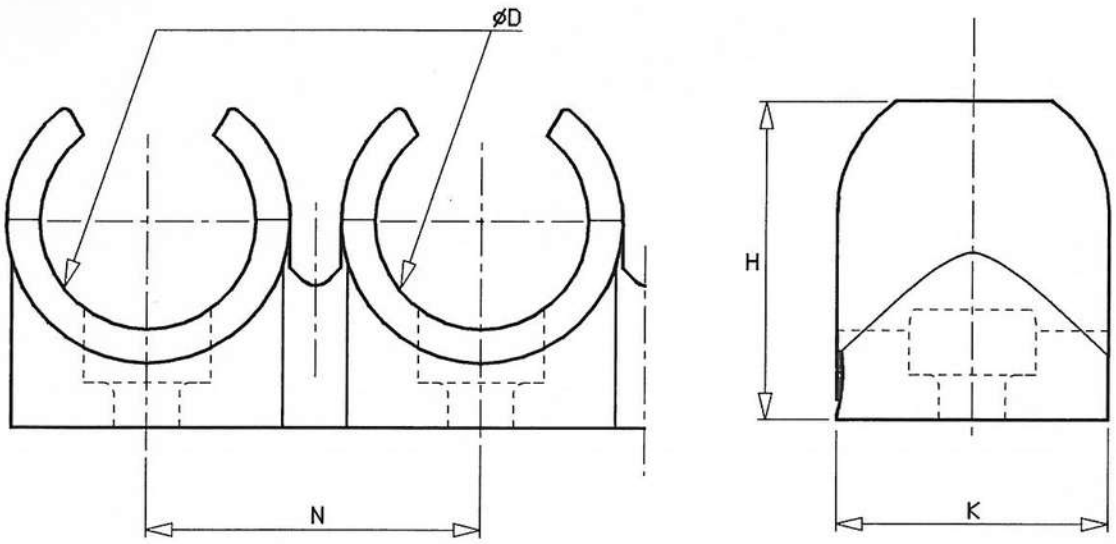

REFERENCE	øD	H	K	N	Nb de CLIP par barrette
CLIP 08 00	8	12.5	10.5	12	7
CLIP 10 00	10	14	12	15	6
CLIP 12 00	12	16.5	14	16.5	5
CLIP 14 00	14	18	16	20.5	4

DATE	DESCRIPTION DES MODIFICATIONS	IND	ETU

REFERENCE COMMERCIALE

–

TOLERANCES GENERALES

Ra – ANG: – DIA : –

√ RAY: – LONG: –

A4	ECH: 3	TRAITEMENT: –	DEVIS
	DOC: 1/1	MATIERE : –	–

legris 74 rue de Paris 35014 RENNES Cedex	ETUDE TEO	DATE 06-10-95	CLIP ø8, 10, 12 et 14	
	VISA	CLIP-8-10-12-14		–

Les informations contenues dans ce document demeurent propriete exclusive de la societe LEGRIS et ne doivent pas etre divulguees a des tiers sans l'accord ecrit de la societe.

Mise a jour: 09/12/92	Par: JNM	Archivage: REBE	Reference: BED 9207	Indice: –