Powering Business Worldwide

FAZ-XAA-NA... / Z-NHK

ZUBEHÖR	NACH DER INSTALLATION TESTEN
ACCESSORY	TEST AFTER INSTALLING
ACCESSOIRE	TEST APRÉS INSTALLATION
ACCESSORIO	TESTARE DOPO L'INSTALLAZIONE
ACCESORIO	PRUEBA DESPUÉS DE LA INSTALACIÓN

ACHTUNG: Vor Installations- oder Servicearbeiten Stromversorgung unterbrechen, um Elektroschocks zu vermeiden.

ATTENTION: To prevent electrical shock, disconnect from power source before installing or servicing.

ATTENTION: Avant le montage et la mise en service, couper l'alimentation secteur pour éviter toutes décharges.

ATTENZIONE: Per prevenire infortuni, togliere tensione prima dell'installazione o manutenzione.

ATENCION: Desconéctese de la corriente eléctrica, antes de la instalación o del servicio, a fin de impedir sacudidas eléctricas.

07.2010c/150501363

only for FAZ...RT

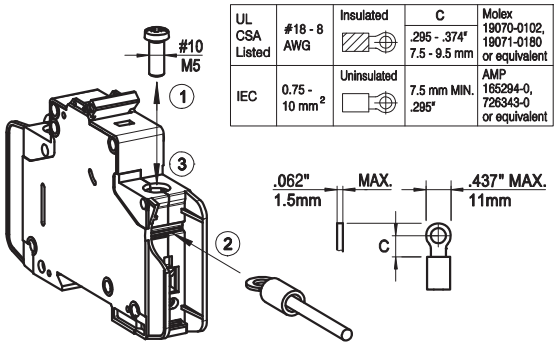

UL CSA Listed	#18 - 8 AWG	Insulated	C .295 - .374" 7.5 - 9.5 mm	Molex 19070-0102, 19071-0180 or equivalent
IEC	0.75 - 10 mm²	Uninsulated	7.5 mm MIN. .295"	AMP 165294-0, 726343-0 or equivalent