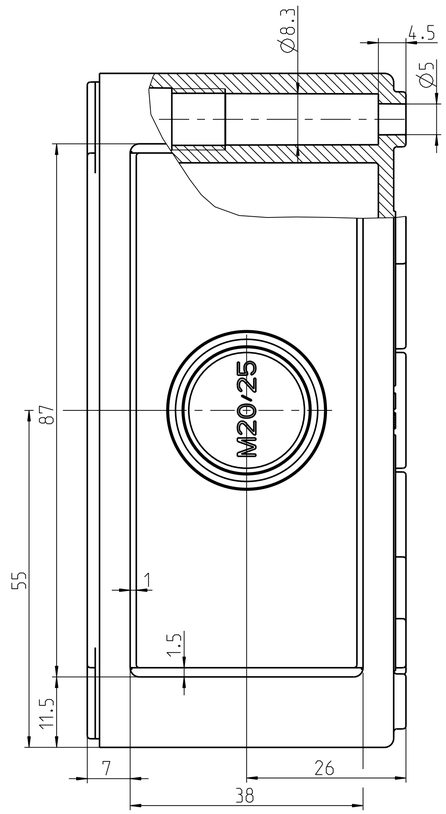

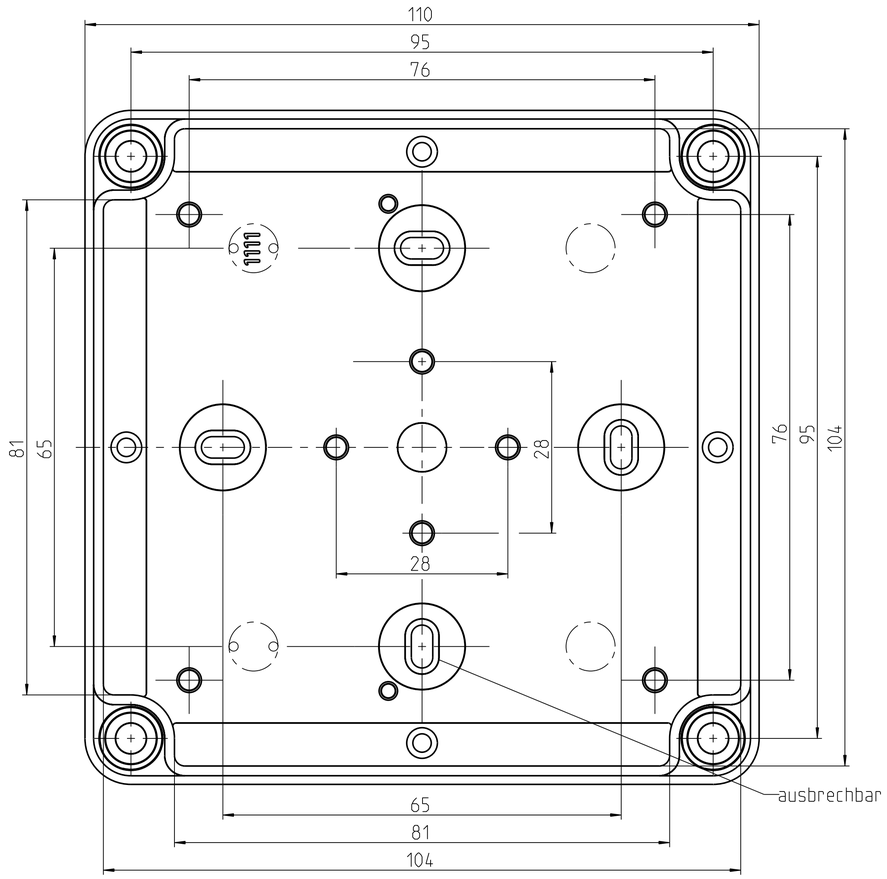

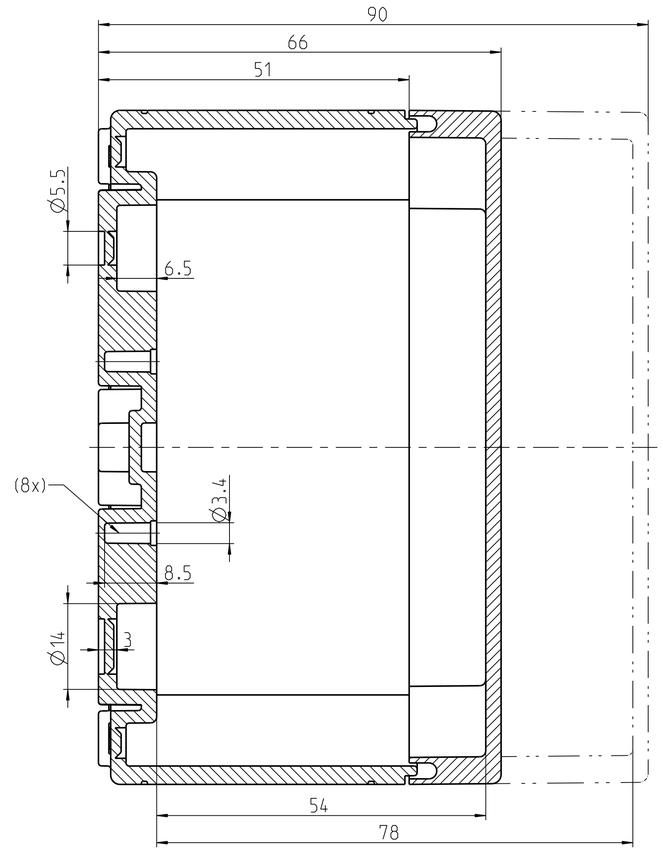

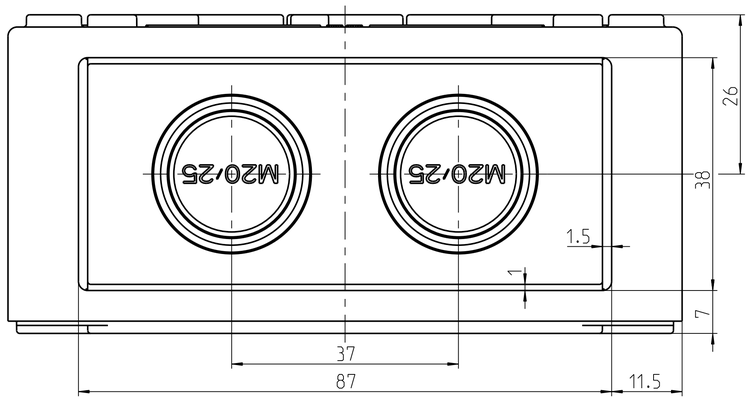

Katalogzeichnung: TK 1111

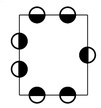

Metrische Typen: M20/25

Pg Typen: Pg 21/16

Weitergabe sowie Vervielfaeltigung dieser Unterlage, Verwertung und Mitteilung ihres Inhalts nicht gestattet, soweit nicht ausdruecklich zugestanden. Zuwiderhandlungen verpflichten zu Schadenersatz. Alle Rechte fuer den Fall der Patenterteilung oder Gebrauchsmuster-eintragung vorbehalten.

Schutzvermerk nach DIN 34 beachten!

(Verwendungsbereich)	(Zul.Abw.)	(Oberflaeche)	Maßstab 2:1	(Volumen in cm³) 249.495	
			(Werkstoff,Halbzeug)		
	Datum	Name	(Benennung)		
	Bearb. 21.02.08	W SP	Massblatt		
	Gepr.		TK 1111		
	Vers.				
	Status in Entwicklung		(Zeichnungsnummer)		Blatt 1
spelsberg			M-TK-1111		Bl.
Zust. Aenderung	Datum	Name	(Urspr.)	(Ersatz fuer:) Zeichnung v.10.07.2008(ME10)	

(Dateiname Model:) M-TK-1111 (Dateiname Zeichnung:) M-TK-1111