TOS 15025

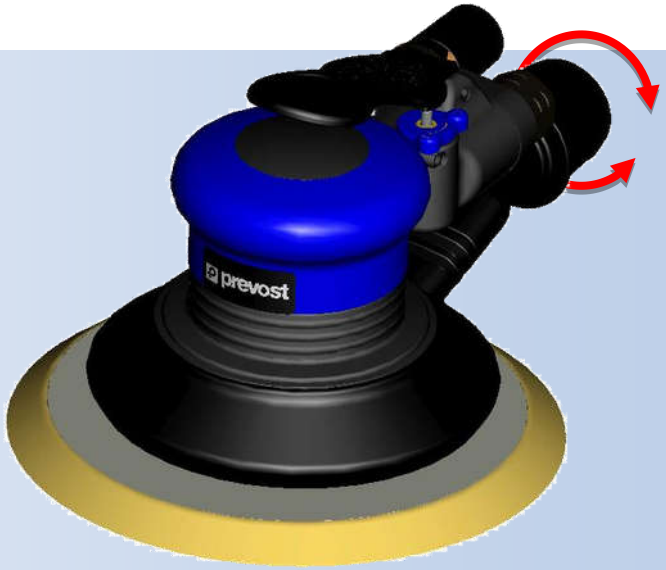

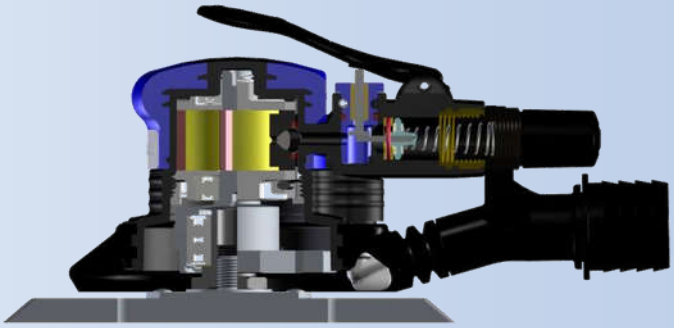

- **Part number : TOS 15025**
- **Description : Orbital sander**
- **Handle : « Palm » style**
- **Plate : Velcro D 152 mm**
- **Excentration : 2,5 mm**
- **Speed : 10 000 rpm**
- **Air consumption : 212 l/min.**
- **Inlet thread : 1/4" BSPF**
- **Hose ID : 10 mm (3/8'')**
- **Working pressure : 6,3 bar**
- **Sound level : 84 dBa**
- **Vibrations : 11,26 m/s2**
- **Lenght : 225 mm**
- **Weight : 0,77 kg**
- **Material : Composite body**
- **Suction : 3 possibilities, No suction, self, Centralised**

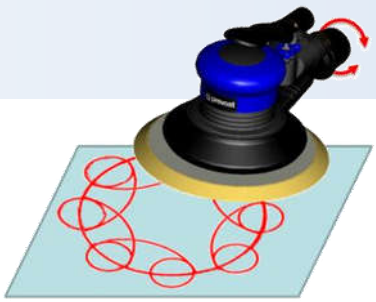

Applications

PREVOST SAS – C.S. 90208 - 74942 ANNECY-LE-VIEUX CEDEX - France
Tel. +33 (0)4 50 64 04 45 - Fax. +33 (0)4 50 64 00 10 - sales@prevost.eu - www.prevost.eu
Ce document ne peut être considéré comme contractuel. Dans un souci d'apporter un meilleur service à ses clients, la société PREVOST se réserve la possibilité de modifier les caractéristiques de sa gamme, sans préavis