

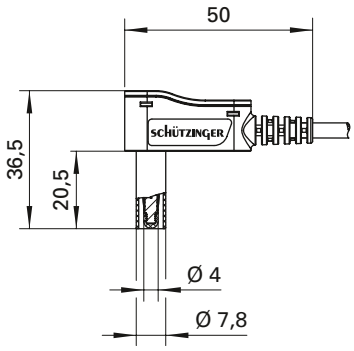

Sicherheits-Messleitung
- 1 Sicherheits-Federkorbstecker und 1 Sicherheits-Federkorb-Winkelstecker konfektioniert an hochflexibler, doppelt-isolierter PVC-Leitung 1 mm²

Best.-Nr.
MSWFK A341 / 1 / ..(Länge) **/** ..(Farbe)

• Leitung	1 mm² PVC-doppelt-isoliert
• Kontaktteile	**vernickelt**
• Griffhülsen	PA 6.6 (Polyamid)
• **Farben**	siehe Tabelle

CE

Safety measuring lead
- *1 safety lamella-basket plug and 1 safety lamella-basket angle plug, assembled on highly flexible double-insulated PVC cable 1 mm²*

Order No.
MSWFK A341 / 1 / *..(length) / ..(colour)*

• *cable*	*1 mm² PVC double-insulated*
• *contact parts*	***nickel-plated***
• *sleeves*	*PA 6.6 (Polyamid)*
• ***colours***	*see table*

CE

Allgemeine Angaben	
Best.-Nr. [1]	**MSWFK A341 / 1 /** ..(Länge) / ..(Farbe) Kontaktteile vernickelt
Farben	schwarz, rot, blau, gelb, grün
Längen	25 cm, 50 cm, 100 cm, 150 cm, 200 cm
Technische Daten	
Leitung	PVC-doppelt-isol. 1 mm²
Durchgangswiderstand [4] MSWFK A341	5 mΩ, 9 mΩ, 17 mΩ, 25 mΩ, 35 mΩ
Bemessungsspannung [2]	1000 V CAT III
Bemessungsstrom [2]	16 A
Temperatur-Einsatzbereich	von -10 °C bis +90 °C

[1] andere Kontaktoberflächen, Farben, Längen, Leitungsquerschnitte und Ausführungen in Silikon auf Anfrage
[2] bei normalen Umgebungstemperaturen
[4] abhängig von der Leitungslänge

General information	
Order No. [1]	***MSWFK A341 / 1 /*** *..(length) / ..(colour) contact parts nickel-plated*
colours	*black, red, blue, yellow, green*
lengths	*25 cm, 50 cm, 100 cm, 150 cm, 200 cm*
Technical data	
cable	*PVC double-insul. 1 mm²*
transition resistance [4] *MSWFK A341*	*5 mΩ , 9 mΩ, 17 mΩ, 25 mΩ, 35 mΩ*
rated voltage [2]	*1000 V CAT III*
rated current [2]	*16 A*
operating temperature	*from -10 °C to +90 °C*

[1] *other contact platings, colours, lengths, wire square sections and alternatives in silicone on request*
[2] *at normal ambient temperatures*
[4] *depending on cable length*