WERMA SIGNALTECHNIK 230, 231

EN 60947-5-1

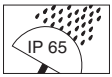

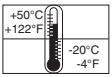

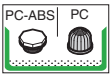



230 231









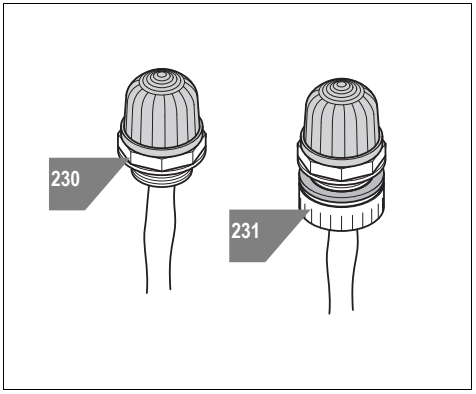



(D) Anschluss **ausschließlich** durch ausgebildete Elektro-Fachkräfte.
(GB) Electrical connection is to be made by trained electrical specialists **only**.
(F) Le branchement doit **uniquement** être effectué par des professionnels.
(I) Il collegamento deve essere eseguito **solo** da elettricisti specializzati.
(E) La conexión **sólo** debe ser realizada por electricistas debidamente formados.
(PT) A ligação deve ser feita **exclusivamente** por profissional elétrico especializado.
(NL) De aansluiting mag **enkel** gebeuren door erkende vakmensen.
(CZ) Připojení smí **provádět** pouze kvalifikovaný personál.
(PL) Podłączenie **wyłącznie** przez specjalistów-elektryków.
(FI) Liittäminen kuuluu **ainoastaan** koulutettujen sähköalan ammattilaisten tehtäviin.
(RUS) Подключение проводится только специалистом-электриком.
(TR) Bağlantı **sadece** eğitimli elektrik teknisyenleri tarafından yapılmalıdır.
(CN) 布线需由专业电工执行



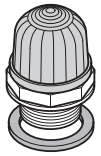



230 x00 54	12 V=, < 80 mA, I_0< 500 mA
230 x00 55	24 V=, < 45 mA, I_0< 500 mA
230 x04 55	24 V=, < 30 mA, I_0< 500 mA
230 x00 67	115 V~, < 15 mA, I_0< 500 mA
230 x00 68	230 V~, < 20 mA, I_0< 500 mA
231 x00 54	12 V=, < 80 mA, I_0< 500 mA
231 x00 55	24 V=, < 45 mA, I_0< 500 mA
231 x04 55	24 V=, < 30 mA, I_0< 500 mA
231 x00 67	115 V~, < 15 mA, I_0< 500 mA
231 x00 68	230 V~, < 20 mA, I_0< 500 mA

310.230.001.1014
© (D)

WERMA SIGNALTECHNIK
WERMA Signaltechnik GmbH + Co. KG
D-78604 Rietheim-Weilheim
Telefon +49 (0)7424 / 9557-0
Telefax +49 (0)7424 / 9557-44
info@werma.com
www.werma.com



1 1a - 230
1b - 231

1a

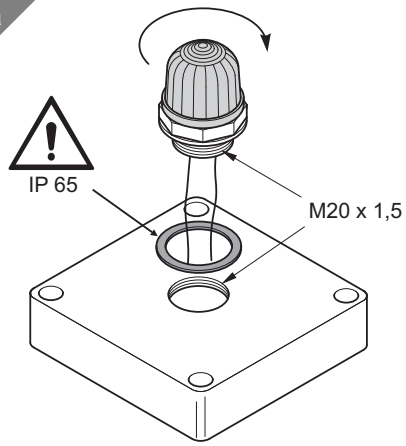

1b

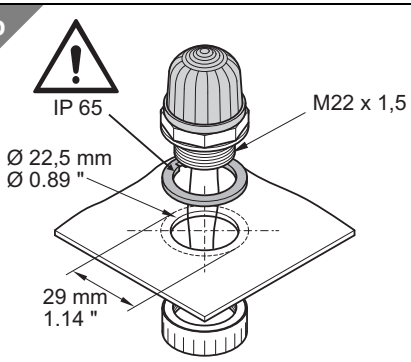

310.230.001.1014

© D

WERMA SIGNALTECHNIK