CWB9...38

ATENÇÃO:
-Desconecte da rede elétrica antes de proceder qualquer trabalho neste equipamento.
-Somente profissionais qualificados podem efetuar a instalação e manutenção.
-Obedecer normas nacionais, estaduais, locais e instruções de operação.

WARNING:
-Installation and maintenance to be performed by authorized personnel only.
-User is cautioned to observe all recommendations, warnings and cautions relating to safety of personnel and equipment as well as general and local health and safety laws, codes and procedures.

ATENCIÓN:
- Desconectar de la red eléctrica antes de hacer cualquier trabajo en esto equipamiento.
- Recomiéndase instalación por profesional calificado.
- Respetar normas nacionales y locales.
- Producto destinado a utilización en instalaciones eléctricas de baja tensión.

WARNUNG:
- Bevor irgend eine Arbeit am Gerät vorgenommen wird, muss sichergestellt sein, dass die Einheit stromlos und freigeschaltet ist.
- Sämtliche Arbeiten an der Einheit dürfen daher ausschließlich nur von Fachpersonal vorgenommen werden.
- Die jeweils geltenden nationalen, örtlichen und anlagespezifischen Bestimmungen und Erfordernisse sind zu berücksichtigen.

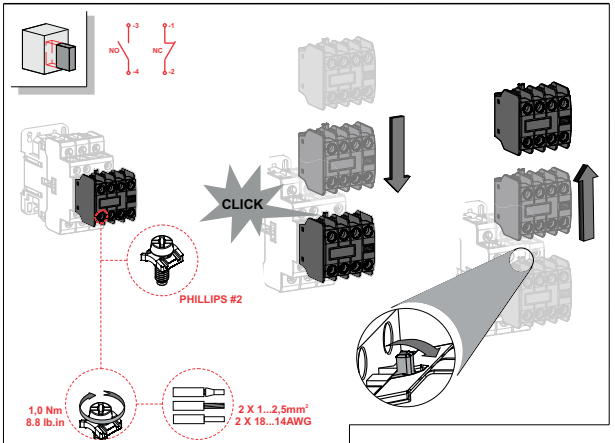

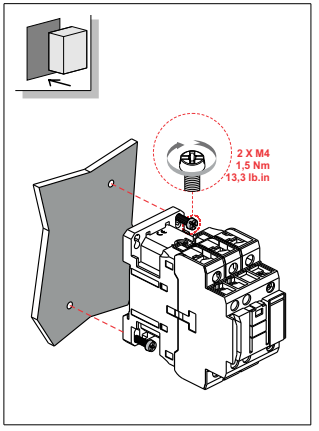

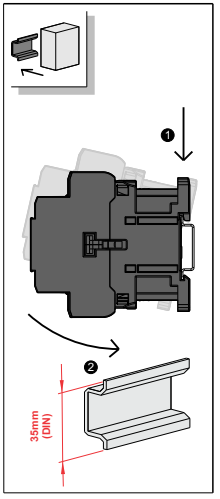

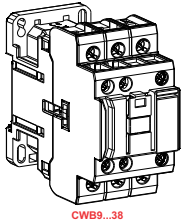

10001848470.05
www.weg.net
WEG Automação

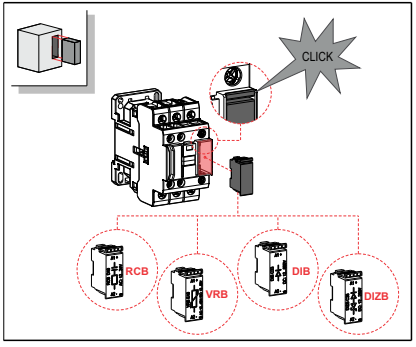

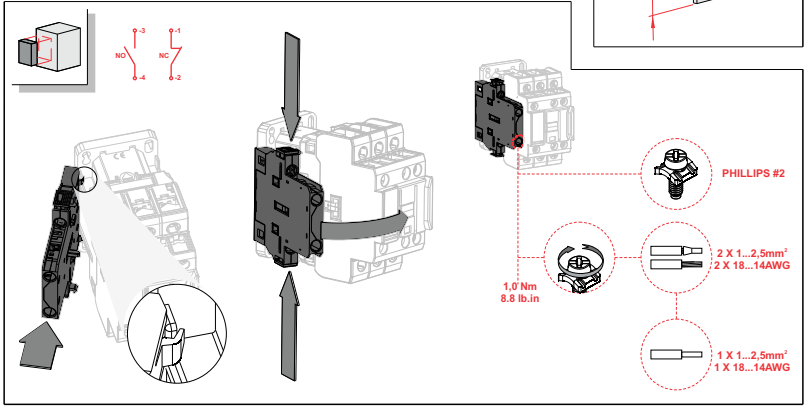

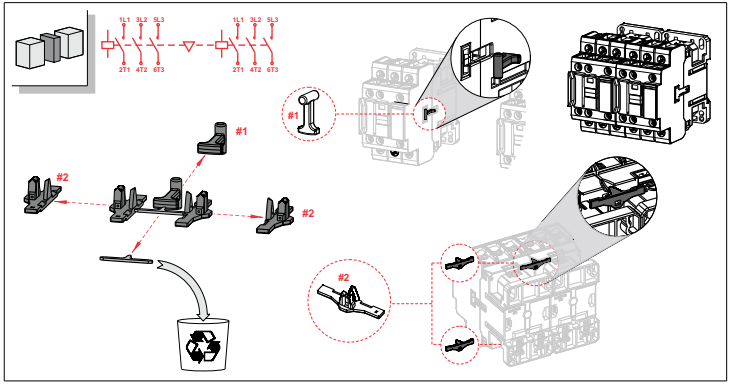

mm / in	A	B AC	B DC	C
CWB9 CWB12 CWB18	78,4 3.09	89,5 3.52	95,7 3.77	45 1.77
CWB25 CWB32 CWB38	85 3.35	93 3.66	102,2 4.02	45 1.77

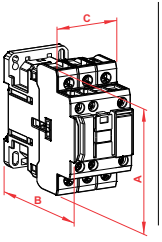

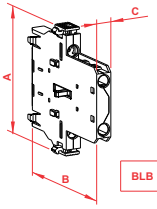

	A	B	C
BLB	71,1 2.80	72 2.83	9 0.35

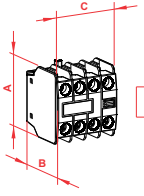

	A	B	C
BFB	45 1.77	40,5 1.59	42 1.65

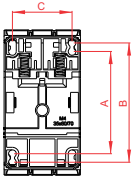

	A	B	C
CWB9 CWB12 CWB18 CWB25 CWB32 CWB38	60 2.36	70 2.75	35 1.38

		1x	2x		
CWB9 CWB12 CWB18	mm²	1...6	1...4	1,7Nm 15lb.in	PHILLIPS #2
	AWG	18...10	18...12		
	mm² AWG	1...6 18...10			
	mm² AWG				
CWB25 CWB32 CWB38	mm²	1,5...10	1,5...6	2,5Nm 22lb.in	PHILLIPS #2
	AWG	16...8	16...10		
	mm² AWG	2,5...10 14...8			
	mm² AWG				

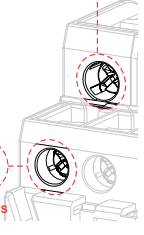

2 X 1...2,5mm²
1 X 1...4mm²

2 X 18...14AWG
1 X 18...12AWG

1,0 Nm
8.8 lb.in

PHILLIPS
#2

-PROIBIDO ACIONAMENTO MANUAL.
-MANUAL ACTIVATION IS PROHIBITED.
-ACTIVACIÓN MANUAL ESTÁ PROHIBIDA.
-HANDBUCH AKTIVIERUNG IST VERBOTEN

