310.260.001
150000000128_AF

WERMA **160 / 260 / 460**

EN 60947-5-1

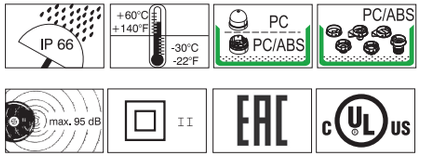

Mini

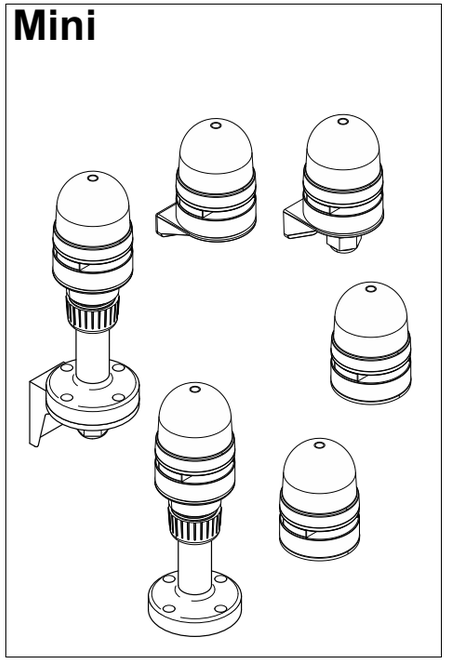

© Ⓓ

WERMA Signaltechnik GmbH + Co. KG
D-78604 Rietheim-Weilheim
Telefon +49 (0)7424 / 9557-0
Telefax +49 (0)7424 / 9557-44
info@werma.com
www.werma.com

DANGER



Ⓓ Anschluss **ausschließlich** durch ausgebildete Elektro-Fachkräfte.
ⒼⒷ Electrical connection is to be made by trained electrical specialists **only**.
Ⓕ Le branchement doit **uniquement** être effectué par des professionnels.
Ⓘ Il collegamento deve essere eseguito **solo** da elettricisti specializzati.
Ⓔ La conexión **sólo** debe ser realizada por electricistas debidamente formados.
ⓅⓉ A ligação deve ser feita **exclusivamente** por profissional elétrico especializado.
ⓃⓁ De aansluiting mag **enkel** gebeuren door erkende vakmensen.
ⓒⓩ Připojení smí **provádět** pouze kvalifikovaný personál.
ⓅⓁ Podłączenie **wyłącznie** przez specjalistów-elektryków.
ⒻⒾ Liittäminen kuuluu **ainoastaan** koulutettujen sähköalan ammattilaisten tehtäviin.
ⓇⓊⓈ Подключение проводится только специалистом-электриком.
ⓉⓇ Bağlantı **sadece** eğitimli elektrik teknisyenleri tarafından yapılmalıdır.
ⒸⓃ 布线需由专业电工执行

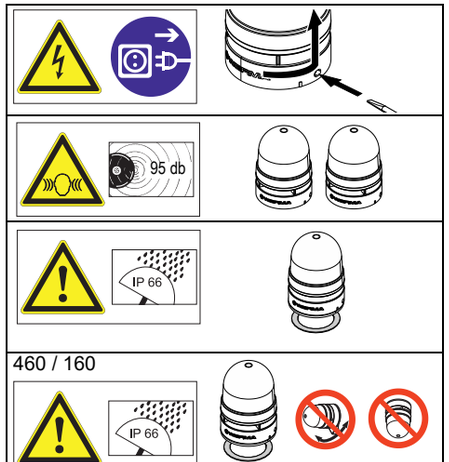

DANGER EVS

TwinFLASH

Ⓓ Bei Epilepsie ungeeignet!
ⒼⒷ Unsuitable for epilepsy sufferers.
Ⓕ Ne convient pas aux personnes souffrant d'épilepsie.
Ⓘ Inadatto per epilettici.
Ⓔ Inadecuado para epilépticos.
ⓅⓉ Não aconselhavel a pessoas que sofram de Epilepsia.
ⓃⓁ Niet geschikt voor epileptici.
ⓒⓩ Nevhodné pro epileptiky.
ⓅⓁ Nie stosować przy zchorzeniu padaczki.
ⒻⒾ Ei sovellu epileptikoille.
ⓇⓊⓈ Не подходит для страдающих эпилепсией.
ⓉⓇ Epilepsi hastaliği olanlarin kullanmamasi önerilir.
ⒸⓃ 不适用于癫痫病患者

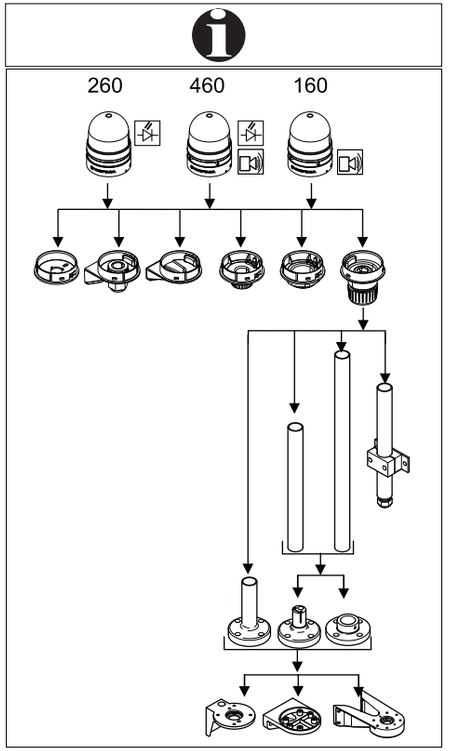

TwinLIGHT	260 x10 74 260 x10 75 260 x10 60	12V≃ 24V≃ 115V/60Hz- 230V/50Hz	≤90 mA ≤75 mA ≤45 mA
TwinFLASH	260 x20 74 260 x20 75 260 x20 60	12V≃ 24V≃ 115V/60Hz 230V/50Hz	≤70 mA ≤70 mA ≤45 mA
Tricolour	260 430 75	24V≃	≤90 mA
TwinLIGHT	460 x10 74 460 x10 75 460 x10 60	12V≃ 24V≃ 115V/60Hz 230V/50Hz	≤100 mA ≤100 mA ≤70 mA
TwinFLASH	460 x20 74 460 x20 75 460 x20 60	12V≃ 24V≃ 115V/60Hz 230V/50Hz	≤85 mA ≤100 mA ≤65 mA
	160 700 74 160 700 75 160 700 60	12V≃ 24V≃ 115V/60Hz 230V/50Hz	≤30 mA ≤40 mA ≤30 mA

1

1a - 260 700 01
1b - 260 700 06
1c - 260 700 07
1d - 260 700 03
1e - 260 700 04
1f - 260 700 05

1a

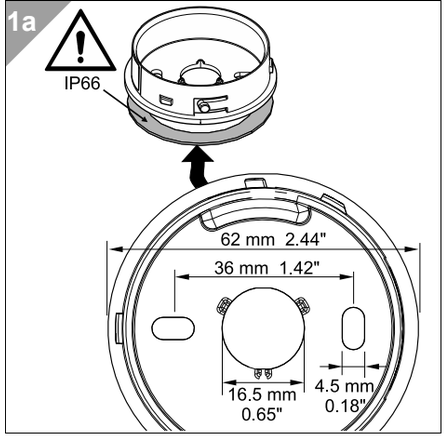

1b

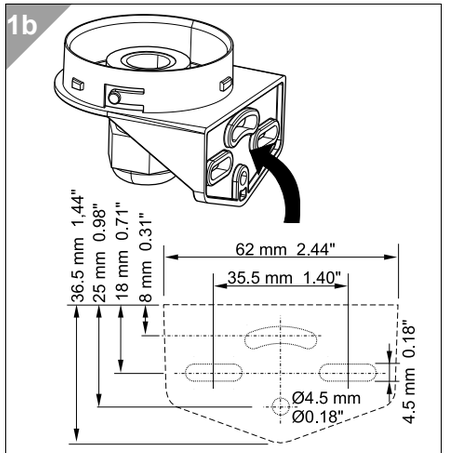

1c

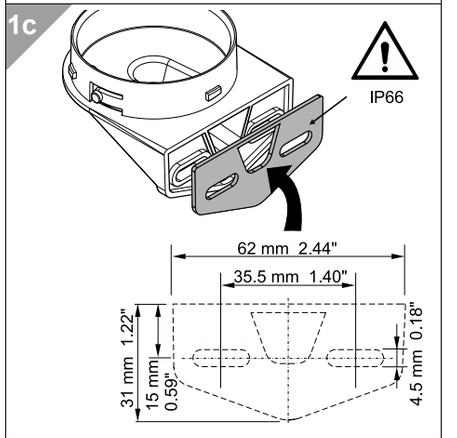

1d

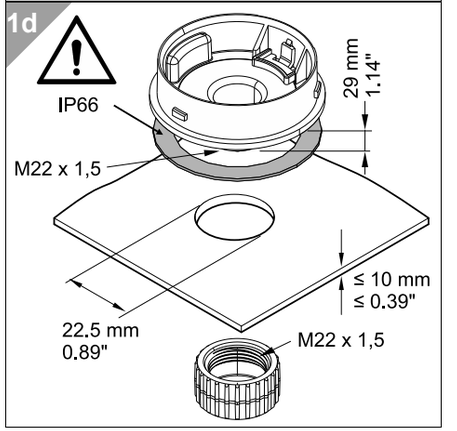

1e

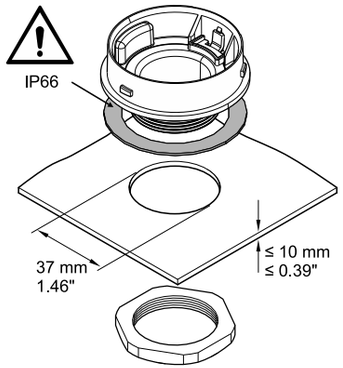

1f

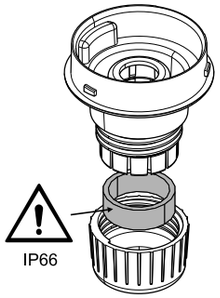

2

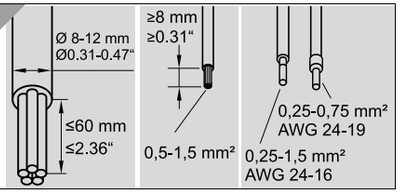

3

3a - 260 700 01
3b - 260 700 06
3c - 260 700 07
3d - 260 700 03
3e - 260 700 04
3f - 260 700 05

3a

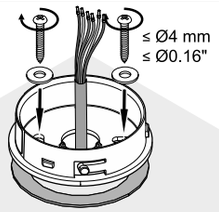

3b

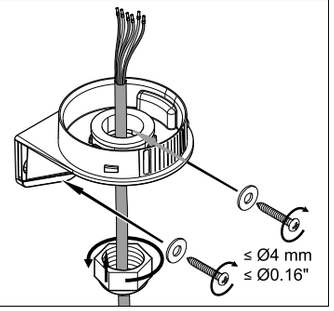

3c

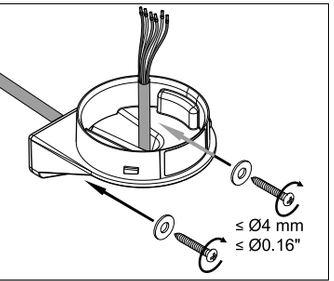

3d

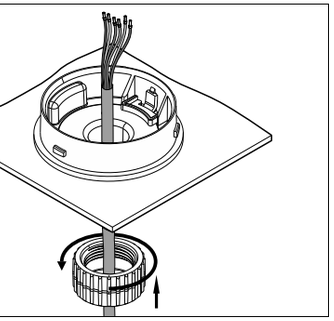

3e

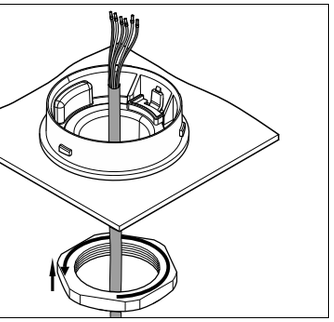

3f

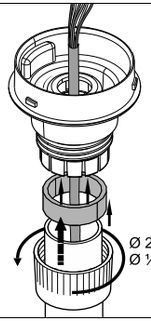

⚠ DANGER



4

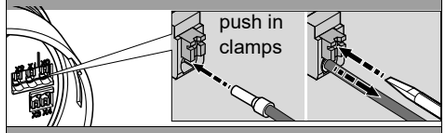

4a TwinLIGHT

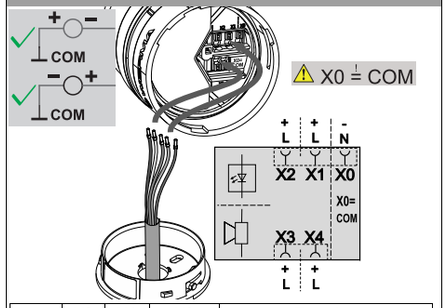

	X2	X1	X0 (COM)	Function
LED	12/24 V			
		●	●	permanent
	●		●	blinking
	115-230 V			
		●	●	permanent
	●	●	●	blinking

	X3	X4	X0 (COM)	Function
TONE	12/24 V			
	●		●	pulse 95 dB
		●	●	perm. 89 dB
	115-230 V			
	●	●	●	pulse 95 dB
		●	●	perm. 89 dB

4b TwinFLASH

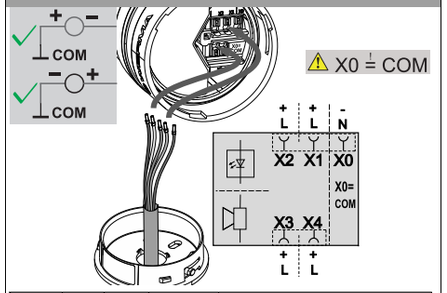

	X2	X1	X0 (COM)	Function
LED	12/24 V			
		●	●	flashing
	●		●	EVS
	115-230 V			
		●	●	flashing
	●	●	●	EVS

	X3	X4	X0 (COM)	Function
TONE	12/24 V			
	●		●	pulse 95 dB
		●	●	perm. 89 dB
	115-230 V			
	●	●	●	pulse 95 dB
		●	●	perm. 89 dB

4c

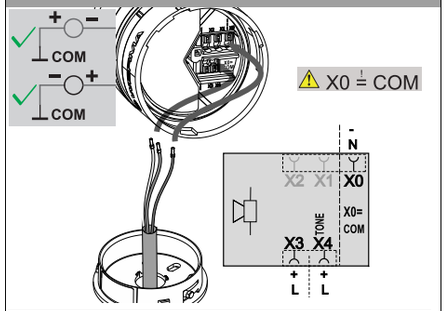

	X3	X4	X0 (COM)	Function
TONE	12/24 V			
	●		●	pulse 95 dB
		●	●	perm. 89 dB
	115-230 V			
	●	●	●	pulse 95 dB
		●	●	perm. 89 dB

4d TriColour

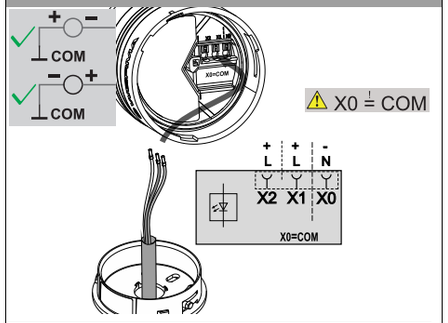

	X2	X1	X0 (COM)	Function
LED		●	●	GN
	●		●	RD
	●	●	●	YE

5

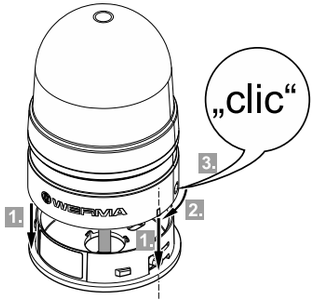

150000000128_AF
310.260.001

© Ⓓ

WERMA®