Powering Business Worldwide

10/23 IL03801010Z

Instruction Leaflet
Montageanweisung
Notice d'installation
Instrucciones de montaje
Istruzioni per il montaggio
安装说明
Инструкция по монтажу
Montagehandleiding
Montagevejledning
Οδηγίες εγκατάστασης
Instruções de montagem
Monteringsanvisning
Asennusohje
Návod k montáži
Paigaldusjuhend
Szerelési utasítás
Montāžas instrukcija
Montavimo instrukcija
Instrukcja montażu
Navodila za montažo
Návod na montáž
Монтажни инструкции
Instrucțiuni de montaj
Upute za montažu
Montaj talimatı
Упутство за употребу
Monteringsanvisning
Інструкція з монтажу
منشـــور التعليمـــات

(en) **Electric current! Danger to life!**
Installation, commissioning and maintenance work must be carried out by qualified personnel only.

(de) **Lebensgefahr durch elektrischen Strom!**
Arbeiten bzw. Montage an diesem Produkt dürfen nur von Elektrofachkräften und elektrotechnisch unterwiesenen Personen ausgeführt werden.

(fr) **Tension électrique dangereuse !**
L'installation de l'appareil, ainsi que tous les travaux effectués sur celui-ci, doivent être réalisés par un électricien qualifié ou par un personnel spécialement formé.

(es) **¡Corriente eléctrica! ¡Peligro de muerte!**
La instalación del dispositivo, así como todos los trabajos en él, deben ser realizados por un electricista calificado o por personal especialmente capacitado.

(it) **Tensione elettrica: Pericolo di morte!**
L'installazione e il lavoro sul dispositivo devono essere effettuati da un elettricista qualificato o da personale specializzato.

(zh) **触电危险！**
設備的安裝，以及所有工作，必須由合格的電工或經過專門培訓的人員完成。

(ru) **Электрический ток! Опасно для жизни!**
Установка и эксплуатация устройства должны выполняться квалифицированным электриком или специально обученным персоналом.

(nl) **Levensgevaar door elektrische stroom!**
Installatie van het apparaat en alle werkzaamheden eraan, mogen uitsluitend door een gekwalificeerd elektricien of speciaal opgeleid vakpersoneel worden uitgevoerd.

(da) **Livsfare på grund af elektrisk strøm!**
Arbejde i forbindelse med installation, opstart ogvedligehold må kun udføres af kvalificeret personale.

(el) **Προσοχή, κίνδυνος ηλεκτροπληξίας!**
Η εγκατάσταση, εκκίνηση και συντήρηση θα πρέπει να πραγματοποιείται μόνο από εξειδικευμένο προσωπικό.

(pt) **Perigo de vida devido a corrente eléctrica!**
A instalação do dispositivo, bem como todos os trabalhos devem ser realizados por um eletricista qualificado ou por pessoal especialmente formado.

(sv) **Livsfara genom elektrisk ström!**
Installation, idrifttagande och underhållsarbete får endast utföras av behörig personal.

(fi) **Hengenvaarallinen jännite!**
Laitteen asennus ja käyttö ainoastaan sähköasentajan tai siihen perehdytetyn henkilön toimesta.

(cs) **Nebezpečí úrazu elektrickým proudem!**
Instalace zařízení a veškeré práce na něm musí být provedeny kvalifikovaným elektrikářem nebo speciálně vyškoleným personálem.

(et) **Eluohtlik! Elektrilöögioht!**
Paigaldus-, kasutus- ja hooldustöid peab läbi viima ainult kvalifitseeritud personal.

(hu) **Életveszély az elektromos áram révén!**
Az eszköz felszerelését, valamint az ehhez kapcsolódó összes munkát szakképzett villanyszerelővel vagy szakképzett személyzetnek kell elvégeznie.

(lv) **Elektriskā strāva apdraud dzīvību!**
Uzstādīšana, nodošana ekspluatācijā un apkopes darbi jāveic tikai kvalificētam personālam.

(lt) **Pavojus gyvybei dėl elektros srovės!**
Įrengimo, paleidimo ir techninės priežiūros darbus turi atlikti tik kvalifikuotas personalas.

(pl) **Porażenie prądem elektrycznym stanowi zagrożenie dla życia!**
Instalacja urządzenia, jak również prace nad nim, muszą być wykonywane przez wykwalifikowanego elektryka lub specjalnie wyszkolony personel.

(sl) **Življenjska nevarnost zaradi električnega toka!**
Dela montaže, zagona in vzdrževanja morajo izvajati samo usposobljeno osebje.

(sk) **Nebezpečenstvo ohrozenia života elektrickým prúdom!**
Inštalácia prístroja, ako aj všetky práce na ňom musia byť vykonané kvalifikovaným elektrotechnikom alebo špeciálne vyškoleným personálom.

(bg) **Опасност за живота от електрически ток!**
Инсталирането на устройството, както и всяка работа по него, трябва да бъде извършвано от квалифициран електротехник или от специално обучен персонал.

(ro) **Atenție! Pericol electric!**
Montajul și lucrul cu acest aparat trebuie făcute numai de un electrician calificat sau de personal tehnic specializat.

(hr) **Opasnost po život uslijed električne struje!**
Radove ugradnje, puštanja u pogon i održavanja mora vršiti samo kvalificirano osoblje.

(tr) **Elektrik akımı! Hayati tehlike!**
Bu ürünün çalıştırılması veya kurulumu sadece elektroteknik eğitimleri almış olan ehliyetli elektrikçiler ve kişiler tarafından yapılmalıdır.

(sr) **Електрична струја! Опасност по живот!**
Арбеитен бзв. Монтажа и диесем Продукт дарф од Електрофацхкрафтен унд електротецхнисцх унтервиесенен Персонен аусгефухрт верден.

(no) **Elektrisk strøm! Livsfare!**
Installasjon av enheten, samt arbeid på den, skal kun utføres av kvalifisert personell, eller av de som er spesielt opplært til dette arbeidet.

(uk) **Електричний струм! Небезпечно для життя!**
Встановлення пристрою, так само, як і робота з ним, повинні виконуватись кваліфікованим електриком або персоналом, що пройшов спеціальну підготовку.

(ar) **! تحـذير ! تيـار كهربـائي ! خطـر مـوت**
التثبيـــت والتكليـــف و أعمـــال الصـيانة يجـب أن تقـام فقـط مـن طـرف المـــوظفين المـــؤهلين

P3-63(80)/I4
P3-63(80)/I4/SVB
P3-100/I5
P3-100/I5/SVB

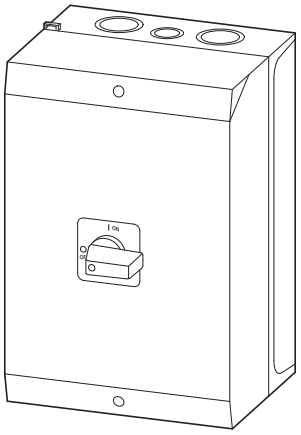

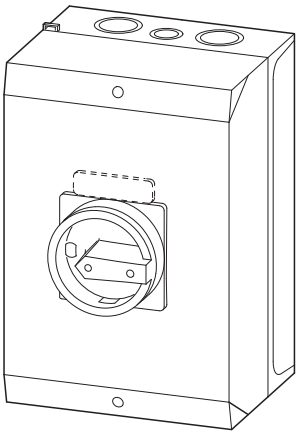

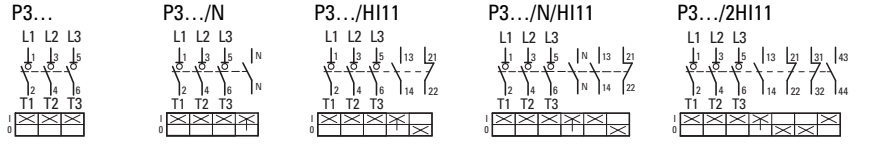

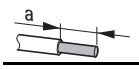	**a**
P3	**13.5 mm** (0.53")
HI11-P1/P3	**7.5 mm** (0.3")
K-CI-K4	**15 mm** (0.59")
K-CI-K5	**16 mm** (0.63")



HI11-P1/P3		
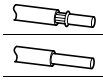	0.5 - 1.5 mm²	**1 Nm** (8.85 lb-in)
	0.75 - 2.5 mm²	
	AWG 18 - AWG 14	

P3…		
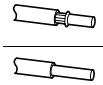	1 x 1.5 - 25 mm² 2 x 1.5 - 6 mm²	**3 Nm** (26.55 lb-in)
	1 x 2.5 - 35 mm² 2 x 2.5 - 10 mm²	
	AWG 14 - AWG 2	

75 °C Cu wire only

UL-File: E 36 332

Suitable For Use As Motor Disconnecting Means
With Suffix SVB
Break All Lines

	I_u (IEC)	I_u (UL/CSA)
P3-63/N…	63 A	63 A
P3-80/N…	80 A	80 A

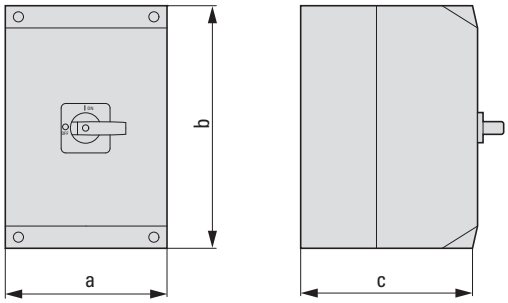

[mm]	P3-80/I4	P3-100/I5
a	160	200
b	240	280
c	95	125

[in]	P3-80/I4	P3-100/I5
a	6.30	7.87
b	9.45	11.02
c	3.74	4.92

P3-100/I5(-RT)
P3-100/I5/SVB(-SW)

→ Components drawn in broken lines are not included in the scope of delivery.

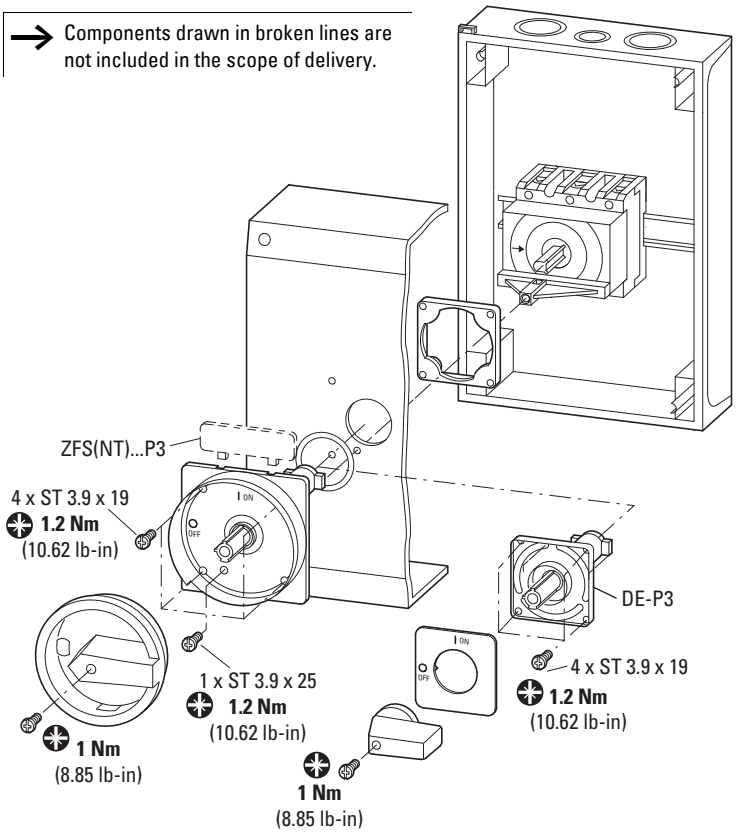

P3-63(80)/I4(-RT)
P3-63(80)/I4/SVB(-SW)

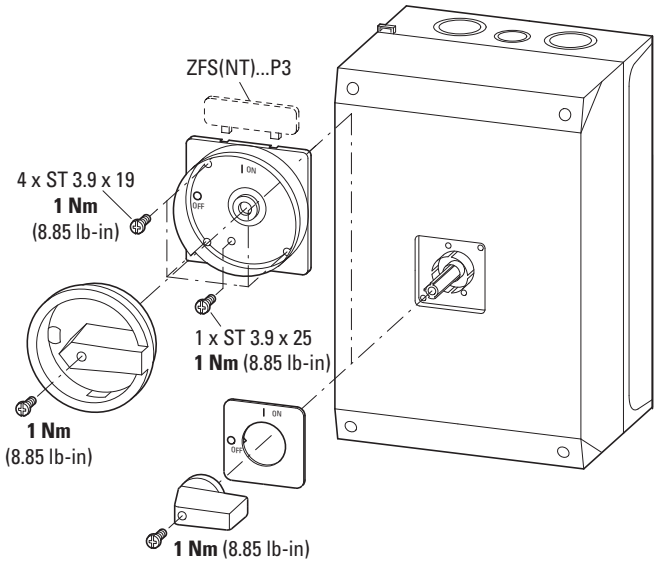

10/23 IL038010102Z

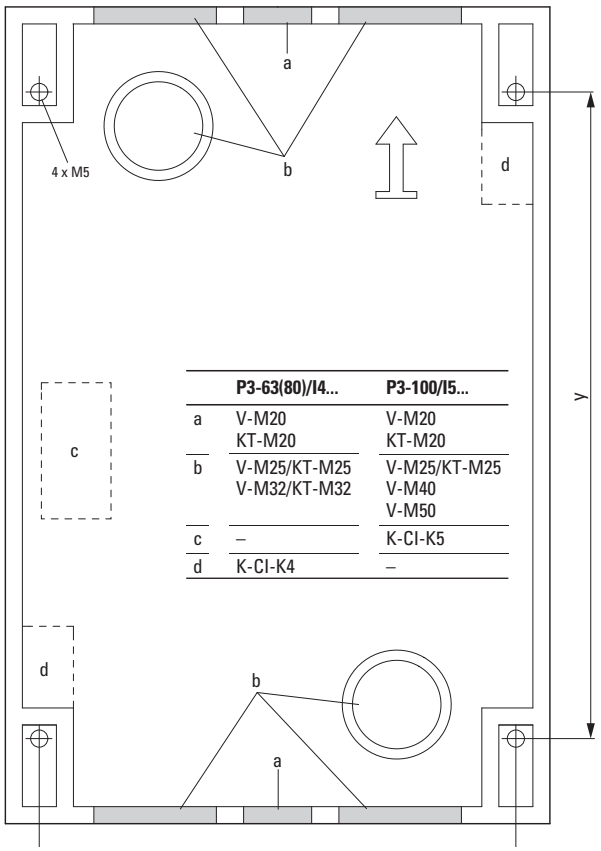

	P3-63(80)/I4...	P3-100/I5...
a	V-M20 KT-M20	V-M20 KT-M20
b	V-M25/KT-M25 V-M32/KT-M32	V-M25/KT-M25 V-M40 V-M50
c	–	K-CI-K5
d	K-CI-K4	–

[mm]	P3-63/I4	P3-100/I5
x	142	182
y	193	233

[in]	P3-80/I4	P3-100/I5
x	5.59	7.17
y	7.60	9.17

SVB-SW-P3

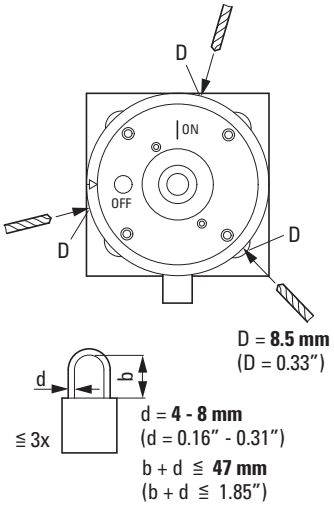

(en) **DANGER**
Only SVB-SW-P3: Lockable in ON position.
Locking the red-yellow switch in ON position is forbidden!

(de) **GEFAHR**
Nur SVB-SW-P3: In ON-Position abschließbar.
Abschließen in ON-Position bei rot-gelbem Schalter verboten!

(fr) **DANGER**
SVB-SW-P3 uniquement: cadenassable en position ON (fermé).
Cadenassage en position ON (fermé) interdit avec un appareil rouge-jaune !

(es) **PELIGRO**
Sólo SVB-SW-P3: Bloqueable en positión ON.
Está prohibido bloquear el interruptor rojo-amarillo en la posición de conexión (ON).

(it) **PERICOLO**
Solo per SVB-SW-P3: lucchettabile nella posizione ON.
È vietato lucchettare nella posizione ON l'interruttore con maniglia rosso-giallo!

(zh) **危险**
仅限 SVB-SW-P3：可锁定在 “ 打开 ” 位置。
禁止将红色 – 黄色开关锁定在 “ 打开 ” 位置！

(ru) **ОПАСНО**
Только SVB-SW-P3: Запираемый в позиции «ON»
При красно-желтом выключателе запрещается запирать в позиции «ON»!

(nl) **GEVAAR**
Alleen SVB-SW-P3: Vergrendelbaar in stand AAN.
Het is verboden de rood-gele schakelaar in de stand AAN te vergrendelen!

(da) **FARE**
Kun SVB-SW-P3: Låsbar i positionen TÆNDT.
Låsning af den røde-gule kontakt i positionen TÆNDT er forbudt.

(el) **ΚΙΝΔΥΝΟΣ**
Μόνο SVB-SW-P3: Κλειδώνει στη θέση ON.
Απαγορεύεται το κλείδωμα του κοκκινοκίτρινου διακόπτη στη θέση ON!

(pt) **PERIGO**
Apenas SVB-SW-P3: Bloqueável na posição ON.
Não é permitido bloquear o interrutor vermelho e amarelo na posição ON!

(sv) **FARA**
Endast SVB-SW-P3: Låsbart i läget PÅ.
Det är förbjudet att låsa den rödgula omkopplaren i läget PÅ!

(fi) **VAARA**
Vain SVB-SW-P3: Lukittava ON-asentoon.
Punakeltaisen kytkimen lukitseminen ON-asentoon on kielletty!

(cs) **NEBEZPEČÍ**
Pouze model SVB-SW-P3: Uzamykatelné v poloze ZAPNUTO.
Je zakázáno uzamykat červeno-žlutý spínač v poloze ZAPNUTO!

(et) **OHT**
Ainult SVB-SW-P3. Lukustatav sisse lülitatud (ON) asendis.
Punase-kollase lüliti lukustamine sisse lülitatud (ON) asendis on keelatud!

(hu) **VESZÉLY**
Csak egy darab SVB-SW-P3: „BE" állásban reteszelhető.
A piros-sárga kapcsolót tilos „BE" állásban reteszelni!

(lv) **BĪSTAMI**
Tikai SVB-SW-P3: bloķējams pozīcijā ON (Ieslēgts).
Sarkani dzeltenā slēdža bloķēšana pozīcijā ON (Ieslēgts) ir aizliegta!

(lt) **PAVOJUS**
Tik SVB-SW-P3: Blokuojama nustačius į padėtį ON (įjungti).
Draudžiama blokuoti raudoną-geltoną mygtuką nustačius į padėtį ON (įjungti).

(pl) **NIEBEZPIECZEŃSTWO**
Tylko SVB-SW-P3: Możliwość zablokowania w położeniu WŁ.
Blokowanie czerwono-żółtego przełącznika w położeniu WŁ. jest zabronione!

(sl) **NEVARNOST**
Samo SVB-SW-P3: Zaklepanje v položaju za VKLOP.
Zaklepanje rdeče-rumenega stikala v položaju VKLOP je prepovedano!

(sk) **NEBEZPEČENSTVO**
Len SVB-SW-P3: Zablokovateľný v polohe ON.
Zablokovanie červeno-žltého spínača v polohe ON je zakázané!

(bg) **ОПАСНОСТ**
Само SVB-SW-P3: С възможност за фиксиране в позиция ВКЛ.
Фиксирането на червено-жълтия превключвател в позиция ВКЛ. е забранено!

(ro) **PERICOL**
Doar SVB-SW-P3: Blocabil în poziția „ON" (Pornit).
Este interzisă blocarea comutatorului roşu-galben în poziția Pornit!

(hr) **OPASNOST**
Samo SVB-SW-P3: Može se zaključati u uključenom položaju (ON).
Zaključavanje crveno-žutog prekidača zabranjeno je u uključenom položaju (ON)!

(tr) **TEHLİKE**
Yalnızca SVB-SW-P3: AÇIK konumda kilitlenebilir.
Kırmızı-sarı şalterin AÇIK konumda kilitlenmesi yasaktır!

(sr) **ОПАСНОСТ**
Само SVB-SW-P3: Може се закључати у положају ON (УКЉУЧЕНО).
Закључавање црвено-жутог прекидача у положају ON (УКЉУЧЕНО) је забрањено!

(no) **FARE**
Bare SVB-SW-P3: Kan låses i PÅ-stilling.
Det er forbudt å låse den rød-gule-bryteren i PÅ-posisjon!

(uk) **НЕБЕЗПЕКА**
Лише SVB-SW-P3: замикається в положенні ON (УВІМК.).
Червоно-жовтий вимикач заборонено замикати в положенні ON (УВІМК.)!

(ar) **خطر**
SVB-SW-P3 قابل للقفل في وضع ON فقط: (التشغيل)
يُحظر قفل المفتاح الأحمر والأصفر في وضع ON (التشغيل)!

10/23 IL03801010Z

© 2001 Eaton Industries GmbH

EU: Eaton Industries GmbH, Hein-Moeller-Straße 7-11, 53115 Bonn, Germany
UK: Eaton Electrical Products Ltd, Melton Road, Burton-on-the-Wolds, Leicestershire, LE12 5TH, United Kingdom
MA: اتون الكترك تقسيم ابنال6,شارع سقرآط, معاريف امتداد, طابق1, الرمزالبريدي 20370,الدار البيضاء.المغرب

Eaton.com/contacts
Eaton.com/aftersales
Eaton.com/documentation

10/23 IL03801010Z

Eaton.com/recycling