BFC0

BLOCO DE CONTATO FRONTAL
FRONT CONTACT BLOCK
BLOQUE DE CONTACTOS FRONTALES
FRONTSEITIG HILFSSCHALTERBLOCK

	mm^2	AWG
	2x 0,5...2,5	2x 12...22

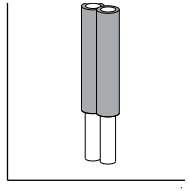

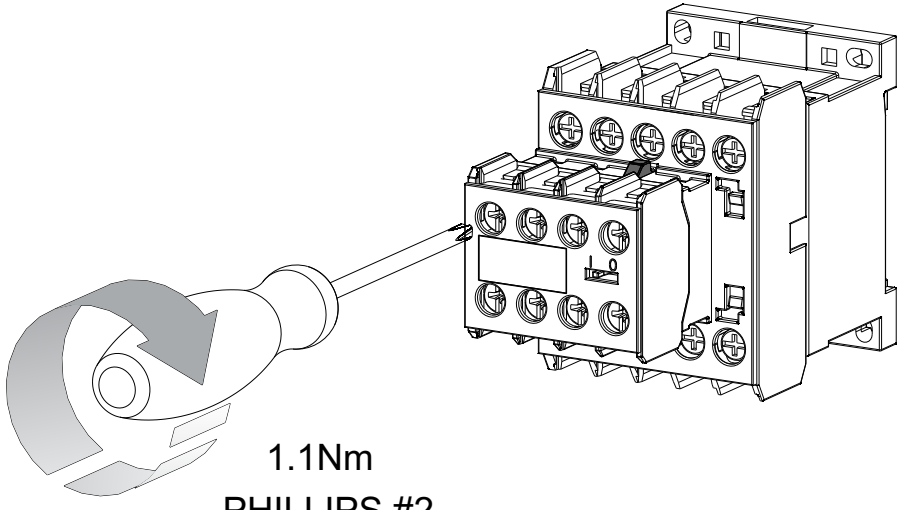

ATENÇÃO:
- Desconecte da rede elétrica antes de proceder qualquer trabalho neste equipamento.
- Somente profissionais qualificados podem efetuar a instalação e manutenção.
- Obedecer normas nacionais, estaduais, locais e instruções de operação.

WARNING:
- Disconnect power before proceeding with any work on this equipment.
- Installation and maintenance by technical personnel only.
- Attend the national, regional and local standards and follow the operating instruction.

ATENCIÓN:
- Desconectar de la red eléctrica antes de hacer cualquier trabajo en esto equipamiento.
- Recomiendase intalación por profesional calificado.
- Respetar normas nacionales y locales.
- Producto destinado a utilización en instalaciónes eléctricas de baja tensión.

WARNUNG:
- Vor Arbeiten jeglicher Art am Gerät muss Spannungsfreiheit hergestellt werden. Installation und Service kann nur von einer Elektrofachkraft vorgenommen werden.
- Die Errichtungs und Betriebsmittelbestimmungen, Unfallverhütungsvorschriften sowie die Bedienungsanleitung sind zu berücksichtigen.

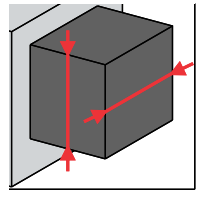

(mm)

CWC+**BFC0**

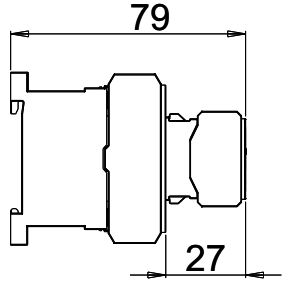

CWC+BIC0+**BFC0**

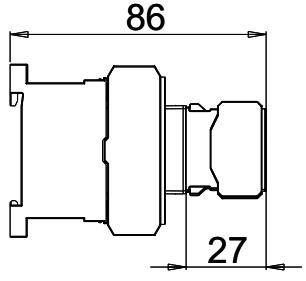

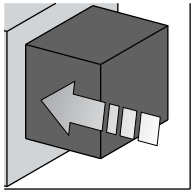

- É proibida a utilização de blocos BFC0.40, BFC0.13, BFC0.22, BFC0.31 e BFC0.04 em contatores de bobina C.C. de baixo consumo(L##).
-The use of the blocks BFC0.40, BFC0.13, BFC0.22, BFC0.31 BFC0.04 in contactors with low consumption DC coils (L##) is forbidden.
- Es prohibida la utilización del bloque BFC0.40, BFC0.13, BFC0.22, BFC0.31 y BFC0.04 en contactores con bobina de corriente continua de bajo consumo (L##).
- Die Benutzung von BFC0.40, BFC0.13, BFC0.22, BFC0.31 und BFC0.04 Hilfschalterblock mit Schütze mit geringer Leistungssaufnahme Spule (L##) ist nicht Erlaubt.

- A utilização dos blocos BFC0.13 e BFC0.04 em contatores CC exige bobina reforçada(R##).
-The use of blocks BFC0.13 and BFC0.04 with DC contactors requires reinforced coil(R##).
-La utilización de los bloques BFC0.13 y BFC0.04 en contactores CC exige bobina reforzada (R##).
-Benutzung von Hilfsschalterblöcke BFC0.13 und BFC0.04 in Gleichstromschütze bedarf verstärkte Spule (R##).

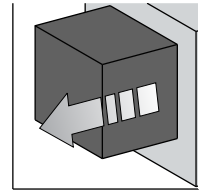

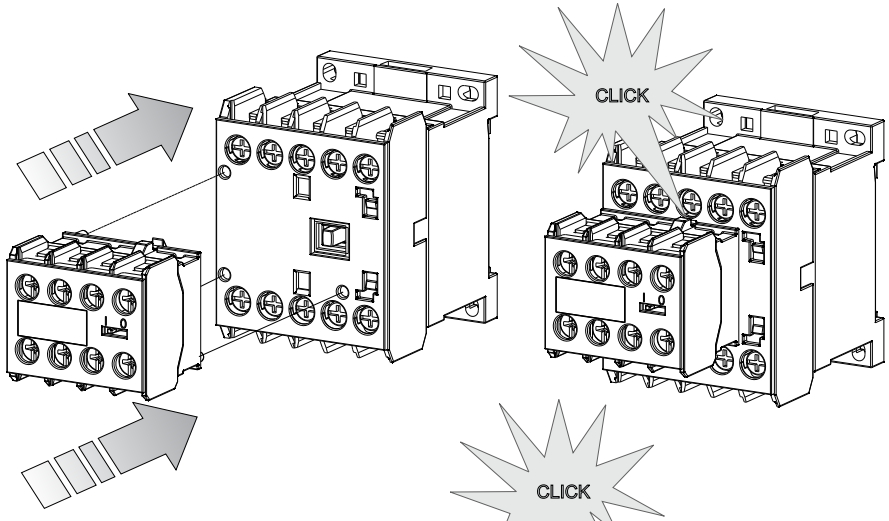

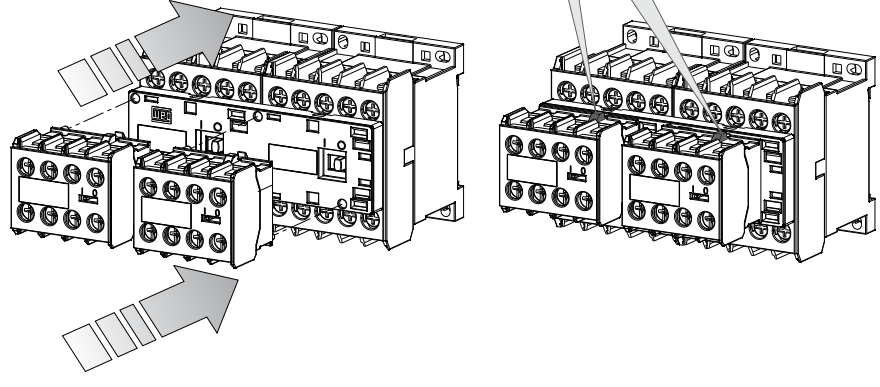

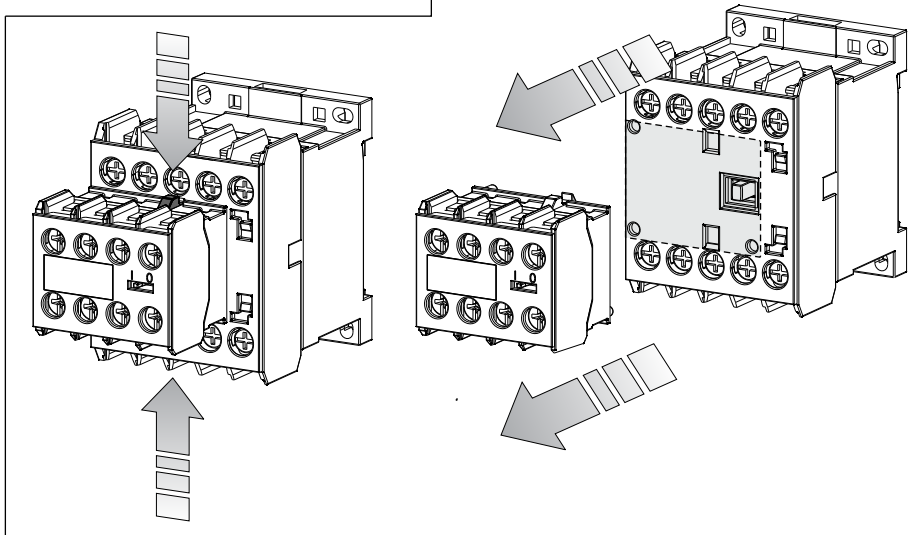

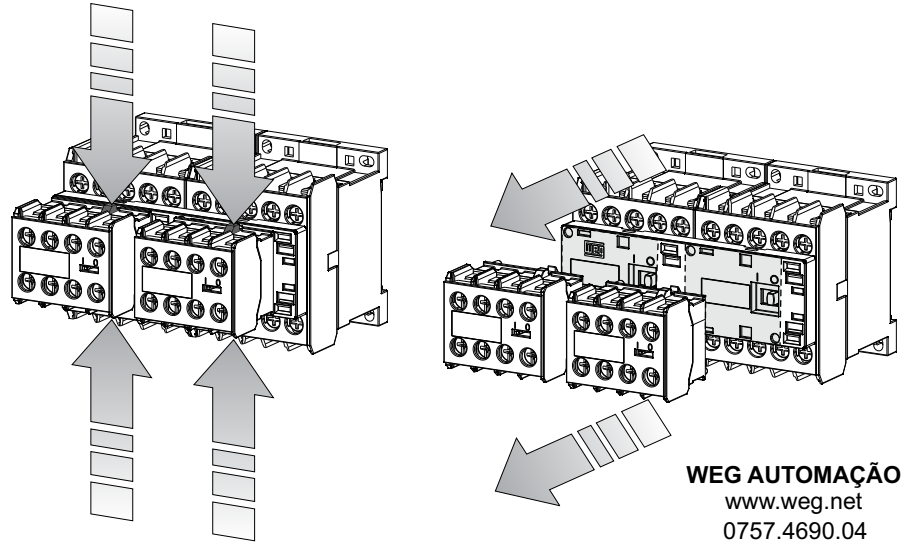

WEG AUTOMAÇÃO
www.weg.net
0757.4690.04