Brand of NTN corporation

Technical data

LM.11949/910

Single row tapered roller bearings



Tapered roller bearing, pressed steel cage

KIT CONTENT

LM.11949/910

VISUAL (S)

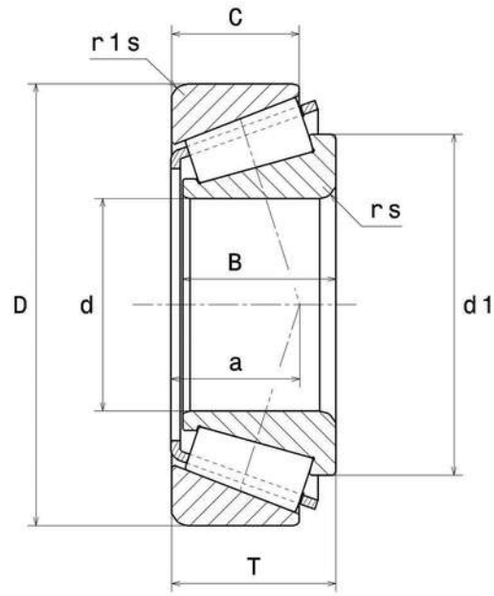

NTN Europe
1 rue des Usines · BP 2017 · 74010 Annecy Cedex · France · Tel. +33 (0)4 50 65 30 00
S.A. au capital de 322 639 919 € · RCS ANNECY B 325 821 072 · Id. Fiscale : FR 48 325 821 072
SIRET 325 821 072 00015 · Code APE 2815 Z · Code NACE 28.15

LM.11949/910
Single row tapered roller bearings

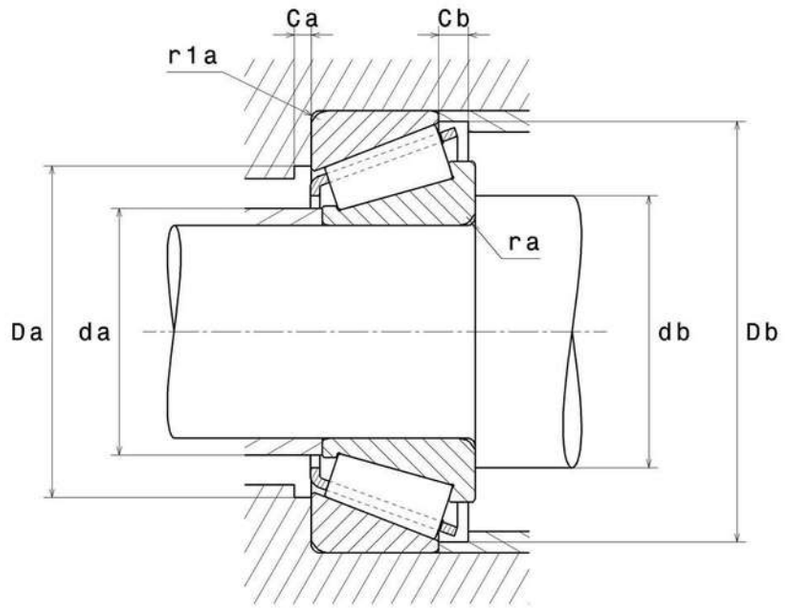

CHARACTERISTICS	
External diameter 1	45 mm
Internal diameter n°1	19 mm
Width 1	15 mm
Weight	0,128 kg

OE EQUIVALENTS	
Manufacturer	**Part number**
Alfa Romeo	60523333
Ford	1583567
Honda	91052-671-008
Hyundai	52730-36200
Lada	2101-3103025
Mazda	B092-26-075 | B216-26-17X
Mazda, Kia	0031733075
Mercedes	000 981 59 05

OE EQUIVALENTS	
Manufacturer	**Part number**
Nissan	40215-A0100 | 40215-Y9500
Porsche	999 059 065 00
Toyota	90368-19037
Volkswagen, Seat	211405645D

AUTOMOTIVE COMPATIBILITY

Brand	Model	Generation	Date	Location	Position
Alfa Romeo	6	6	04/1979 => 12/1986	Droit,Gauche	Train avant
Alfa Romeo	75	75	09/1988 => 12/1992	Droit,Gauche	Train avant
Alfa Romeo	75	75 1	05/1985 => 12/1992	Droit,Gauche	Train avant
Alfa Romeo	75	75 2	=>	Droit,Gauche	Train avant
Alfa Romeo	ALFA 6	ALFA 6	04/1979 => 12/1986	Droit,Gauche	Train avant
Alfa Romeo	GTV	GTV I	12/1980 => 09/1987	Droit,Gauche	Train avant
Alfa Romeo	RZ	RZ	09/1992 => 12/1993	Droit,Gauche	Train avant
Alfa Romeo	SZ	SZ	03/1989 => 12/1991	Droit,Gauche	Train avant
Audi	100	100	08/1982 => 07/1994	Droit,Gauche	Train arrière
Audi	100	100 I	06/1976 => 07/1982	Droit	Train arrière
Audi	100	100 II	08/1982 => 12/1990	Droit	Train arrière
Audi	100	100 III	12/1990 => 07/1994	Droit	Train arrière
Audi	200	200	10/1979 => 12/1990	Droit,Gauche	Train arrière
Audi	200	200 I	10/1979 => 07/1983	Droit	Train arrière
Audi	200	200 II	08/1983 => 12/1990	Droit	Train arrière
Audi	80	80	08/1981 => 03/1987	Droit,Gauche	Train arrière

AUTOMOTIVE COMPATIBILITY					
Brand	**Model**	**Generation**	**Date**	**Location**	**Position**
Audi	80	80 II	08/1981 => 03/1987	Droit	Train arrière
Audi	80	80 III	08/1983 => 08/1991	Droit	Train arrière
Audi	80	80 IV	09/1991 => 06/1995	Droit,Gauche	Train avant,Train arrière
Audi	80	80 IV	09/1991 => 07/1995	Droit	Train arrière
Audi	90	90	08/1988 => 12/1991	Droit,Gauche	Train arrière
Audi	90	90 I	06/1984 => 03/1987	Droit	Train arrière
Audi	90	90 II	04/1987 => 12/1991	Droit	Train arrière
Audi	A4	A4	07/1995 => 09/2001	Droit,Gauche	Train arrière
Audi	A4	A4 I	=>	Droit,Gauche	Train avant,Train arrière
Audi	A4	A4 I	02/1996 => 09/2001	Droit	Train arrière
Audi	A6	A6	07/1994 => 09/1997	Droit,Gauche	Train arrière
Audi	A6	A6 I	07/1994 => 06/1996	Droit,Gauche	Train avant,Train arrière
Audi	A6	A6 I	07/1994 => 09/1997	Droit	Train arrière
Audi	A6	A6 II	07/1995 => 03/1997	Droit	Train arrière
Audi	Cabriolet	CABRIOLET 2	06/1991 => 08/2000	Droit	Train arrière
Audi	Coupe	COUPE 1	11/1988 => 01/1996	Droit	Train arrière
Audi	Coupe	COUPE 2	08/1989 => 01/1996	Droit	Train arrière
Audi	Cabriolet	Cabriolet	05/1995 => 07/1996	Droit,Gauche	Train arrière
Audi	Coupe	Coupe	08/1989 => 07/1991	Droit,Gauche	Train arrière
Audi	GT	GT 1	08/1981 => 08/1984	Droit	Train arrière
Audi	GT	GT 2	08/1984 => 07/1991	Droit	Train arrière

AUTOMOTIVE COMPATIBILITY					
Brand	**Model**	**Generation**	**Date**	**Location**	**Position**
Ford	Escort	ESCORT III	08/1980 => 09/1990	Droit	Train arrière
Ford	Escort	Escort	08/1980 => 09/1990	Droit,Gauche	Train arrière
Ford	TRANSIT	TRANSIT	01/1978 => 12/1991	Droit,Gauche	Train avant
Ford	TRANSIT	TRANSIT I	01/1978 => 09/1988	Droit	Train avant
Ford	TRANSIT	TRANSIT II	10/1985 => 12/1991	Droit	Train avant
Honda	Accord	ACCORD II	09/1983 => 09/1985	Droit,Gauche	Train arrière
Honda	ACTY	ACTY	01/1982 => 12/1986	Droit,Gauche	Train avant
Honda	Accord	Accord	08/1977 => 09/1985	Droit,Gauche	Train arrière
Honda	BALLADE	BALLADE	08/1979 => 08/1983	Droit,Gauche	Train arrière
Honda	CIVIC	CIVIC II	08/1979 => 08/1983	Droit,Gauche	Train arrière
Honda	CIVIC	Civic	08/1979 => 08/1983	Droit,Gauche	Train arrière
Honda	JAZZ	JAZZ	10/1981 => 10/1986	Droit,Gauche	Train arrière
Honda	Prelude	PRELUDE I	08/1979 => 10/1982	Droit,Gauche	Train arrière
Honda	QUINTET	QUINTET	01/1980 => 12/1984	Droit,Gauche	Train arrière
Hyundai	SONATA	SONATA	10/1988 => 06/1993	Droit,Gauche	Train arrière
Hyundai	SONATA	SONATA II	10/1988 => 06/1993	Droit	Train arrière
Kia	Rio	RIO I	07/2000 => 05/2005	Droit,Gauche	Train arrière
Lada	1200	1200	01/1973 => 06/1986	Droit	Train avant
Lada	1300	1300	01/1976 => 01/1981	Droit	Train avant
Lada	1500	1500	07/1985 => 12/1995	Droit	Train avant
Lada	1600	1600	08/1978 => 10/1983	Droit	Train avant

AUTOMOTIVE COMPATIBILITY					
Brand	**Model**	**Generation**	**Date**	**Location**	**Position**
Lada	2104	2104	07/1985 => 07/1986	Droit	Train avant
Lada	2105	2105	02/1981 => 12/1986	Droit	Train avant
Lada	2107	2107	01/1974 => 12/1986	Droit	Train avant
Lada	NOVA	NOVA	08/1986 => 12/1997	Droit,Gauche	Train avant
Lada	TOSCANA	TOSCANA	01/1978 => 10/1986	Droit,Gauche	Train avant
Mazda	323	323	01/1986 => 12/1987	Droit	Train arrière
Mazda	323	323 II	01/1985 => 12/1986	Droit	Train arrière
Mazda	323	323 III	01/1985 => 08/1993	Droit	Train arrière
Mazda	323	323 IV	06/1986 => 08/1993	Droit	Train arrière
Mazda	626	626	11/1982 => 10/1987	Droit,Gauche	Train arrière
Mazda	626	626 I	10/1978 => 12/1982	Droit	Train avant
Mazda	626	626 II	11/1982 => 10/1987	Droit	Train arrière
Mazda	818	818	10/1975 => 09/1978	Droit,Gauche	Train avant
Mazda	929 I	929 I	07/1978 => 12/1980	Droit	Train avant
Mazda	CAPELLA	CAPELLA	09/1973 => 07/1978	Droit	Train avant
Mazda	RX-5	RX-5	10/1975 => 12/1979	Droit,Gauche	Train avant
Nissan	CHERRY	CHERRY	10/1978 => 02/1987	Droit,Gauche	Train arrière
Nissan	CHERRY	CHERRY III	04/1982 => 12/1986	Droit	Train arrière
Nissan	PRAIRIE	PRAIRIE I	09/1982 => 09/1988	Droit	Train arrière
Nissan	Pulsar	Pulsar	04/1982 => 07/1986	Droit,Gauche	Train arrière
Nissan	SUNNY	SUNNY	10/1981 => 12/1986	Droit,Gauche	Train arrière

AUTOMOTIVE COMPATIBILITY					
Brand	**Model**	**Generation**	**Date**	**Location**	**Position**
Nissan	SUNNY	SUNNY I	10/1981 => 12/1986	Droit	Train arrière
Nissan	SUNNY II	SUNNY II	10/1981 => 12/1983		
Nissan	VANETTE	VANETTE	06/1981 => 11/1994	Droit,Gauche	Train avant
Nissan	VANETTE	VANETTE I	09/1986 => 11/1994	Droit	Train avant
Seat	INCA	INCA	11/1995 => 04/1999	Droit	Train arrière
Toyota	Celica	CELICA I	08/1981 => 08/1983	Droit,Gauche	Train avant
Toyota	Celica	Celica	08/1981 => 07/1985	Droit,Gauche	Train avant
Toyota	Cressida	Cressida	08/1984 => 08/1988	Droit,Gauche	Train avant
Toyota	LITEACE	LITEACE	10/1979 => 01/1995	Droit,Gauche	Train avant
Toyota	LITEACE	LITEACE I	10/1979 => 01/1985	Droit,Gauche	Train avant
Toyota	LITEACE	LITEACE II	10/1985 => 01/1992	Droit,Gauche	Train avant
Toyota	LITEACE	LITEACE III	01/1992 => 01/1995	Droit,Gauche	Train avant
Toyota	MODEL F	MODEL F 1	11/1982 => 01/1990	Droit,Gauche	Train avant
Toyota	MODEL F	MODEL F 2	05/1983 => 01/1990	Droit,Gauche	Train avant
Volkswagen	CADDY	CADDY	08/1982 => 07/1983	Droit,Gauche	Train arrière
Volkswagen	CADDY	CADDY I	08/1982 => 07/1992	Droit	Train arrière
Volkswagen	CADDY	CADDY II	=>	Droit,Gauche	Train avant,Train arrière
Volkswagen	CARAVELLE	CARAVELLE	01/1983 => 08/1983	Droit,Gauche	Train avant
Volkswagen	TRANSPORTER	TRANSPORTER	05/1979 => 08/1983	Droit,Gauche	Train avant
Volkswagen	TRANSPORTER	TRANSPORTER III	=>	Droit,Gauche	Train avant,Train arrière
Volkswagen	TRANSPORTER	TRANSPORTER III	05/1979 => 08/1983	Droit	Train avant