Hochspannungs-Sicherheits-Einbaubuchse
- zum Einbauen in Frontplatten bis 13,5 mm Dicke
- Befestigung mittels einer Sechskantmutter M12 x 0,75 und einer Federscheibe
- Montagebohrung Ø 12,2+0,1 mm
- Montage mittels MWZ 8 und Gabelschlüssel SW14
- für unsere Hochspannungs-Sicherheits-Prüfleitung **HSPL 7576 / 1 /** ..(Länge)/..(Farbe)
- die Montageanleitung MA 001 und den Warnhinweis WH 008 finden Sie unter www.schuetzinger.de

High voltage safety socket
- *for fixture in panels up to 13.5 mm thick*
- *fixed by: hexagon nut M12 x 0.75 and spring washer*
- *hole Ø 12.2+0.1 mm*
- *fixture using special tools MWZ 8 and open-end spanner SW14*
- *for our high voltage safety test lead* ***HSPL 7576 / 1 /*** *..(length)/..(colour)*
- *please visit www.schuetzinger.de to find the assembly instruction MA 001 and the warning notice WH 008*

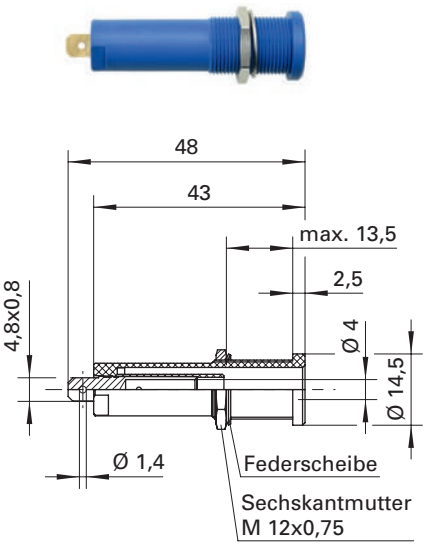

Best.-Nr. HSEB 3125 L Ni / ..(Farbe)
- Kontaktteile **vernickelt**
- Isolierteil PA6.6 (Polyamid)
- Befestigungsmutter (Sechskantmutter) M12x0,75
- **Farben** siehe Tabelle

Order No. HSEB 3125 L Ni / *..(colour)*
- *contact parts* ***nickel-plated***
- *insulation PA 6.6 (Polyamid)*
- *fixed by nut (hexagon nut) M12x0.75*
- ***colours*** *see table*

Best.-Nr. HSEB 3125 L Au / ..(Farbe)
- Kontaktteile **vergoldet**
- Isolierteil PA 6.6 (Polyamid)
- Befestigungsmutter (Sechskantmutter) M12x0,75
- **Farben** siehe Tabelle

Order No. HSEB 3125 L Au / *..(colour)*
- *contact parts* ***gold-plated***
- *insulation PA 6.6 (Polyamid)*
- *fixed by nut (hexagon nut) M12x0.75*
- ***colours*** *see table*

WH 008

MA 001

WH 008

MA 001

Allgemeine Angaben	
Best.-Nr. [1]	**HSEB 3125 L Ni /** ..(Farbe) Kontaktteile vernickelt
	HSEB 3125 L Au / ..(Farbe) Kontaktteile vergoldet
Farben	schwarz, rot, blau, gelb, grün, grau, braun, weiß

Technische Daten	
Anschluss	FSH 4,8 mm x 0,8 mm oder löten
Durchgangswiderstand [4]	5 mΩ / 3 mΩ
Bemessungsspannung [2]	1000 V CAT IV max. 5000 V [9]
Bemessungsstrom [2]	16 A
Temperatur-Einsatzbereich	von -25 °C bis +80 °C
Anzugsdrehmoment der Schlitzmutter	45 Ncm

[1] andere Kontaktoberflächen, Farben und Anschlüsse auf Anfrage
[2] bei normalen Umgebungstemperaturen
[4] abhängig von der Kontaktoberfläche
[9] Ausgangsspannung von Prüfgeräten

General information	
Order No. [1]	***HSEB 3125 L Ni /*** *..(colour) contact parts nickel-plated*
	HSEB 3125 L Au / *..(colour) contact parts gold-plated*
colours	*black, red, blue, yellow, green, grey, brown, white*

Technical data	
terminal	*FR 4.8 mm x 0.8 mm or solder*
transition resistance [4]	*5 mΩ / 3 mΩ*
rated voltage [2]	*1000 V CAT IV max. 5000 V* [9]
rated current [2]	*16 A*
operating temperature	*from -25 °C to +80 °C*
max. torque fastening nut	*45 Ncm*

[1] *other contact platings, colours and terminals on request*
[2] *at normal ambient temperatures*
[4] *depending on contact plating*
[9] *output voltage of test instruments*