Unimet-Plus

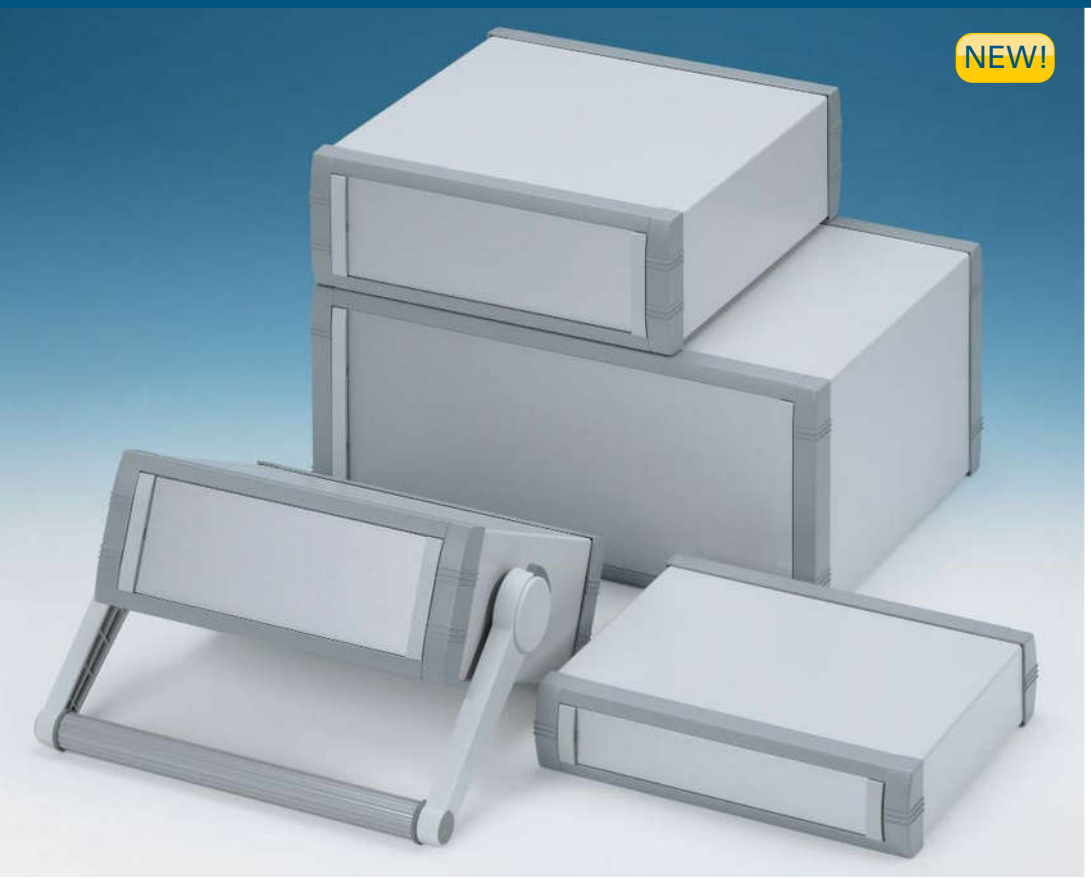







Unimet-Plus Instrument Enclosures

Advanced aluminium enclosures for desktop and portable electronics equipment. Pre-assembled internal chassis supplied with four snap-in PCB guides. Four standard guide positions - additional positions can be punched on demand. Stylish front and rear bezels fit to the fabricated case body. Version H is supplied with a tilt/swivel carry handle bar. A removable rear panel and four non-slip self-adhesive feet are included. Front panel kits, ABS tilt feet and additional PCB guides are available as accessories.

Unimet-Plus Gehäuse

Modernes Aluminiumgehäuse für Tischanwendungen und den mobilen Einsatz. Vormontiertes internes Chassis mit vier Rastführungen für Leiterplatinen. Vier Standardführungspositionen – zusätzliche Positionen können auf Anfrage ausgestanzt werden. Elegante Front- und Rückrahmen passend zum vorgefertigten Gehäuseaufbau. Version H mit Kipp-/Schwenkgriff. Eine abnehmbare Rückplatte und vier selbstklebende rutschhemmende Füße sind inklusive. Frontplattensets, ABS Kippfüße und zusätzliche Kartenführungen sind als Zubehör erhältlich.

Boîtiers Unimet-Plus

Boîtier moderne en aluminium utilisable pour les applications de table et portables. Chassis interne pré-assemblé avec quatre guides-cartes encliquetables. Quatre positions de guide standard – sur demande, des perçages supplémentaires. Des cadres frontaux et arrières élégants qui s'adaptent au boîtier. La version H est équipée d'une poignée à bascule. Plaque arrière amovible et quatre pieds anti-glissants et auto-adhésifs inclus. Kit de plaque avant, pieds en ABS à bascule et guide-cartes supplémentaires disponibles comme accessoires.

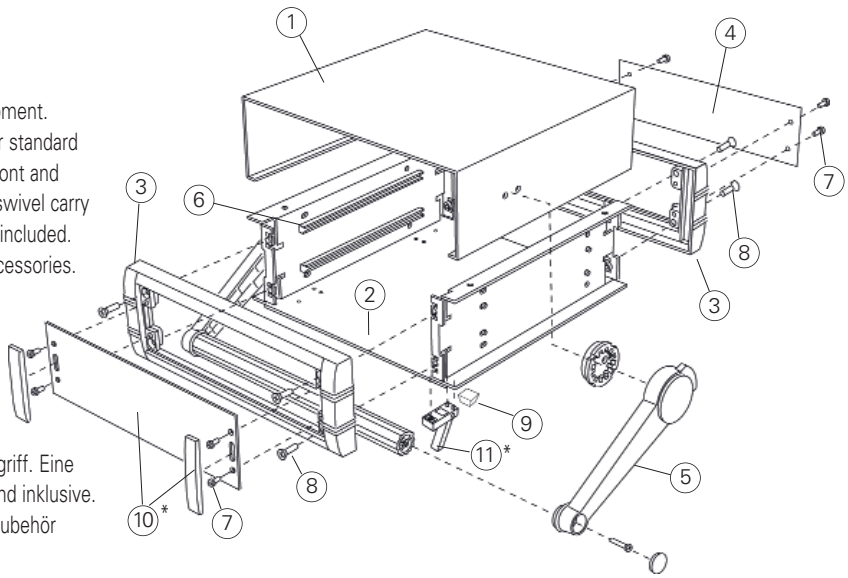

	Supply	Lieferumfang	Fourniture
1	Top cover	Deckplatte	Partie supérieure
2	Base/Chasiss	Bodenplatte/Chasiss	Base/Chasiss
3	Front bezel (x2)	Frontrahmen (x2)	Cadre frontal (x2)
4	Rear panel	Rückplatte	Plaque arrière
5	Carry handle bar	Aufstell-/ Tragebügel	Poignée étrier/poignée de transport
6	PCB Guides (x4)	Kartenführungen (x4)	Guide-cartes (x4)
7	M3 x 8 mm (x8)	M3 x 8 mm (x8)	M3 x 8 mm (x8)
8	M4 x10/16 mm (x4/8)	M4 x10/16 mm (x4/8)	M4 x10/16 mm (x4/8)
9	Rubber foot (x4)	Gummifuß (x4)	Pied du boîtier (x4)
10	* Front panel kit	* Frontplatten-Set	* Kit de plaque avant
11	* ABS feet	* Gehäusefüße (ABS)	* Pieds du boîtier (ABS)
	* Accessories	* Zubehör	* Accessoires

RAL 7035	RAL 7040	Standard colours Standardfarben Coloris standard

Unimet-Plus

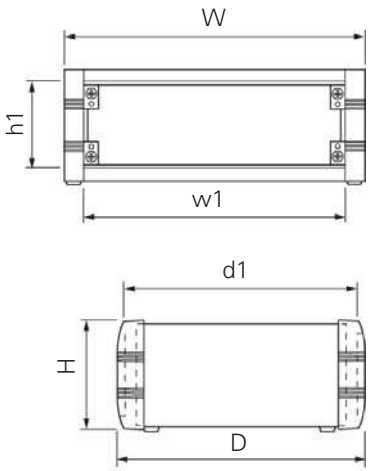

PCB Size
Platinenmaße/Taille de la carte

Version	A	B	T
1	184 (7.24″)	182 (7.16″)	1.6 (0.06″)
2	184 (7.24″)	182 (7.16″)	1.6 (0.06″)
3	204 (8.03″)	254 (10.00″)	1.6 (0.06″)
4	304 (11.96″)	254 (10.00″)	1.6 (0.06″)
5	204 (8.03″)	254 (10.00″)	1.6 (0.06″)
6	304 (11.96″)	254 (10.00″)	1.6 (0.06″)

Part No. Bestell-Nr./Réf.	Version	H	W	D	d1	w1 Front Panel	h1 Front Panel
M 56 23 015	1	50 (1.96″)	230 (9.05″)	193 (7.59″)	182.5 (7.18″)	199.5 (7.85″)	33.6 (1.32″)
M 56 23 115	2	85 (3.34″)	230 (9.05″)	193 (7.59″)	182.5 (7.18″)	199.5 (7.85″)	65.1 (2.56″)
M 56 25 115	3	85 (3.34″)	250 (9.84″)	263 (10.35″)	252.5 (9.94″)	219.5 (8.64″)	65.1 (2.56″)
M 56 35 215	4	120 (4.72″)	350 (13.77″)	263 (10.35″)	252.5 (9.94″)	319.5 (12.58″)	100.1 (3.94″)
M 56 25 315	5	150 (5.90″)	250 (9.84″)	263 (10.35″)	252.5 (9.94″)	219.5 (8.64″)	130.1 (5.12″)
M 56 35 315	6	150 (5.90″)	350 (13.77″)	263 (10.35″)	252.5 (9.94″)	319.5 (12.58″)	130.1 (5.12″)


Version 1


Version 2

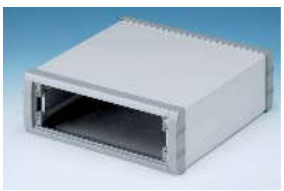
Version 3

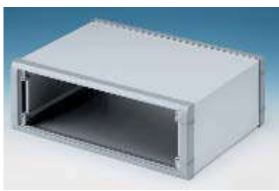
Version 4


Version 5


Version 6

Unimet-Plus H

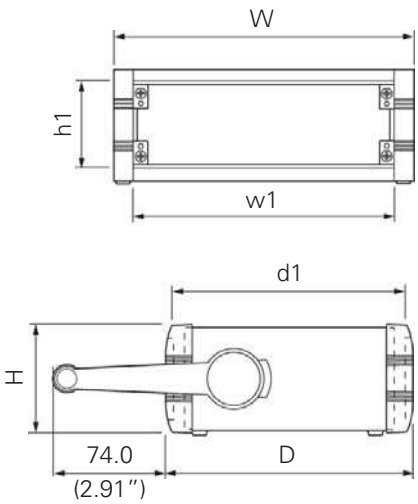

PCB Size
Platinenmaße/Taille de la carte

Version	A	B	T
1H	184 (7.24″)	182 (7.16″)	1.6 (0.06″)
2H	184 (7.24″)	182 (7.16″)	1.6 (0.06″)
3H	204 (8.03″)	254 (10.00″)	1.6 (0.06″)
4H	304 (11.96″)	254 (10.00″)	1.6 (0.06″)
5H	204 (8.03″)	254 (10.00″)	1.6 (0.06″)
6H	304 (11.96″)	254 (10.00″)	1.6 (0.06″)

Part No. Bestell-Nr./Réf.	Version	H	W	D	d1	w1 Front Panel	h1 Front Panel
M 56 23 035	1H	50 (1.96″)	230 (9.05″)	193 (7.59″)	182.5 (7.18″)	199.5 (7.85″)	33.6 (1.32″)
M 56 23 135	2H	85 (3.34″)	230 (9.05″)	193 (7.59″)	182.5 (7.18″)	199.5 (7.85″)	65.1 (2.56″)
M 56 25 135	3H	85 (3.34″)	250 (9.84″)	263 (10.35″)	252.5 (9.94″)	219.5 (8.64″)	65.1 (2.56″)
M 56 35 235	4H	120 (4.72″)	350 (13.77″)	263 (10.35″)	252.5 (9.94″)	319.5 (12.58″)	100.1 (3.94″)
M 56 25 335	5H	150 (5.90″)	250 (9.84″)	263 (10.35″)	252.5 (9.94″)	219.5 (8.64″)	130.1 (5.12″)
M 56 35 335	6H	150 (5.90″)	350 (13.77″)	263 (10.35″)	252.5 (9.94″)	319.5 (12.58″)	130.1 (5.12″)


Version 1H


Version 2H


Version 3H


Version 4H


Version 5H


Version 6H

Unimet-Plus



Front Panel Kit

Frontplatten-Set

Kit de Plaque Avant

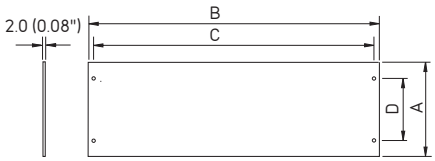

Part No. Bestell-Nr./Réf.	Version	A	B	C	D
M 57 00 607	1/1H	33.6 (1.32")	199.5 (7.85")	188 (7.40")	22.1 (0.87")
M 57 00 608	2/2H	65.1 (2.56")	199.5 (7.85")	188 (7.40")	30.8 (1.21")
M 57 00 613	3/3H	65.1 (2.56")	219.5 (8.64")	208 (8.18")	30.8 (1.21")
M 57 00 620	4/4H	100.1(3.94")	319.5 (12.57")	308 (12.12")	65.8 (2.59")
M 57 00 616	5/5H	130.1 (5.12")	219.5 (8.64")	208 (8.18")	95.8 (3.77")
M 57 00 621	6/6H	130.1 (5.12")	319.5 (12.57")	308 (12.12")	95.8 (3.77")



PCB Guides

Kartenführungen

Guide-cartes

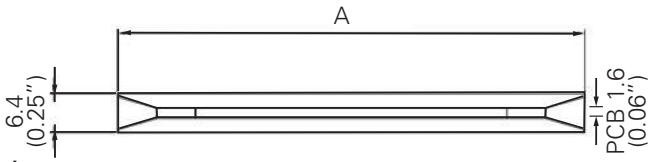

Part No. Bestell-Nr./Réf.	A	Unimet-Plus version
M 57 00 203	102 (4.00")	1/1H/2/2H
M 57 00 202	216 (8.50")	3/3H/4/4H/5/5H/6/6H



ABS Case Feet

Gehäusefüße (ABS)

Pieds du Boîtier (ABS)

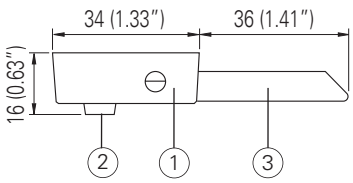

Part No. Bestell-Nr./Réf.	Article
M 56 00 015	① + ② x 4
M 56 00 045	① + ② x 4 + ③ x 2