| 1 | 2 | 3 | 4 |
|---|---|---|---|
| Empfohlener Ausschnitt für Rastbefestigung ( Grat gegenüber Bestückungsseite ) recommended cut-out for snap-in fixing ( edge opposite to snap-in direction ) | Wanddicke wall thickness | Ausschnittlänge length of cut-out | Ausschnittbreite width of cut-out |
| | 0.75 bis / to 1.25 | 19.2 -0.1 | 12.9 +0.1 |
| | 1.25 bis / to 2 | 19.4 -0.1 | 12.9 +0.1 |
| | 2 bis / to 3 | 19.8 -0.1 | 12.9 +0.1 |

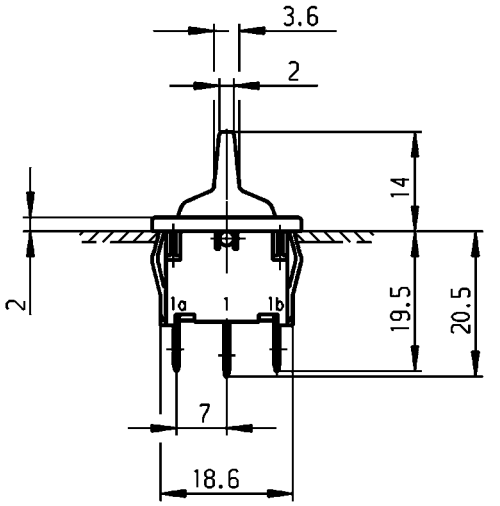


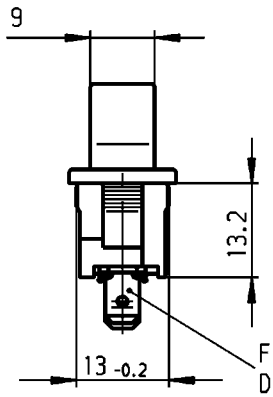


Flachstecker aehnl./ plug-in sim.
DIN 46 244-A4.8- 0.8

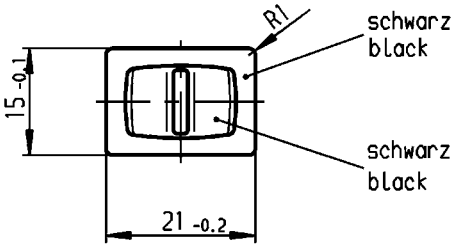



**VERTRAULICH-CONFIDENTIAL**

© Alle Rechte bei Marquardt, auch fuer den Fall von Schutzrechtsanmeldungen. Jede Verfuegungsbefugnis, wie Kopier- und Weitergaberecht, bei uns.

© This document is the exclusive property of Marquardt. Without our consent, it may not be reproduced or given to third parties.


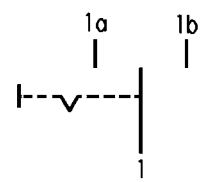


## Aufschrift
## Marking

1818. µ
6(2)/250~T100/55
05

6A 125-250V AC
1/8HP
R58

Herstellort /-jahr/-woche nach DIN EN 60062
date of manufacture: place/year/week acc. to DIN EN 60062

## Umschalter 1- polig

Mit Ausstellung in der Mitte
Für Geräte der Klasse II geeignet

## SPDT

with centre-off
suitable for appliances of class II

| | | | | | | | |
|---|---|---|---|---|---|---|---|
| für Form und Lage FOR SHAPE AND LOC. | | | Allgemeintoleranzen UNTOLERANCED DIMENSIONS | | | | |
| für Winkel FOR ANGLE ± 2° | | | PROJECTION | Abmasse und Nennmassbereiche Angaben in mm ALL DIMENSIONS ARE IN MILLIMETRES | Laengen LENGTH | Radien RADII | |
| | | | | 0-6 | ± 0.2 | ± 0.2 | |
| | | | | >6-15 | ± 0.4 | ± | |
| | | | | >15-30 | ± 0.4 | ± | |
| | | | | >30-70 | ± | | |
| | | | | >70-120 | ± | ± | |
| | | | | >120-200 | ± | | |

| | | | | | |
|---|---|---|---|---|---|
| c | 29866 | 04.07.00 sig | g | | |
| b | 16191 | 03.10.84 rie | f | | |
| a | | | e | | |
| | | | d | 64505 | 08.04.10 Mut |
| Ausg. ISSUE | Änderung REVISION | gez. DRAWN BY | Ausg. ISSUE | Änderung REVISION | gez. DRAWN BY |

Pause COPY

Blatt SHEET 01

Original DIN A4

Maßstab SCALE 1:1

0 10 20 30 mm

CAD Medusa Z

gez./DRAWN BY 04.07.00 sig
gepr./CHECKED BY mej

Ersatz für/REPLACEMENT OF Zchng.gl.Nr.v.17.12.82

| Typ | Zeichn./DRAWING NO. | Index |
|---|---|---|
| K | 1818.1102 | |

Geraeteschalter
Appliance Switch

MARQUARDT
Marquardt, D-78604 Rietheim-Weilheim


Diese Unterlage ist geistiges Eigentum der Firma Marquardt. Schutzvermerk nach DIN 34 beachten. Copyright reserved.



Downloaded from DatasheetLib.com - datasheet search engine


RELEASED/FREIGEGEBEN 2010/May/27