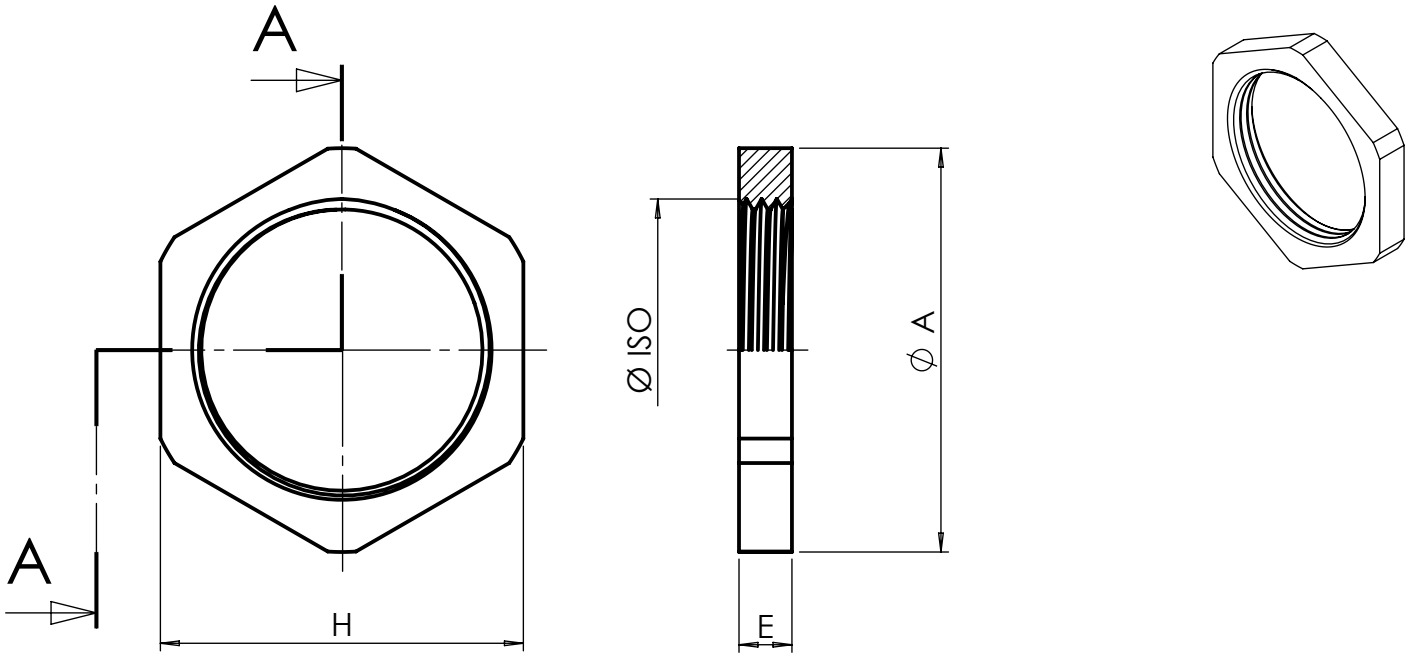

FILETAGE ISO

REFERENCE S.I.B.	Ø ISO	H mm	E mm	Ø A mm	COLISAGE	POIDS gr
D 7812 920	M 12 x 150	15	3	16,6	50	2
D 7816 920	M 16 x 150	19	3	21,1	50	3
D 7820 920 D 7820 921*	M 20 x 150	24	3,5	26,7	50	6
D 7825 920 D 7825 921*	M 25 x 150	30	3,5	33,5	25	9
D 7832 920	M 32 x 150	36	4,5	40,1	20	10
D 7840 920	M 40 x 150	46	4,5	49,6	VRAC	18
D 7850 920	M 50 x 150	55	5,5	60,1	VRAC	30
D 7863 920	M 63 x 150	70	6	77,6	VRAC	57
D 7875 920	M 75 x 150	80	8	87	VRAC	74
D 7880 920	M 80 x 200	90	10	100	VRAC	150

*** PASSIVATION**

Hexagone suivant norme DIN668-EN 10278
Norme de filetage : ISO 965-1 / ISO 965-3

IND	MODIFICATIONS	NOM	DATE	VERIFIE	DATE
F	Mise à jour générale	VHN	13/03/19		
E	Ajout dimensionnelle M75 + M80	JMG	16/01/19		16/01/19

MATIERE : **INOX 316 L** | *DIMENSIONS :* | *ETAT FINAL :* | *ECH :* ***/***

DESIGNATION : | *CODE :*

TOLERANCE GENE : **± 0.20** | *DESSINE PAR :* **DAUDY** | *DATE :* **09/11/99** | *VERIFIE PAR :* | *DATE :* **09/11/99**

DIN 7168 EXCLUS INCLUS | FIN | MOYEN

RUGOSITE GENE :

SCHLEMMER
Industry & Building parts

Ce document est la propriété de SIB - ADR. Il ne peut être communiqué à des tiers sans son autorisation .

A4

CLIENT : **CATALOGUE**

PLAN CLIENT N° : -

ECROU ISO INOX 316 L

SUIVANT NORME : **EN 60 423** | *POIDS (g) :*

PLAN SIB N° : D7800920 **IND :** F

SIB 058 ind 00

PLAN DE FABRICATION

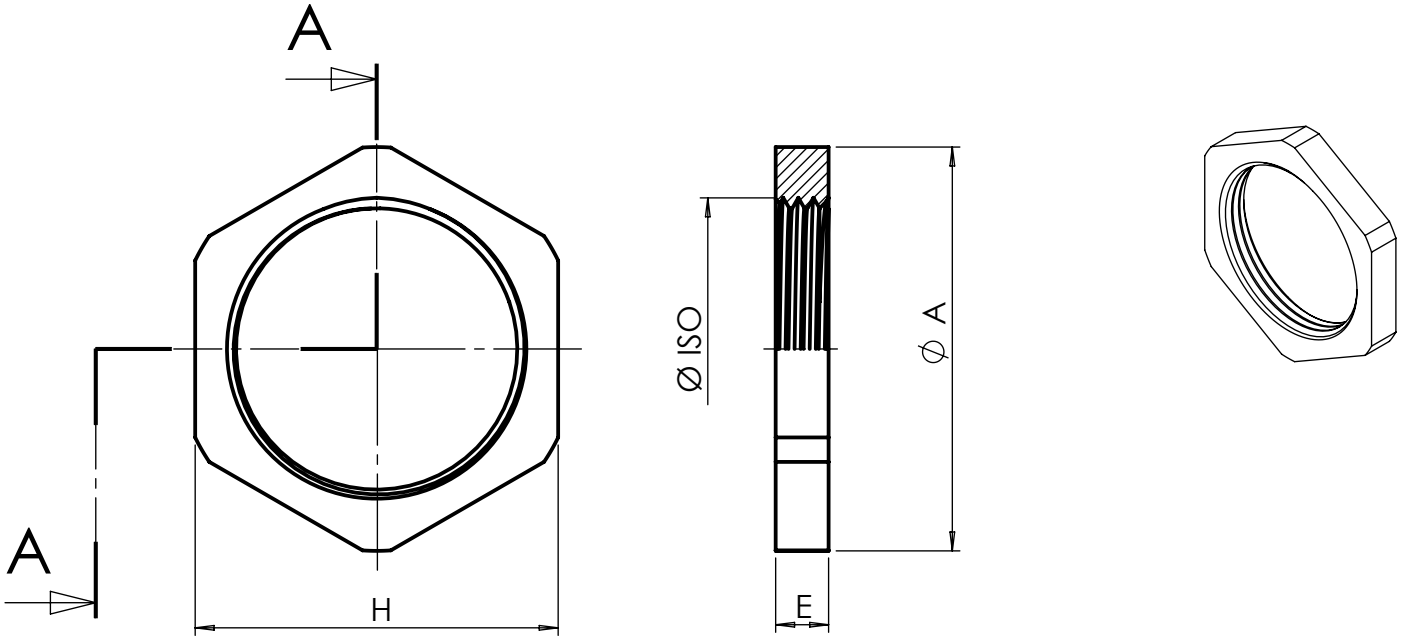

THREAD ISO						
EDP.Art.Nr. S.I.B.	Ø ISO	H mm	E mm	Ø A mm	PACKING	WEIGHT gr
D 7812 920	M 12 x 150	15	3	16,6	50	2
D 7816 920	M 16 x 150	19	3	21,1	50	3
D 7820 920 D 7820 921*	M 20 x 150	24	3,5	26,7	50	6
D 7825 920 D 7825 921*	M 25 x 150	30	3,5	33,5	25	9
D 7832 920	M 32 x 150	36	4,5	40,1	20	10
D 7840 920	M 40 x 150	46	4,5	49,6	VRAC	18
D 7850 920	M 50 x 150	55	5,5	60,1	VRAC	30
D 7863 920	M 63 x 150	70	6	77,6	VRAC	57
D 7875 920	M 75 x 150	80	8	87	VRAC	74
D 7880 920	M 80 x 200	90	10	100	VRAC	150

*** PASSIVATION**

Hexagon following standard DIN668-EN 10278

Standard of Thread : ISO 965-1 / ISO 965-3

IND	MODIFICATIONS	NOM	DATE	VERIFIE	DATE
F	General update	VHN	13/03/19		
E	Add Dimensional M 75 + M80	JMG	16/01/19		16/01/19

MATIERE : **STAINLESS 316 L** | *DIMENSIONS :* | *ETAT FINAL :* | *ECH :* */*

DESIGNATION : | *CODE :*

TOLERANCE GENE : **± 0.20** | *DESSINE PAR :* **DAUDY** | *DATE :* **09/11/99** | *VERIFIE PAR :* | *DATE :* **09/11/99**

DIN 7168 EXCLUS	DIN 7168 INCLUS	FIN	MOYEN

RUGOSITE GENE :

SCHLEMMER
Industry & Building parts

Ce document est la propriété de SIB - ADR. Il ne peut être communiqué à des tiers sans son autorisation .

A4

CLIENT : **CATALOGUE**

PLAN CLIENT N° : -

ISO - LOCK NUTS AUSTENITIC STAINLESS

SUIVANT NORME : **EN 60 423** | *POIDS (g) :*

PLAN SIB N° : D7800920 **IND :** F

SIB 058 ind 00