Polklemme
- mit abschraubbarem Knebelkopf
- max. leitende Gehäusewandstärke 4 mm
- Montagehilfsmittel: Montagewerkzeug **MWZ 8760 / POL**
- Steckmöglichkeit für einen 4 mm Stecker
- den Warnhinweis WH 040 finden Sie unter www.schuetzinger.de

Best.-Nr. POL 8760 L / ..(Farbe)
- Kontaktteile **Messing**
- Isolierteile Polycarbonat
- **Farben** siehe Tabelle

⚠ **WH 040**

Terminal post
- *with unscrewable toggle head*
- *max. conducting wall thickness 4 mm*
- *mounting auxiliary tool: special tool* ***MWZ 8760 / POL***
- *Plug-in option for a 4 mm plug*
- *please visit www.schuetzinger.de to find the warning notice WH 004*

Order No. POL 8760 L / *..(colour)*
- *contact parts* ***brass***
- *insulation polycarbonate*
- ***colours*** *see table*

⚠ **WH 040**

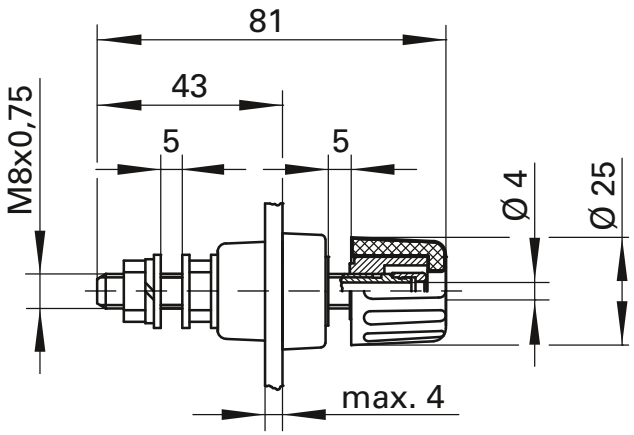



- **Montagebohrung** ***hole***

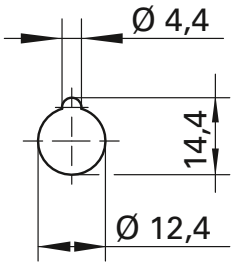

Montagewerkzeug
- Montagewerkzeug mit Zusteckmöglichkeit für Drehmomentschlüssel ¼"

Best.-Nr. MWZ 8760 / POL
- **Farben** siehe Tabelle

Special tool
- *special tool with mounting possibility for torque key ¼"*

Order No. MWZ 8760 / POL
- ***colours*** *see table*





Allgemeine Angaben		
Best.-Nr. [1]	**POL 8760 L /** ..(Farbe) Kontaktteile Messing	**MWZ 8760 / POL**
Farben	schwarz, rot	schwarz
Technische Daten		
Anschluss	M8 x 0,75, Lötöse, Kabelschuh, Steckbuchse	
Durchgangswiderstand	0,4 mΩ	
Bemessungsspannung [2]	1000 V	
Bemessungsstrom [2] [10]	100 A	
Betriebstemperatur	von -25 °C bis +115 °C	
Anzugsdrehmoment der Befestigungsmutter	600 Ncm	

General information		
Order No. [1]	***POL 8760 L /*** *..(colour) contact parts brass*	***MWZ 8760 / POL***
colours	*black, red*	*black*
Technical data		
terminal	*M8 x 0.75, solder lug, cable lug, inline socket*	
transition resistance	*0.4 mΩ*	
rated voltage [2]	*1000 V*	
rated current [2] [10]	*100 A*	
operating temperature	*from -25 °C to +115 °C*	
max. torque fastening nut	*600 Ncm*	

[1] andere Ausführungen auf Anfrage
[2] bei normalen Umgebungstemperaturen
[10] Steckverbindung max. 16 A

[1] *other designs on request*
[2] *at normal ambient temperatures*
[10] *plug connection max. 16 A*