AC 152

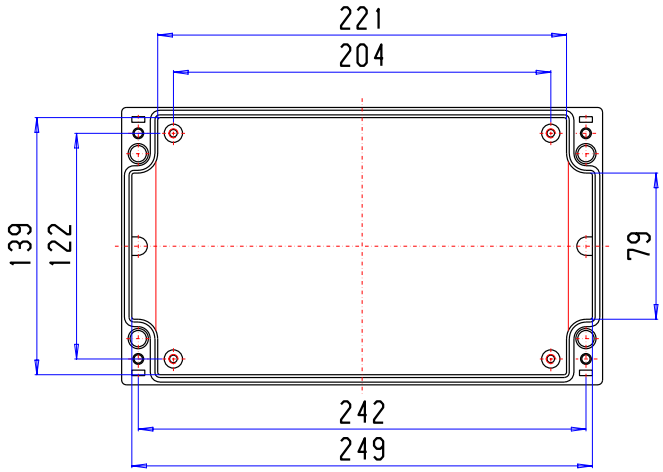
221
204
139
122
79
242
249

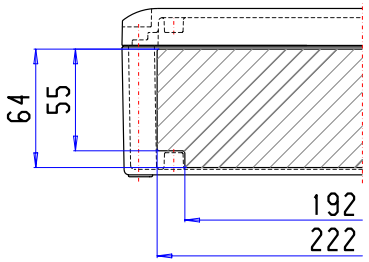
64
55
192
222

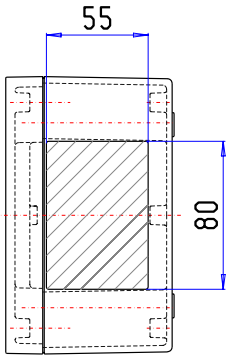
55
80

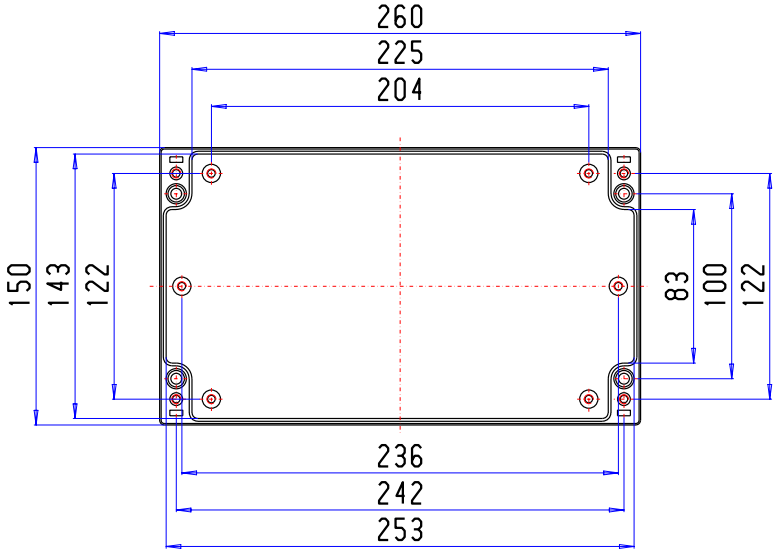
260
225
204
150
143
122
83
100
122
236
242
253

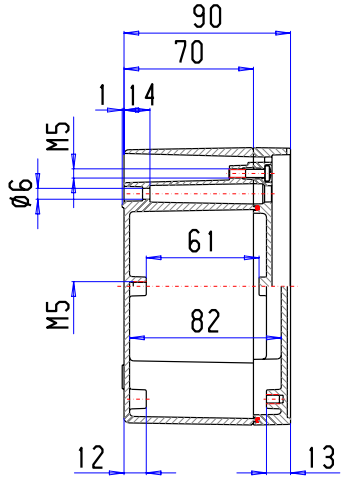
90
70
1 14
M5
Ø6
61
M5
82
12
13

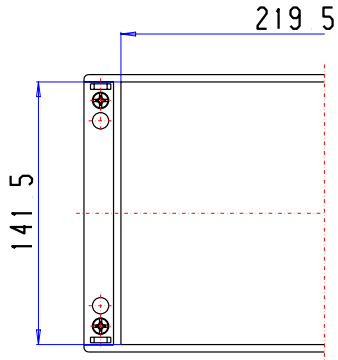
219 5
141 5