Betriebsanleitung | Operating instructions | Mode d'emploi | Istruzioni per l'uso | Instrucciones de servicio | Bruksanvisning

Öler
Lubricator
Lubrificateur
Lubrificatore
Lubricador
Dimsmörjaren

Serie MU1

R412021819/05.2014, Replaces: 11.2013, DE/EN/FR/IT/ES/SV

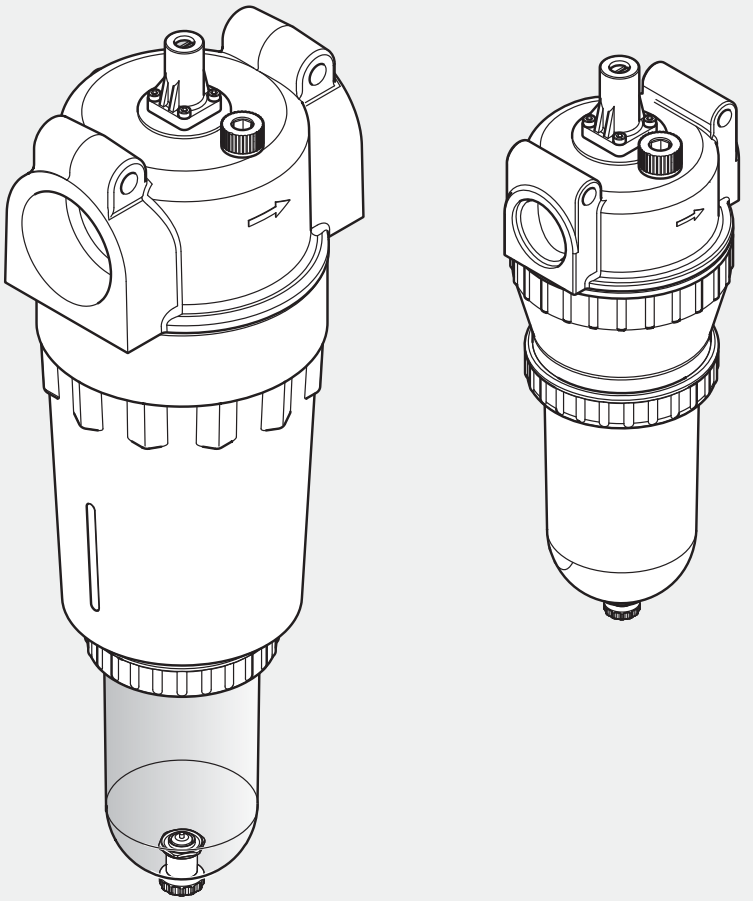

Deutsch

1 Zu dieser Dokumentation

Diese Anleitung enthält wichtige Informationen, um das Produkt sicher und sachgerecht zu montieren und in Betrieb zu nehmen.

- Lesen Sie diese Anleitung vollständig und insbesondere das Kapitel „Sicherheitshinweise", bevor Sie mit dem Produkt arbeiten.

Zusätzliche Dokumentationen

- Beachten Sie die Betriebsanleitung der Wartungseinheit MU1.
- Beachten Sie auch die Anleitungen der übrigen Anlagenkomponenten.
- Beachten Sie außerdem allgemeingültige, gesetzliche und sonstige verbindliche Regelungen der europäischen bzw. nationalen Gesetzgebung sowie die in Ihrem Land gültigen Vorschriften zur Unfallverhütung und zum Umweltschutz.

Darstellung von Informationen

Warnhinweise

In dieser Anleitung stehen Warnhinweise vor einer Handlungsanweisung, bei der die Gefahr von Personen- oder Sachschäden besteht. Die beschriebenen Maßnahmen zur Gefahrenabwehr müssen eingehalten werden.

Aufbau von Warnhinweisen

⚠ SIGNALWORT
Art und Quelle der Gefahr Folgen bei Nichtbeachtung der Gefahr ▸ Maßnahmen zur Abwehr der Gefahr

Bedeutung der Signalwörter

⚠ VORSICHT
Kennzeichnet eine gefährliche Situation, in der leichte bis mittelschwere Körperverletzungen eintreten können, wenn sie nicht vermieden wird.
ACHTUNG
Kennzeichnet Sachschäden: Das Produkt oder die Umgebung können beschädigt werden.

Symbole

i	Wenn diese Information nicht beachtet wird, kann das zu Verschlechterungen im Betriebsablauf führen.

2 Sicherheitshinweise

Das Produkt wurde gemäß den allgemein anerkannten Regeln der Technik hergestellt. Trotzdem besteht die Gefahr von Personen- und Sachschäden, wenn Sie die folgenden grundsätzlichen Sicherheitshinweise und die Warnhinweise vor Handlungsanweisungen in dieser Anleitung nicht beachten.

- Lesen Sie diese Anleitung gründlich und vollständig, bevor Sie mit dem Produkt arbeiten.
- Bewahren Sie die Anleitung so auf, dass sie jederzeit für alle Benutzer zugänglich ist.
- Geben Sie das Produkt an Dritte stets zusammen mit der Betriebsanleitung weiter.

Bestimmungsgemäße Verwendung

Das Produkt ist ausschließlich dazu bestimmt, in eine Maschine bzw. Anlage eingebaut oder mit anderen Komponenten zu einer Maschine bzw. Anlage zusammengefügt zu werden. Das Produkt darf erst in Betrieb genommen werden, wenn es in die Maschine/die Anlage, für die es bestimmt ist, eingebaut ist.

Halten Sie die in den technischen Daten genannten Betriebsbedingungen und Leistungsgrenzen ein. Verwenden Sie als Medium ausschließlich Druckluft.

Das Produkt ist ein technisches Arbeitsmittel und nicht für die private Verwendung bestimmt.

Die bestimmungsgemäße Verwendung schließt auch ein, dass Sie diese Anleitung und insbesondere das Kapitel „Sicherheitshinweise" vollständig gelesen und verstanden haben.

Nicht bestimmungsgemäße Verwendung

Als nicht bestimmungsgemäße Verwendung gilt, wenn Sie das Produkt

- außerhalb der Anwendungsgebiete verwenden, die in dieser Anleitung genannt werden,
- unter Betriebsbedingungen verwenden, die von den in dieser Anleitung beschriebenen abweichen.

Qualifikation des Personals

Alle mit dem Produkt verbundenen Tätigkeiten erfordern grundlegende mechanische, elektrische, pneumatische Kenntnisse sowie Kenntnisse der zugehörigen Fachbegriffe. Um die Betriebssicherheit zu gewährleisten, dürfen diese Tätigkeiten daher nur von einer entsprechenden Fachkraft oder einer unterwiesenen Person unter Leitung einer Fachkraft durchgeführt werden.

Eine Fachkraft ist, wer aufgrund seiner fachlichen Ausbildung, seiner Kenntnisse und Erfahrungen sowie seiner Kenntnisse der einschlägigen Bestimmungen die ihm übertragenen Arbeiten beurteilen, mögliche Gefahren erkennen und geeignete Sicherheitsmaßnahmen treffen kann. Eine Fachkraft muss die einschlägigen fachspezifischen Regeln einhalten.

Allgemeine Sicherheitshinweise

- Beachten Sie die gültigen Vorschriften zur Unfallverhütung und zum Umweltschutz im Verwenderland und am Arbeitsplatz.
- Verwenden Sie AVENTICS-Produkte nur in technisch einwandfreiem Zustand.
- Prüfen Sie das Produkt auf offensichtliche Mängel, wie beispielsweise Risse im Gehäuse oder fehlende Schrauben, Abdeckkappen, Dichtungen.
- Die Gewährleistung erlischt bei fehlerhafter Montage.
- Belasten Sie das Produkt unter keinen Umständen in unzulässiger Weise mechanisch.
- Warnungen und Angaben zum Produkt dürfen nicht mit Farbe etc. überdeckt werden, sondern müssen stets gut lesbar sein.

Produkt- und technologieabhängige Sicherheitshinweise

- Verlegen Sie die Kabel und Leitungen so, dass diese nicht beschädigt werden und niemand darüber stolpern kann.
- Das Produkt darf nicht in aggressiver Umgebungsluft (z. B. Lösungsmitte-dämpfe) betrieben werden.
- Auf oder in den Filtern, Behältern oder Sichtfenstern darf sich kein Schmutz ansammeln. Tauschen Sie Behälter aus, wenn der Schmutz am Ablass nicht entfernt werden kann (Ablass kann verstopfen).

3 Lieferumfang

Im Lieferumfang sind enthalten:

- 1 Öler laut Bestellung
- Betriebsanleitung

4 Zu diesem Produkt

1 Die Öler sind Komponenten von Wartungseinheiten. Sie dienen zur dosierten Abgabe von Öl an die Druckluft. Typische Einsatzgebiete sind Zylinder mit Geschwindigkeiten > 1 m/s, metallisch dichtende Ventile und Druckluftwerkzeuge.

5 Montage, Inbetriebnahme und Betrieb

- Lassen Sie das Produkt vor der Inbetriebnahme einige Stunden akklimatisieren, da sich ansonsten im Gehäuse Kondenswasser niederschlagen kann.

⚠ VORSICHT
Verletzungsgefahr durch Montage unter Druck oder Spannung! Die Montage unter Druck oder anliegender elektrischer Spannung kann zu Verletzungen führen und das Produkt oder Anlagenteile beschädigen. ▸ Schalten Sie den relevanten Anlagenteil drucklos und spannungsfrei, bevor Sie das Produkt montieren. ▸ Sichern Sie die Anlage gegen Wiedereinschalten.
Anlage steht im Betrieb unter Druck! Bei unsachgemäßer Installation kann es zur Beschädigung der Wartungseinheit/des Wartungsgeräts und schweren Verletzungen kommen. ▸ Prüfen Sie vor Inbetriebnahme alle Verbindungen, Anschlüsse und Wartungsgeräte auf korrekte Installation.
Schlagartiger Druckanstieg bei Inbetriebnahme! Wird keine Befülleinheit SSU verwendet, steht bei Inbetriebnahme die Anlage schlagartig unter Druck! Hierdurch kann es zu gefährlichen, ruckartigen Zylinderbewegungen kommen. ▸ Stellen Sie sicher, dass bei Inbetriebnahme der Anlage die Zylinder in Endstellung stehen oder von Zylindern, die nicht in Endstellung stehen, keine Gefahr ausgehen kann.
Gesundheitsschädliche Ölnebel! Bei Verwendung von Öl entstehen in der Druckluftanlage Ölnebel, die gesundheitsschädlich sind. ▸ Betreiben Sie den Öler nur in geschlossenen Pneumatiksystemen.

Befestigungselemente W01 montieren

- Beachten Sie die Abbildung W01.

2 Behälter und Schutzkorb montieren

1. Schieben Sie den Schutzkorb auf den Behälter (a).
2. Setzen Sie die Dichtung (b) und den Behälter inklusive Schutzkorb (c) auf das Ölergehäuse.
3. Schieben Sie den Sicherungsring (d) über den Behälter inklusive Schutzkorb und drehen Sie diesen fest.

Öler befüllen

- Befüllen Sie den Behälter nur mit spezifiziertem Öl (siehe „Technische Daten").
- Kontrollieren Sie regelmäßig den Ölstand und füllen Sie Öl nach, wenn der Ölstand die auf dem Behälter markierte minimale Füllhöhe erreicht hat.

Bei zu hohem Füllstand kann Öl in die Anlage gelangen und diese beschädigen.

3 Ölbehälter manuell befüllen

VORSICHT

Verletzungsgefahr durch Montage unter Druck oder Spannung!

Die Montage unter Druck oder anliegender elektrischer Spannung kann zu Verletzungen führen und das Produkt oder Anlagenteile beschädigen.

- Schalten Sie den relevanten Anlagenteil drucklos und spannungsfrei, bevor Sie das Produkt montieren.
- Sichern Sie die Anlage gegen Wiedereinschalten.

Manuelle Befüllung vor Inbetriebnahme

1. Demontieren Sie den Behälter wie in Abbildung (5) dargestellt.
2. Befüllen Sie den Behälter wie in (3a) dargestellt bis zur markierten maximalen Füllhöhe.
3. Montieren Sie den Behälter wie unter „Behälter und Schutzkorb montieren" beschrieben.

Manuelle Befüllung des montierten Ölbehälters

1. Schalten Sie den relevanten Anlagenteil drucklos.
2. Demontieren Sie den Behälter wie in Abbildung (5) dargestellt.
3. Befüllen Sie den Behälter wie in (3a) dargestellt bis zur markierten maximalen Füllhöhe.
4. Montieren Sie den Behälter wie unter „Behälter und Schutzkorb montieren" beschrieben.
5. Schalten Sie den relevanten Anlagenteil wieder ein.

Manuelle Befüllung im laufenden Betrieb

1. Lösen Sie die Befüllschraube (3b).
2. Befüllen Sie den Behälter, bis das Öl die auf dem Behälter markierte maximale Füllhöhe erreicht hat.
3. Schrauben Sie die Befüllschraube (3b) wieder zu.

4 Ölmenge einstellen

Die Ölmenge kann im laufenden Betrieb eingestellt werden.

1. Stellen Sie die Ölmenge mit der Dosierschraube am Tropfaufsatz des Ölers ein.
2. Bestimmen Sie die abgegebene Ölmenge durch Beobachten der Tropfenanzahl im Tropfaufsatz.
   Richtwert (qv = 1000 Nl/min): 1–2 Tropfen/min

6 Instandhaltung und Instandsetzung

Reinigung und Pflege

- Verschließen Sie alle Öffnungen mit geeigneten Schutzeinrichtungen, damit kein Reinigungsmittel ins System eindringen kann.
- Verwenden Sie niemals Lösemittel oder aggressive Reinigungsmittel. Reinigen Sie das Produkt ausschließlich mit einem leicht feuchten Tuch. Verwenden Sie dazu ausschließlich Wasser und ggf. ein mildes Reinigungsmittel.
- Verwenden Sie zur Reinigung keine Hochdruckreiniger.
- Verwenden Sie keine Druckluft zum Reinigen (Abblasen) von Wartungseinheiten oder Wartungsgeräten.

7 Außerbetriebnahme, Demontage, Austausch

VORSICHT

Verletzungsgefahr bei Demontage oder Austausch unter Druck oder Spannung!

Demontage oder Austausch unter Druck oder anliegender elektrischer Spannung kann zu Verletzungen führen und das Produkt oder Anlagenteile beschädigen.

- Schalten Sie den relevanten Anlagenteil drucklos und spannungsfrei, bevor Sie das Produkt montieren oder Teile austauschen.
- Sichern Sie die Anlage gegen Wiedereinschalten.

Behälter und Schutzkorb demontieren

- Demontieren Sie den Behälter/Schutzkorb wie in Abbildung 5 dargestellt.

8 Entsorgung

Entsorgen Sie das Produkt und die Druckflüssigkeit nach den nationalen Bestimmungen Ihres Landes.

9 Fehlersuche und Fehlerbehebung

Störung	Mögliche Ursache	Abhilfe
Ölgehalt in der Druckluft zu niedrig	Öl hat min. Füllstand im Behälter unterschritten	Öl in den Behälter nachfüllen
	Dosierung zu niedrig	Tropfzahl erhöhen
	Umgebungstemperatur tiefer als zum Einstellzeitpunkt	Öl mit geringerer Viskosität verwenden
Ölgehalt in der Druckluft zu hoch	Öl wurde über den max. Füllstand im Behälter befüllt	Öl auf den max. Füllstand im Behälter entleeren
	Dosierung zu hoch	Tropfzahl verringern
	Umgebungstemperatur höher als zum Einstellzeitpunkt	Öl mit höherer Viskosität verwenden

10 Technische Daten

Maximal zulässiger Druck, Temperaturbereich und Gewindeanschluss sind auf den Produkten angegeben.

Allgemeine Daten	
Empfohlene Öle	Mineralöle: HLP-Öle nach DIN 51524, Teil 2
Empfohlene Viskosität	Sommeröl: HLP 68 (DIN 51 524 - ISO VG 68) Winteröl: HLP 32 (DIN 51 524 - ISO VG 32) Materialnummern siehe AVENTICS Online-Katalog
Behältervolumen	550 cm^3; 1700 cm^3
Einbaulage	Senkrecht

Weitere technische Daten finden Sie im Online-Katalog unter www.aventics.com/pneumatics-catalog.

11 Erweiterung und Umbau

VORSICHT

Verletzungsgefahr bei Demontage oder Austausch unter Druck oder Spannung!

Demontage oder Austausch unter Druck oder anliegender elektrischer Spannung kann zu Verletzungen führen und das Produkt oder Anlagenteile beschädigen.

- Schalten Sie den relevanten Anlagenteil drucklos und spannungsfrei, bevor Sie das Produkt montieren oder Teile austauschen.
- Sichern Sie die Anlage gegen Wiedereinschalten.

Durchflussrichtung ändern

Im Auslieferungszustand ist die Durchflussrichtung von links (P1, IN) nach rechts (P2, OUT). Soll die Durchflussrichtung geändert werden, gehen Sie wie folgt vor:

1. Schalten Sie den relevanten Anlagenteil drucklos.
2. Beachten Sie die Abbildung 6.
3. Lösen Sie den Öler vom Druckluftnetz und/oder von der Wandhalterung.
4. Drehen Sie das Ölergehäuse um 180° vertikal.
5. Befestigen Sie den Öler ggf. an der Wandhalterung und schließen Sie diesen wieder an das Druckluftnetz an.

English

1 About This Documentation

These instructions contain important information for the safe and appropriate assembly and commissioning of the product.

- Read these instructions carefully, especially the section "Notes on Safety", before working with the product.

Additional documentation

- Read and follow the operating instructions for the MU1 series maintenance unit.
- Also follow the instructions for the other system components.
- Furthermore, observe general, statutory and other binding rules of the European and national laws, as well as the valid regulations in your country to protect the environment and avoid accidents.

Presentation of information

Warnings

In this document, there are warning notes before the steps whenever there is a danger of personal injury or damage to equipment. The measures described to avoid these hazards must be observed.

Structure of warnings

⚠ SIGNAL WORD
Hazard type and source Consequences of non-observance ▸ Measures to avoid these hazards

Meaning of the signal words

⚠ CAUTION
Indicates a hazardous situation which, if not avoided, could result in minor or moderate injuries.
NOTICE
Indicates damage to property: The product or its environment may be damaged.

Symbols

i	Operation may be impaired if this information is disregarded.

2 Notes on Safety

The product has been manufactured according to the accepted rules of current technology. Even so, there is a risk of injury or damage if the following general safety instructions and the specific warnings given in this instruction manual are not observed.

- Read these instructions completely before working with the product.
- Keep these instructions in a location where they are accessible to all users at all times.
- Always include the operating instructions when you pass the product on to third parties.

Intended use

The product is exclusively intended for installation in a machine or system or combination with other components to form a machine or system. The product may only be commissioned after it has been installed in the machine/system for which it is intended.

Use is permitted only under the operating conditions and within the performance limits listed in the technical data. Only use compressed air as the medium.

The product is technical equipment and is intended for professional use only.

Intended use includes having completely read and understood these instructions, especially the section "Notes on Safety".

Improper use

Improper use includes using the product

- for any application not stated in these instructions, or
- under operating conditions that deviate from those described in these instructions.

Personnel qualifications

All tasks associated with the products require basic mechanical, electrical, and pneumatic knowledge, as well as knowledge of the respective technical terms. In order to ensure operational safety, these tasks may only be carried out by qualified personnel or an instructed person under the direction of qualified personnel.

Qualified personnel are those who can recognize possible hazards and institute the appropriate safety measures, due to their professional training, knowledge, and experience, as well as their understanding of the relevant conditions pertaining to the work to be done. Qualified personnel must observe the rules relevant to the subject area.

General safety instructions

- Observe the valid local regulations to protect the environment in the country of use and to avoid workplace accidents.
- Only use AVENTICS products that are in perfect working order.
- Examine the product for obvious defects, such as cracks in the housing or missing screws, caps, or seals.
- The warranty will not apply if the product is incorrectly assembled.
- Do not place any improper mechanical loads on the product under any circumstances.
- Product warnings and information must be legible, i.e. not covered by paint, etc.

Safety instructions related to the product and technology

- Lay cables and lines so that they cannot be damaged and no one can trip over them.
- Do not operate the product in aggressive ambient air (i.e. solvent gases).
- Dirt must not collect on or in the filters, reservoirs, or windows. Replace reservoirs when the dirt cannot be removed from the drain (drain can clog).

3 Delivery Contents

The delivery contents include:

- 1 lubricator as per order
- Operating instructions

4 About This Product

1 The lubricators are maintenance unit components. They are used to regulate oil release to the compressed air. Cylinder speeds >1 m/s, metal-metal sealing valves, and compressed air tools are typical applications.

5 Assembly, Commissioning, Operation

- Let the product acclimatize for several hours before commissioning; otherwise, water may condense in the housing.

⚠ CAUTION
Danger of injury if assembled under pressure or voltage! Assembling when under pressure or voltage can lead to injuries and damage to the product or system components. ▸ Make sure that the relevant system part is not under voltage or pressure before you assemble the product. ▸ Protect the system against being switched on.
System is operating under pressure. Incorrect installation could damage the maintenance unit/device and cause serious injury. ▸ Before start-up, check that all connections, ports, and maintenance devices have been correctly installed.
Sudden surge in pressure during start-up! If no SSU filling unit is used, the system will suddenly be under pressure during start-up! This could cause dangerous and sudden cylinder movements. ▸ When starting up the system, make sure that the cylinders are in their end position. For cylinders not in the end position, make sure they do not present any danger.
Noxious oil mist! If oil is used in the compressed air system, noxious oil mist may develop. ▸ Only operate the lubricator in closed pneumatic systems.

Assembling the W01 mounting elements

- See Figure W01.

2 Assembling the reservoir and protective guard

1. Slide the protective guard on the reservoir (a).
2. Place the seal (b) and the reservoir with the protective guard (c) onto the lubricator housing.
3. Slide the locking ring (d) over the reservoir with the protective guard and tighten firmly.

Filling the lubricator

- Fill the reservoir with the specified oil only (see “Technical Data”).
- Regularly check the oil level and refill if the oil has reached the minimum level indicated on the reservoir.

i	If the filling level is too high, oil can reach the system and damage it.

3 Filling the oil reservoir manually

CAUTION

Danger of injury if assembled under pressure or voltage!

Assembling when under pressure or voltage can lead to injuries and damage to the product or system components.

- ▸ Make sure that the relevant system part is not under voltage or pressure before you assemble the product.
- ▸ Protect the system against being switched on.

Manual filling before commissioning

1. Remove the reservoir as shown in Figure (5).
2. Fill the reservoir as shown in (3a) to the indicated maximum level.
3. Assemble the reservoir as described in „Assembling the reservoir and protective guard".

Manual filling of the assembled oil reservoir

1. Make sure the relevant system part is not under pressure.
2. Remove the reservoir as shown in Figure (5).
3. Fill the reservoir as shown in (3a) to the indicated maximum level.
4. Assemble the reservoir as described in „Assembling the reservoir and protective guard".
5. Switch the relevant system part back on.

Manual filling during operation

1. Loosen filling screw (3b).
2. Fill the reservoir until the oil reaches the maximum level indicated on the reservoir.
3. Tighten filling screw (3b) again.

4 Setting the oil amount

The amount of oil can be adjusted during operation.

1. Set the oil amount using the metering screw on the lubricator's drop attachment.
2. Determine the amount of oil discharged by observing the number of drops in the drop attachment. Standard value (qv = 1000 std l/min): 1–2 drops/min

6 Service and Repairs

Cleaning and servicing

- Seal all openings with suitable protective caps to prevent detergents from penetrating the system.
- Never use solvents or strong detergents. Only clean the product using a slightly damp cloth. Only use water and, if necessary, a mild detergent.
- Do not use high-pressure cleaners for cleaning.
- Do not use any compressed air for cleaning (blowing off) maintenance units and devices.

7 Decommissioning, Disassembly, Exchange

CAUTION

Danger of injury if disassembled or exchanged under pressure or voltage!

Disassembly or exchange when under pressure or electrical voltage can lead to injuries and damage to the product or the system components.

- ▸ Make sure that the relevant system part is not under pressure or voltage before assembling the product or exchanging parts.
- ▸ Protect the system against being switched on.

Disassembling the reservoir and protective guard

- ▸ Remove the reservoir and protective guard as shown in Figure 5.

8 Disposal

Scrap the device and fluid in accordance with local regulations.

9 Troubleshooting

Malfunction	Possible cause	Remedy
Oil content in compressed air is too low	Oil fell below the minimum filling level in the reservoir	Refill oil in the reservoir
	Dose too low	Increase number of drops
	Ambient temperature lower than at time of setting	Use oil with lower viscosity
Oil content in compressed air is too high	Oil in the reservoir was filled above max. filling level	Drain oil in the reservoir until it is at the max. filling level
	Dose too high	Decrease number of drops
	Ambient temperature higher than at time of setting	Use oil with higher viscosity

10 Technical Data

Maximum permissible pressure, temperature range, and thread connection are indicated on the product.

General data	
Recommended oils	Mineral oils: HLP oils acc. to DIN 51524, part 2
Recommended viscosity	Summer oil: HLP 68 (DIN 51 524 – ISO VG 68) Winter oil: HLP 32 (DIN 51 524 – ISO VG 32) For part numbers, see the AVENTICS online catalog
Reservoir volume	550 cm^3; 1700 cm^3
Mounting orientation	Vertical

Further technical data can be found in the online catalog at www.aventics.com/pneumatics-catalog.

11 Extension and Conversion

CAUTION

Danger of injury if disassembled or exchanged under pressure or voltage!

Disassembly or exchange when under pressure or electrical voltage can lead to injuries and damage to the product or the system components.

- ▸ Make sure that the relevant system part is not under pressure or voltage before assembling the product or exchanging parts.
- ▸ Protect the system against being switched on.

Changing the flow direction

When delivered, the flow direction is from left (P1, IN) to right (P2, OUT). If the flow direction must be changed, proceed as follows:

1. Make sure the relevant system part is not under pressure.
2. See Figure 6.
3. Remove the lubricator from the compressed air network and/or the wall holder.
4. Vertically rotate the lubricator housing by 180°.
5. Mount the lubricator on the wall holder, if required, and reconnect it to the compressed air network.

Français

1 A propos de cette documentation

Ce mode d'emploi contient des informations importantes pour monter et mettre en service le produit de manière sûre et conforme.

- Lire entièrement ce mode d'emploi et particulièrement le chapitre « Consignes de sécurité » avant de travailler avec le produit.

Documentations complémentaires

- Observer le mode d'emploi de l'unité de traitement de l'air MU1.
- Egalement consulter les modes d'emploi des autres composants de l'installation.
- Observer en outre les dispositions légales ainsi que toute autre réglementation à caractère obligatoire en vigueur et généralement applicable en Europe ainsi que dans le pays d'utilisation, de même que les consignes de prévention d'accident et de sauvegarde de l'environnement.

Présentation des informations

Consignes de danger

Dans ce mode d'emploi, toute consigne dont l'exécution est susceptible d'entraîner des dommages corporels ou matériels est précédée d'un avertissement. Les mesures décrites pour éviter des dangers doivent être respectées.

Structure des consignes de danger

⚠ MOT-CLE
Type et source de danger Conséquences en cas de non-respect du danger ▸ Mesures pour éviter les dangers

Signification des mots-clés

⚠ ATTENTION
Signale une situation dangereuse susceptible d'entraîner des blessures légères à modérées si le danger n'est pas évité.
REMARQUE
Signale des dommages matériels : le produit ou son environnement peuvent être endommagés.

Symboles

ⓘ Le non-respect de cette information peut altérer le fonctionnement.

2 Consignes de sécurité

Le produit a été fabriqué selon les règles techniques généralement reconnues. Des dommages matériels ou corporels peuvent néanmoins survenir si les consignes de sécurité générales suivantes ainsi que les avertissements précédant les consignes d'utilisation contenus dans le présent mode d'emploi ne sont pas respectés.

- Lire entièrement et soigneusement le mode d'emploi avant de travailler avec le produit.
- Ranger le mode d'emploi à un endroit tel que tous les utilisateurs puissent y accéder à tout moment.
- Toujours transmettre le produit à de tierces personnes accompagné du mode d'emploi respectif.

Utilisation conforme

Le produit a exclusivement été conçu pour être posé sur une machine ou une installation ou pour être assemblé à d'autres composants sur une machine ou une installation. La mise en service du produit n'est autorisée que lorsque celui-ci est entièrement monté sur la machine ou l'installation à laquelle il a été destiné. Respecter les conditions de fonctionnement et les limites de puissance figurant dans les données techniques. Comme fluide, utiliser uniquement de l'air comprimé.
Le produit est un outil de travail technique non destiné à un usage dans le domaine privé.
L'utilisation conforme inclut le fait d'avoir lu et compris ce mode d'emploi dans son intégralité et en particulier le chapitre « Consignes de sécurité ».

Utilisation non conforme

Une utilisation non conforme correspond :

- à une utilisation en dehors des domaines d'application cités dans ces instructions de montage,
- à une utilisation déviant des conditions de fonctionnement décrites dans ce mode d'emploi.

Qualification du personnel

L'ensemble des activités liées au produit exige des connaissances mécaniques, électriques et pneumatiques fondamentales, ainsi que la connaissance des termes techniques correspondants. Afin d'assurer un fonctionnement en toute sécurité, ces travaux ne doivent par conséquent être effectués que par des professionnels spécialement formés ou par une personne instruite et sous la direction d'un spécialiste.
Une personne spécialisée est capable de juger des travaux qui lui sont confiés, de reconnaître d'éventuels dangers et de prendre les mesures de sécurité adéquates grâce à sa formation spécialisée, ses connaissances et expériences, ainsi qu'à ses connaissances des directives correspondantes. Elle doit respecter les règles spécifiques correspondantes.

Consignes générales de sécurité

- Respecter les consignes de prévention d'accidents et de protection de l'environnement en vigueur dans le pays d'utilisation et au poste de travail.
- Utiliser les produits AVENTICS exclusivement lorsque leur état technique est irréprochable.
- Vérifier sur le produit la présence de vices manifestes ou de dégâts dus au transport, par exemple un boîtier fissuré, des vis, couvercles de protection ou joints manquants.
- La garantie n'est plus valable en cas de montage incorrect.
- Ne surcharger en aucun cas le produit de manière mécanique de par une utilisation non conforme.
- Les avertissements et indications concernant le produit doivent rester lisibles et ne pas être recouverts par de la peinture ou autre.

Consignes de sécurité selon le produit et la technique

- Poser les câbles et les lignes de sorte que ceux-ci ne soient pas endommagés et que personne ne puisse trébucher dessus.
- Le produit ne doit pas fonctionner dans un air ambiant agressif (par exemple des vapeurs de solvants).
- Aucun dépôt de poussière ne doit s'accumuler dans et sur les filtres, cuves et fenêtres. Si la poussière est impossible à enlever au niveau de la purge, remplacer la cuve (la purge pouvant se boucher).

3 Fourniture

Sont compris dans la fourniture :

- 1 lubrificateur conforme à la commande
- Mode d'emploi

4 A propos de ce produit

1 Les lubrificateurs sont des composants d'unités de traitement de l'air. Ils sont destinés à dispenser de l'huile à l'air comprimé de manière dosée. Les domaines d'application typiques sont des vérins dont la vitesse est >1 m/s, des distributeurs à étanchéité métallique et des outils à air comprimé.

5 Montage, mise en service et fonctionnement

- Avant la mise en service du produit, laisser le produit s'acclimater pendant quelques heures, de l'eau de condensation pouvant sinon de se former dans le boîtier.

⚠ ATTENTION
Risque de blessure dû à un montage sous pression ou sous tension ! Le montage sous pression ou sous tension électrique en présence peut provoquer des blessures et endommager le produit ou des parties de l'installation. ▸ Mettre la partie pertinente de l'installation hors pression et hors tension avant de monter le produit. ▸ Protéger l'installation de toute remise en marche.
Lors du fonctionnement, l'installation est sous pression ! En cas d'installation non conforme, l'unité / l'appareil de traitement de l'air risque de subir des dommages et des blessures graves peuvent être causées. ▸ Avant de procéder à la mise en service, vérifier que tous les raccords et appareils de traitement de l'air sont installés correctement.
Brusque montée en pression lors de la mise en service ! Si aucune unité de remise en pression SSU n'est employée, l'installation est brusquement mise sous pression à la mise en service ! Cela peut provoquer des mouvements dangereux et saccadés du vérin. ▸ Lors de la mise en service de l'installation, veiller à ce que les vérins se trouvent en position finale ou que les vérins qui ne sont pas en position finale ne puissent présenter aucun danger.
Brouillard d'huile dangereux pour la santé ! Lors de l'utilisation d'huile, des brouillards d'huile dangereux pour la santé apparaissent dans l'installation pneumatique. ▸ N'utiliser le lubrificateur que dans des systèmes pneumatiques fermés.

Montage des éléments de fixation W01

- Respectez la figure W01.

2 Montage de la cuve et du capot de protection

1. Glisser le capot de protection sur la cuve (a).
2. Placer le joint (b) et la cuve, capot de protection inclus (c), sur le boîtier du lubrificateur.
3. Glisser la bague de sécurité (d) sur la cuve, capot de protection inclus, puis la serrer à fond.

Remplissage du lubrificateur

- Uniquement remplir la cuve avec l'huile spécifiée (voir « Données techniques »).
- Contrôler régulièrement le niveau d'huile et remplir l'huile lorsque le niveau a atteint le repère de remplissage minimal figurant sur la cuve.

En cas de remplissage trop élevé, l'huile peut pénétrer dans l'installation et endommager celle-ci.

3 Remplissage manuel de la cuve d'huile

ATTENTION

Risque de blessure dû à un montage sous pression ou sous tension !

Le montage sous pression ou sous tension électrique en présence peut provoquer des blessures et endommager le produit ou des parties de l'installation.

- Mettre la partie pertinente de l'installation hors pression et hors tension avant de monter le produit.
- Protéger l'installation de toute remise en marche.

Remplissage manuel avant mise en service

1. Démonter la cuve tel que décrit sur la figure (5).
2. Remplir la cuve jusqu'à la hauteur de remplissage maximale indiquée, tel que décrit sur la figure (3a).
3. Monter la cuve tel que décrit au chapitre „Montage de la cuve et du capot de protection".

Remplissage manuel de la cuve d'huile montée

1. Mettre la partie concernée de l'installation hors pression.
2. Démonter la cuve tel que décrit sur la figure (5).
3. Remplir la cuve jusqu'à la hauteur de remplissage maximale indiquée, tel que décrit sur la figure (3a).
4. Monter la cuve tel que décrit au chapitre „Montage de la cuve et du capot de protection".
5. Rallumer la partie concernée de l'installation.

Remplissage manuel en cours de fonctionnement

1. Dévisser la vis de remplissage (3b).
2. Remplir la cuve jusqu'à ce que l'huile atteigne le repère de remplissage maximal figurant sur la cuve.
3. Revisser la vis de remplissage (3b).

4 Réglage de la quantité d'huile

La quantité d'huile peut être réglée en cours de fonctionnement.

1. Régler la quantité d'huile au moyen de la vis de dosage située sur le collecteur de gouttes du lubrificateur.
2. Déterminer la quantité d'huile dispensée en observant le nombre de gouttes dans le collecteur de gouttes.
   Valeur de référence (qv = 1000 Nl/min) : 1 à 2 gouttes/min

6 Entretien et maintenance

Nettoyage et maintenance

- Obturer toutes les ouvertures à l'aide de dispositifs de protection appropriés afin qu'aucun produit nettoyant ne puisse s'infiltrer dans le système.
- Ne jamais utiliser de solvants ni de détergents agressifs. Nettoyer le produit uniquement avec un chiffon légèrement humide. Pour cela, utiliser exclusivement de l'eau et éventuellement un détergent doux.
- N'utiliser aucun nettoyeur haute pression pour le nettoyage.
- Pour le nettoyage par soufflement des unités ou appareils de traitement de l'air, n'utiliser aucun air comprimé.

7 Mise hors service, démontage, remplacement

ATTENTION

Risque de blessures en cas de démontage ou de remplacement sous pression ou sous tension !

Le démontage ou remplacement sous pression ou sous tension électrique en présence peut provoquer des blessures et endommager le produit ou les parties de l'installation.

- Mettre la partie pertinente de l'installation hors pression et hors tension avant de monter le produit ou de remplacer des pièces.
- Protéger l'installation de toute remise en marche.

Démontage de la cuve et du capot de protection

- Démonter la cuve / le capot de protection tel que décrit sur la figure (5).

8 Elimination

Eliminer le produit et le fluide sous pression selon les directives en vigueur dans votre pays.

9 Recherche et élimination de défauts

Défaut	Cause possible	Remède
Teneur en huile de l'air comprimé trop faible	L'huile est inférieure au niveau minimum de la cuve	Faire le niveau d'huile dans la cuve
	Dosage trop faible	Augmenter le nombre de gouttes
	Température ambiante plus basse qu'au moment du réglage	Utiliser une huile moins visqueuse
Teneur en huile de l'air comprimé trop élevée	Le niveau d'huile max. a été dépassé lors du remplissage d'huile	Vider le trop-plein d'huile jusqu'au niveau max.
	Dosage trop élevé	Diminuer le nombre de gouttes
	Température ambiante plus élevée qu'au moment du réglage	Utiliser une huile plus visqueuse

10 Données techniques

Les pression maximale autorisée, plage de température et raccord fileté sont indiqués sur les produits.

Données générales	
Huiles recommandées	Huiles minérales : huiles HLP selon DIN 51524, partie 2
Viscosité recommandée	Huile d'été : HLP 68 (DIN 51 524 – ISO VG 68) Huile d'hiver : HLP 32 (DIN 51 524 – ISO VG 32) Références, voir le catalogue en ligne AVENTICS
Volume de cuve	550 cm^3 ; 1700 cm^3
Position de montage	Verticale

De plus amples données techniques sont disponibles dans notre catalogue en ligne sur www.aventics.com/pneumatics-catalog.

11 Transformation et extension

ATTENTION

Risque de blessures en cas de démontage ou de remplacement sous pression ou sous tension !

Le démontage ou remplacement sous pression ou sous tension électrique en présence peut provoquer des blessures et endommager le produit ou les parties de l'installation.

- Mettre la partie pertinente de l'installation hors pression et hors tension avant de monter le produit ou de remplacer des pièces.
- Protéger l'installation de toute remise en marche.

Modification du sens de débit

A la livraison de l'appareil, le sens de débit va de la gauche (P1, IN) vers la droite (P2, OUT). Pour modifier le sens de débit, procéder comme suit :

1. Mettre la partie concernée de l'installation hors pression.
2. Respectez la figure 6.
3. Détacher le lubrificateur du réseau d'air comprimé et/ou du support mural.
4. Tourner le boîtier du lubrificateur verticalement de 180°.
5. Le cas échéant, fixer le lubrificateur au support mural, puis le raccorder à nouveau au réseau d'air comprimé.

Italiano

1 Sulla presente documentazione

La presente documentazione contiene importanti informazioni per trasportare, installare e azionare il prodotto nel rispetto delle norme e della sicurezza.

- Leggere queste istruzioni e in particolar modo il capitolo "Indicazioni di sicurezza" prima di adoperare il prodotto.

Documentazioni supplementari

- Osservare le istruzioni per l'uso dell'unità di manutenzione MU1.
- Osservare anche le istruzioni degli altri componenti.
- Osservare inoltre le norme vigenti e generalmente riconosciute della legislazione europea o nazionale nonché le norme antinfortunistiche e di tutela dell'ambiente in vigore nel proprio paese.

Rappresentazione delle informazioni

Avvertenze di sicurezza

In queste istruzioni le azioni da eseguire sono precedute da avvertenze di sicurezza, se esiste pericolo di danni a cose o lesioni a persone. Le misure descritte per la prevenzione di pericoli devono essere rispettate.

Struttura delle avvertenze di sicurezza

⚠ PAROLA DI SEGNALAZIONE
Tipo e fonte del pericolo Conseguenze in caso di mancato rispetto dell'avvertenza di pericolo ▸ Misure per evitare il pericolo

Significato delle parole di segnalazione

⚠ ATTENZIONE
Indica una situazione pericolosa che, se non evitata, può provocare lesioni medie o leggere.
NOTA
Indica danni materiali: il prodotto o l'ambiente circostante possono essere danneggiati.

Simboli

ℹ In caso di inosservanza, possono insorgere disturbi durante l'esercizio.

2 Indicazioni di sicurezza

Il prodotto è stato realizzato in base alle regole della tecnica generalmente riconosciute. Nonostante ciò esiste il pericolo di danni a cose e persone, se non vengono osservate le istruzioni ed avvertenze di sicurezza di base illustrate di seguito, prima di intraprendere qualsiasi azione.

- Leggere perciò attentamente queste istruzioni in ogni parte prima di adoperare il prodotto.
- Conservare le istruzioni in modo che siano sempre accessibili a tutti gli utenti.
- Se si consegna il prodotto a terzi, allegare sempre le istruzioni per l'uso.

Utilizzo a norma

Il prodotto è destinato esclusivamente al montaggio in una macchina o in un impianto o all'integrazione con altri componenti in una macchina o in un impianto. Il prodotto deve essere messo in funzione solo dopo il montaggio nella macchina/nell'impianto al/alla quale è destinato.

Rispettare le condizioni di esercizio e i limiti di potenza riportati nei dati tecnici. Utilizzare come fluido esclusivamente aria compressa.

Il prodotto è uno strumento di lavoro tecnico non destinato all'uso privato.

L'uso a norma comprende anche la lettura e la comprensione completa di queste istruzioni ed in particolar modo del capitolo "Avvertenze di sicurezza".

Utilizzo non a norma

Per uso non a norma si intende l'impiego del prodotto

- al di fuori degli ambiti d'applicazione riportati in queste istruzioni,
- in condizioni di funzionamento che deviano da quelle riportate in queste istruzioni.

Qualifica del personale

Tutte le attività legate al prodotto richiedono conoscenze basilari meccaniche, elettriche e pneumatiche, nonché conoscenze dei relativi termini tecnici. Per garantire la sicurezza d'esercizio queste attività devono essere perciò eseguite solo da personale specializzato in materia o da una persona istruita sotto la guida e la sorveglianza di personale qualificato.

Per personale specializzato si intendono coloro i quali, grazie alla propria formazione professionale, alle proprie conoscenze ed esperienze e alle conoscenze delle disposizioni vigenti, sono in grado di valutare i lavori commissionati, individuare i possibili pericoli e adottare le misure di sicurezza adeguate. Il personale specializzato deve rispettare le norme in vigore specifiche del settore.

Indicazioni di sicurezza generali

- Osservare le prescrizioni antinfortunistiche e di protezione ambientale vigenti nello stato in cui l'apparecchio viene usato e sul posto di lavoro.
- Utilizzare i prodotti AVENTICS esclusivamente in condizioni tecniche perfette.
- Verificare eventuali anomalie del prodotto, come per esempio fessure nel corpo oppure viti, cuffie, guarnizioni mancanti.
- La garanzia decade in caso di montaggio errato.
- Evitare di sollecitare meccanicamente il prodotto in modo non consentito.
- Le avvertenze e le indicazioni relative al prodotto non devono essere coperte da vernice ecc., ma devono essere sempre chiaramente leggibili.

Avvertenze di sicurezza sul prodotto e sulla tecnologia

- Disporre i cavi e i collegamenti in modo tale che non vengano danneggiati e che nessuno ci inciampi.
- Il prodotto non deve essere impiegato in atmosfera aggressiva (per es. vapori di solventi).
- Su o all'interno di filtri, contenitori o finestrelle di controllo non deve accumularsi sporco. Sostituire i contenitori se non si riesce a rimuovere lo sporco sullo scarico, che altrimenti può otturarsi.

3 Fornitura

Sono compresi nella fornitura:

- 1 lubrificatore come da ordinazione
- Istruzioni d'uso

4 Descrizione del prodotto

1 I lubrificatori sono componenti delle unità di manutenzione. Sono utilizzati per l'erogazione dosata di olio nell'aria compressa. Le aree di impiego tipiche sono cilindri con velocità > 1 m/s, valvole con tenuta metallo-metallo e utensili per l'aria compressa.

5 Montaggio, messa in funzione e uso

- Prima della messa in funzione, attendere alcune ore che il prodotto si adatti all'atmosfera ambiente, per evitare la formazione di condensa nell'alloggiamento.

⚠ ATTENZIONE
Pericolo di lesioni dovuto al montaggio in pressione o in tensione elettrica! Il montaggio in pressione o in tensione elettrica può provocare ferimenti e danneggiare il prodotto o parti dell'impianto. ▸ Togliere l'alimentazione elettrica e pneumatica della parte dell'impianto rilevante prima di montare il prodotto. ▸ Proteggere l'impianto da una riaccensione.
L'impianto durante il funzionamento è sottoposto a pressione! Un'installazione non idonea può provocare danni all'unità/all'apparecchio di manutenzione e portare a lesioni gravi. ▸ Prima della messa in funzione controllare la corretta installazione di tutti i collegamenti, raccordi e apparecchi di manutenzione.
Aumento improvviso della pressione durante la messa in funzione! Se non viene utilizzata nessuna unità di riempimento SSU, durante la messa in funzione l'impianto è sottoposto a pressione improvvisa! Per questo possono verificarsi movimenti dei cilindri a scatti e pericolosi. ▸ Assicurarsi che durante la messa in funzione dell'impianto i cilindri si trovino nella posizione di fine corsa, e che, in caso contrario, non possano rappresentare alcun pericolo.
Nebbia d'olio nociva per la salute! L'utilizzo d'olio comporta la formazione di nebbia d'olio nell'impianto dell'aria compressa che è nociva per la salute. ▸ Utilizzare i lubrificatori solo in sistemi pneumatici chiusi.

Montaggio degli elementi di fissaggio W01

- Osservare la figura W01.

2 Montaggio del serbatoio e della gabbia di protezione

1. Inserire la gabbia di protezione sopra il contenitore (a).
2. Inserire la guarnizione (b) e il serbatoio con gabbia di protezione incl. (c) sul corpo del lubrificatore.
3. Spingere l'anello di sicurezza (d) sopra il serbatoio, gabbia di protezione inclusa, e stringerlo.

Caricamento del lubrificatore

- Caricare il contenitore solo con olio specifico (ved. "Dati tecnici").
- Controllare regolarmente il livello dell'olio e rabboccarlo se ha raggiunto l'altezza di riempimento minima segnata sul serbatoio.

Se il livello di riempimento è troppo alto, l'olio può fuoriuscire nell'impianto danneggiandolo.

3 Caricamento manuale del serbatoio dell'olio

ATTENZIONE

Pericolo di lesioni dovuto al montaggio in pressione o in tensione elettrica!

Il montaggio in pressione o in tensione elettrica può provocare ferimenti e danneggiare il prodotto o parti dell'impianto.

- Togliere l'alimentazione elettrica e pneumatica della parte dell'impianto rilevante prima di montare il prodotto.
- Proteggere l'impianto da una riaccensione.

Caricamento manuale prima della messa in funzione

1. Smontare il serbatoio come rappresentato in figura (5).
2. Caricare il serbatoio come illustrato in (3a) fino all'altezza massima di riempimento segnata sul serbatoio.
3. Montare il serbatoio come descritto al paragrafo „ Montaggio del serbatoio e della gabbia di protezione".

Caricamento manuale del serbatoio dell'olio montato

1. Togliere l'alimentazione pneumatica della parte rilevante dell'impianto.
2. Smontare il serbatoio come rappresentato in figura (5).
3. Caricare il serbatoio fino all'altezza massima di riempimento indicata, come illustrato nella figura (3a).
4. Montare il serbatoio come descritto al paragrafo „ Montaggio del serbatoio e della gabbia di protezione".
5. Riattivare la parte rilevante dell'impianto.

Caricamento manuale durante il funzionamento

1. Svitare la vite di riempimento (3b).
2. Caricare il serbatoio fino a quando l'olio ha raggiunto l'altezza di riempimento massima indicata.
3. Avvitare nuovamente la vite di riempimento (3b).

4 Impostazione della quantità di olio

La quantità di olio può essere regolata durante il funzionamento.

1. Regolare la quantità di olio con la vite di dosaggio posta nel contenitore di raccolta del lubrificatore.
2. Determinare la quantità di olio erogato osservando il numero di gocce nel contenitore di raccolta.
   Valore indicativo (qv = 1000 Nl/min): 1–2 gocce/min

6 Manutenzione e riparazione

Pulizia e cura

- Chiudere tutte le aperture con dispositivi di protezione adeguati, in modo da evitare la penetrazione di detergenti nel sistema.
- Non usare mai solventi o detergenti aggressivi. Pulire il prodotto esclusivamente con un panno morbido e umido. Usare a tal scopo esclusivamente acqua ed eventualmente un detergente delicato.
- Non utilizzare idropulitrici ad alta pressione per la pulizia.
- Non utilizzare aria compressa per la pulizia (soffiatura) di unità o apparecchi di manutenzione.

7 Messa fuori servizio, smontaggio, sostituzione

ATTENZIONE

Pericolo di ferimento dovuto allo smontaggio o alla sostituzione in pressione o in tensione elettrica!

Lo smontaggio o la sostituzione in pressione o in tensione elettrica può provocare ferimenti e danneggiare il prodotto o parti dell'impianto.

- Togliere l'alimentazione elettrica e pneumatica dalla parte dell'impianto rilevante prima di montare il prodotto o sostituire i componenti.
- Proteggere l'impianto da una riaccensione.

Smontaggio del serbatoio e della gabbia di protezione

- Smontare il serbatoio/la gabbia di protezione come rappresentato in figura 5.

8 Smaltimento

Smaltire il prodotto e il liquido idraulico nel rispetto delle norme vigenti nel proprio paese.

9 Ricerca e risoluzione errori

Disturbo	Causa possibile	Soluzione
Contenuto di olio nell'aria compressa troppo basso	L'olio non raggiunge il livello di riempimento min. nel serbatoio	Rabboccare l'olio
	Dosaggio troppo basso	Aumentare il numero di gocce
	Temperatura ambiente inferiore a quella impostata per quel momento	Utilizzare olio di ridotta viscosità
Contenuto di olio nell'aria compressa troppo elevato	L'olio è stato caricato nel serbatoio oltre il livello di riempimento max.	Svuotare l'olio fino a raggiungere il livello di riempimento max. nel serbatoio
	Dosaggio troppo alto	Ridurre il numero di gocce
	Temperatura ambiente superiore a quella impostata per quel momento	Utilizzare olio con una viscosità superiore

10 Dati tecnici

La pressione massima consentita, l'intervallo di temperatura e il tipo di raccordo filettato sono indicati sui prodotti.

Dati generali	
Oli consigliati	Oli minerali: oli HLP secondo DIN 51524, parte 2
Viscosità consigliata	Olio estivo: HLP 68 (DIN 51 524 – ISO VG 68) Olio invernale: HLP 32 (DIN 51 524 – ISO VG 32) Per i numeri di materiale ved. il catalogo online di AVENTICS
Volume del contenitore	550 cm^3; 1700 cm^3
Posizione di montaggio	Verticale

Altri dati tecnici sono riportati nel catalogo online all'indirizzo www.aventics.com/pneumatics-catalog.

11 Ampliamento e trasformazione

ATTENZIONE

Pericolo di ferimento dovuto allo smontaggio o alla sostituzione in pressione o in tensione elettrica!

Lo smontaggio o la sostituzione in pressione o in tensione elettrica può provocare ferimenti e danneggiare il prodotto o parti dell'impianto.

- Togliere l'alimentazione elettrica e pneumatica dalla parte dell'impianto rilevante prima di montare il prodotto o sostituire i componenti.
- Proteggere l'impianto da una riaccensione.

Modifica della direzione di flusso

Alla consegna la direzione di flusso è da sinistra (P1, IN) a destra (P2, OUT).
Per modificare la direzione di flusso, procedere nel modo seguente:

1. Togliere l'alimentazione pneumatica della parte rilevante dell'impianto.
2. Osservare la figura 6.
3. Staccare il lubrificatore dalla rete pneumatica e/o dal supporto a muro.
4. Ruotare il corpo del lubrificatore di 180° in verticale.
5. Fissare il lubrificatore eventualmente al supporto a muro e collegarlo nuovamente alla rete pneumatica.

Español

1 Acerca de esta documentación

Estas instrucciones contienen información importante para montar y poner en funcionamiento el producto de un modo seguro y apropiado.

- Lea estas instrucciones por completo y sobre todo el capítulo "Indicaciones de seguridad" antes de empezar a trabajar con el producto.

Documentación adicional

- Tenga en cuenta las instrucciones de servicio de la unidad de mantenimiento MU1.
- Tenga en cuenta también las instrucciones de otros componentes de instalación.
- Así mismo, tenga en cuenta las normativas y reglamentos generales aplicables de las legislaciones europea y nacional, así como las disposiciones vigentes en su país relativas a prevención de accidentes laborales y protección del medio ambiente.

Presentación de la información

Advertencias

En estas instrucciones, las advertencias se hallan antes de las indicaciones de manejo que presentan peligro de daños personales o materiales. Se deben respetar las medidas descritas de protección ante peligros.

Estructura de los avisos de advertencia

⚠ PALABRA DE ADVERTENCIA
Tipo y fuente de peligro Consecuencias de ignorar el peligro ▸ Medidas para protegerse del peligro

Significado de las palabras de advertencia

⚠ ATENCIÓN
Identifica una situación de peligro en la que puede existir riesgo de lesiones de carácter leve o leve-medio.
NOTA
identifica daños materiales: el producto o el entorno pueden sufrir daños.

Símbolos

ℹ Si no se tiene en cuenta esta información, puede verse perjudicado el desarrollo del funcionamiento.

2 Indicaciones de seguridad

Este producto ha sido fabricado conforme a las reglas de la técnica generalmente conocidas. A pesar de ello, existe peligro de daños personales y materiales si no se tienen en cuenta las indicaciones básicas de seguridad básicas señaladas a continuación ni los carteles de advertencia ante indicaciones de manejo que aparecen en estas instrucciones.

- Lea estas instrucciones con detenimiento y por completo antes de trabajar con el producto.
- Conserve las instrucciones de manera que sean siempre accesibles para todos los usuarios.
- Entregue siempre el producto a terceros junto con las instrucciones de servicio.

Utilización conforme a las especificaciones

Este producto está diseñado exclusivamente para ser montado en una máquina o instalación o integrado junto con otros componentes formando una máquina o instalación. El producto no se puede poner en servicio mientras que no esté montado en la máquina/la instalación para la que ha sido diseñado.

Respete las condiciones de servicio y límites de potencia especificados en los datos técnicos. Utilice como medio exclusivamente aire comprimido.

El producto es un material de trabajo técnico y no está diseñado para uso privado.

La utilización conforme a las especificaciones también incluye que se haya leído por completo y entendido esta documentación y, en especial, el capítulo "Indicaciones de seguridad".

Utilización no conforme a las especificaciones

Se considera utilización no conforme a las especificaciones aquellos casos en que el producto

- se utiliza fuera de los campos de aplicación que se nombran en estas instrucciones,
- o bajo condiciones de funcionamiento que difieren de las que se describen en estas instrucciones.

Cualificación del personal

Es necesario tener conocimientos básicos de mecánica, electrónica y neumática, así como de la terminología pertinente para realizar las tareas relacionadas con el producto. Para garantizar la seguridad de funcionamiento, solamente personal cualificado o bien otra persona controlada por una persona cualificada podrá realizar estas actividades.

Por personal cualificado se entiende una persona que, gracias a su formación especializada, sus conocimientos y experiencias, así como su conocimiento acerca de las normas vigentes, puede evaluar los trabajos que se le han encomendado, detectar potenciales peligros y adoptar medidas de seguridad adecuadas. El personal cualificado debe respetar las normas en vigor específicas del sector.

Indicaciones de seguridad generales

- Observe las prescripciones vigentes para evitar accidentes y respetar el medio ambiente en el país en el que se vaya a utilizar el sistema y en el puesto de trabajo.
- Utilice los productos AVENTICS solo si no presentan problemas técnicos.
- Compruebe si el producto presenta algún defecto visible como, por ejemplo, grietas en la carcasa o la falta de tornillos, cubiertas de protección o juntas.
- La garantía prescribe en el caso de un montaje defectuoso.
- Bajo ninguna circunstancia someta el producto a esfuerzos mecánicos de manera no permitida.
- Las advertencias e información sobre el producto no deben quedar cubiertas, p. ej., por pintura, sino que deben ser siempre perfectamente legibles.

Indicaciones de seguridad según producto y tecnología

- Coloque los cables y los conductos de manera que no resulten dañados y que nadie pueda tropezar con ellos.
- El producto no se debe poner en funcionamiento en una zona con aire ambiente agresivo (p. ej., donde haya vapores de disolvente).
- Encima o en los filtros, recipientes o mirillas no debe acumularse suciedad. Sustituya los recipientes cuando la suciedad no pueda eliminarse de la salida (la salida se puede atascar).

3 Volumen de suministro

En el volumen de suministro se incluyen:

- 1 lubricador según pedido
- Instrucciones de servicio

4 Sobre este producto

1 Los lubricadores son componentes de las unidades de mantenimiento. Sirven para la descarga dosificada de aceite en el aire comprimido. Los campos de aplicación típicos son cilindros con velocidades > 1 m/s, válvulas hermetizantes metálicas y herramientas de aire comprimido.

5 Montaje, puesta en servicio y funcionamiento

- Deje que el producto se aclimate durante algunas horas antes de ponerlo en marcha, ya que de lo contrario se podría condensar agua en la carcasa.

⚠ ATENCIÓN
¡Peligro de lesiones durante el montaje bajo presión o tensión! Efectuar el montaje bajo presión o tensión eléctrica puede provocar lesiones personales y daños en el producto u otros componentes de la instalación. ▸ Desconecte la presión y la tensión de la pieza de la instalación relevante antes de montar el producto. ▸ Proteja la instalación contra un reencendido.
¡La instalación en funcionamiento está bajo presión! En el caso de una instalación inadecuada, se pueden producir daños en la unidad de mantenimiento o el aparato de mantenimiento y causar lesiones graves. ▸ Antes de la puesta en servicio compruebe que todas las uniones, conexiones y aparatos de mantenimiento se hayan instalado correctamente.
Incremento repentino de la presión durante la puesta en servicio Si no se utiliza ninguna unidad de llenado SSU, la instalación se encuentra repentinamente bajo presión durante la puesta en servicio. Esto puede provocar movimientos de cilindro bruscos y peligrosos. ▸ Asegúrese de que durante la puesta en servicio de la instalación los cilindros estén en la posición final, o bien que los cilindros que no estén en la posición final no puedan causar ningún daño.
¡Neblina de aceite perjudicial para la salud! Durante la utilización del aceite se producen neblinas de aceite en la instalación de aire comprimido que son perjudiciales para la salud. ▸ Utilice los lubricadores solo en sistemas neumáticos cerrados.

Montaje de los elementos de fijación W01

- Tenga en cuenta la figura W01.

2 Montaje del recipiente y de la cesta de protección

1. Empuje la cesta de protección sobre el recipiente (a).
2. Coloque la junta (b) y el recipiente con la cesta de protección (c) en la carcasa del lubricador.

3. Empuje el anillo de seguridad (d) sobre el recipiente con la cesta de protección y enrósquelo firmemente.

Llenado del lubricador

- Llene el recipiente únicamente con el aceite especificado (véase "Datos técnicos").
- Controle regularmente el nivel de aceite y añada aceite cuando el nivel de aceite alcance la altura de llenado mínima marcada en el recipiente.

Si el nivel de llenado es demasiado alto, puede penetrar aceite en la instalación y dañarla.

3 Llenado manual del recipiente de aceite

ATENCIÓN

¡Peligro de lesiones durante el montaje bajo presión o tensión!

Efectuar el montaje bajo presión o tensión eléctrica puede provocar lesiones personales y daños en el producto u otros componentes de la instalación.

- Desconecte la presión y la tensión de la pieza de la instalación relevante antes de montar el producto.
- Proteja la instalación contra un reencendido.

Llenado manual antes de la puesta en servicio

1. Desmonte el recipiente como se representa en la figura (5).
2. Llene el recipiente como se representa en (3a) hasta la altura de llenado máxima marcada.
3. Monte el recipiente como se describe en „Montaje del recipiente y de la cesta de protección".

Llenado manual del recipiente de aceite montado

1. Desconecte la presión de la pieza de la instalación relevante.
2. Desmonte el recipiente como se representa en la figura (5).
3. Llene el recipiente como se representa en (3a) hasta la altura de llenado máxima marcada.
4. Monte el recipiente como se describe en „Montaje del recipiente y de la cesta de protección".
5. Vuelva a conectar la pieza de la instalación relevante.

Llenado manual durante el funcionamiento

1. Afloje el tornillo de llenado (3b).
2. Llene el recipiente hasta que el aceite alcance la altura de llenado máxima marcada en el recipiente.
3. Vuelva a apretar el tornillo de llenado (3b).

4 Ajuste de la cantidad de aceite

La cantidad de aceite puede ajustarse durante el funcionamiento.

1. Ajuste la cantidad de aceite con el tornillo de dosificación en el adaptador de goteo del lubricador.
2. Determine la cantidad de aceite descargada observando el número de gotas en el adaptador de goteo.
   Valor orientativo (qv = 1000 Nl/min): 1–2 gotas/min

6 Conservación y reparación

Limpieza y cuidado

- Cierre todas las aberturas con dispositivos de protección adecuados para que no penetre ningún producto de limpieza en el sistema.
- Nunca utilice disolventes ni productos de limpieza agresivos. Limpie el producto exclusivamente con un paño humedecido. Utilice para ello únicamente agua o, en caso necesario, un detergente suave.
- No utilice aparatos limpiadores de alta presión para la limpieza.
- No utilice aire comprimido para limpiar (purgar) las unidades o aparatos de mantenimiento.

7 Puesta fuera de servicio, desmontaje y sustitución

ATENCIÓN

Peligro de lesiones durante el desmontaje o sustitución bajo presión o tensión

Efectuar las tareas de desmontaje o sustitución bajo presión o tensión eléctrica puede provocar lesiones personales y daños en el producto u otros componentes de la instalación.

- Desconecte la presión y la tensión eléctrica del componente de la instalación que corresponda antes de montar el producto o sustituir componentes.
- Proteja la instalación contra un reencendido.

Desmontaje del recipiente y de la cesta de protección

- Desmonte el recipiente o la cesta de protección como se representa en la figura 5.

8 Eliminación de residuos

Elimine el producto y el fluido a presión de acuerdo con las especificaciones nacionales de su país.

9 Localización de fallos y su eliminación

Avería	Posible causa	Remedio
Contenido de aceite en el aire comprimido insuficiente	El aceite no alcanza el nivel de llenado mín. en el recipiente	Añadir aceite en el recipiente
	Dosificación insuficiente	Aumentar el número de gotas
	Temperatura ambiente inferior a la del momento del ajuste	Utilizar un aceite con menor viscosidad
Contenido de aceite en el aire comprimido excesivo	El aceite añadido en el recipiente supera el nivel de llenado máx.	Vaciar aceite hasta alcanzar el nivel de llenado máx. en el recipiente
	Dosificación excesiva	Reducir el número de gotas
	Temperatura ambiente superior a la del momento del ajuste	Utilizar un aceite con mayor viscosidad

10 Datos técnicos

Los valores correspondientes a presión máxima admisible, rango de temperatura y conexión por rosca están indicados en los productos.

Generalidades	
Aceites recomendados	Aceites minerales: aceites HLP según DIN 51524, parte 2
Viscosidad recomendada	Aceite de verano: HLP 68 (DIN 51 524 – ISO VG 68) Aceite de invierno: HLP 32 (DIN 51 524 – ISO VG 32) Consulte los números de material en el catálogo online de AVENTICS
Volumen del recipiente	550 cm^3; 1700 cm^3
Posición de montaje	Vertical

Puede consultar más datos técnicos en el catálogo online en www.aventics.com/pneumatics-catalog.

11 Modificación y ampliación

ATENCIÓN

Peligro de lesiones durante el desmontaje o sustitución bajo presión o tensión

Efectuar las tareas de desmontaje o sustitución bajo presión o tensión eléctrica puede provocar lesiones personales y daños en el producto u otros componentes de la instalación.

- Desconecte la presión y la tensión eléctrica del componente de la instalación que corresponda antes de montar el producto o sustituir componentes.
- Proteja la instalación contra un reencendido.

Modificación de la dirección del flujo

En el estado de entrega la dirección del flujo es de izquierda (P1, IN) a derecha (P2, OUT). Si desea modificar la dirección del flujo, proceda como sigue:

1. Desconecte la presión de la pieza de la instalación relevante.
2. Tenga en cuenta la figura 6.
3. Suelte el lubricador del sistema de aire comprimido y/o del soporte mural.
4. Gire la carcasa del lubricador 180° en vertical.
5. Fije el lubricador al soporte mural si es necesario y vuelva a conectarlo al sistema de aire comprimido.

Svenska

1 Om denna dokumentation

Denna anvisning innehåller viktig information om hur man monterar produkten och tar den i drift på ett korrekt och säkert sätt.

- Du bör läsa igenom hela anvisningen noga, särskilt kapitlet "Säkerhetsföreskrifter", innan du börjar arbeta med produkten.

Ytterligare dokumentation

- Följ bruksanvisningen för luftbehandlingsenhet MU1.
- Följ även bruksanvisningarna för övriga systemkomponenter.
- Följ dessutom lagstadgade föreskrifter och övriga bindande föreskrifter i europeisk resp. nationell lagstiftning samt de föreskrifter för att undvika olycka på arbetsplatsen och för att skydda miljön som gäller i användarlandet.

Återgivning av information

Varning

I denna bruksanvisning anges varningar före en hanteringsanvisning om det finns risk för person- eller materialskada. De åtgärder som beskrivs för att avvärja faror måste följas.

Varningsanvisningarnas uppbyggnad

⚠ SIGNALORD
Typ av fara eller riskkälla Följder om faran inte beaktas ▸ Åtgärder för att undvika faran

Signalordens betydelse

⚠ SE UPP!
Markerar en farlig situation som kan orsaka lätta till medelsvåra personskador om den inte avvärjs.
OBS!
Markerar materialskador: produkten eller omgivningen kan skadas.

Symboler

ⓘ Risk för försämringar i driften om denna information inte beaktas.

2 Säkerhetsföreskrifter

Produkten har tillverkats i enlighet med gällande tekniska föreskrifter. Trots detta finns det risk för person- och materialskador om man inte beaktar följande grundläggande säkerhetsföreskrifter samt de specifika varningsupplysningar som finns i denna bruksanvisning.

- Läs igenom hela bruksanvisningen noggrant innan du börjar arbeta med produkten.
- Förvara bruksanvisningen så, att den alltid är tillgänglig för alla användare.
- Bruksanvisningen ska alltid medfölja om produkten överlämnas till tredje part.

Korrekt användning

Produkten är uteslutande avsedd att monteras i en maskin eller anläggning, eller att sättas ihop med andra komponenter till en maskin eller anläggning. Produkten får tas i drift först när den är monterad i den maskin/anläggning som den är avsedd för.

Följ alltid kapacitetsgränserna och driftvillkoren som anges i Tekniska data. Som medium får endast tryckluft användas.

Produkten är ett tekniskt arbetshjälpmedel och inte avsedd för privat bruk.

Avsedd användning innebär också att du har läst och förstått denna bruksanvisning och speciellt kapitlet "Säkerhetsföreskrifter".

Ej avsedd användning

Ej avsedd användning innebär att produkten används

- utanför det användningsområde som anges i denna bruksanvisning,
- under driftvillkor som avviker från dem som anges i denna bruksanvisning.

Förkunskapskrav

All hantering av produkten kräver grundläggande kunskaper om mekanik, elektricitet och pneumatik liksom kunskap om de tillämpliga facktermerna. För att garantera driftsäkerheten får dessa aktiviteter därför endast utföras av fackmän inom respektive område eller av en instruerad person under ledning och uppsikt av en fackman.

Med fackman avses en person som till följd av sin yrkesutbildning, sina kunskaper och erfarenheter liksom sin kännedom om tillämpliga bestämmelser kan bedöma anförtrott arbete, upptäcka möjliga faror och vidta nödvändiga säkerhetsåtgärder. Fackmannen måste iaktta tillämpliga yrkesmässiga regler.

Allmänna säkerhetsanvisningar

- Följ gällande föreskrifter för att undvika olycka och för att skydda miljön i användarlandet och på arbetsplatsen.
- Produkter från AVENTICS får bara användas om de är i ett tekniskt felfritt skick.
- Kontrollera att produkten inte uppvisar tydliga defekter eller brister, som exempelvis sprickor i huset eller avsaknad av skruvar, täckbrickor eller tätningar.
- Garantin upphör vid felaktig montering.
- Produkten får under inga omständigheter utsättas för otillåten mekanisk belastning.
- Varningar och uppgifter för produkten får inte övertäckas med färg etc., utan måste alltid vara tydligt läsbara.

Produkt- och teknikrelaterade säkerhetsanvisningar

- Dra kablarna så att de inte kan skadas och så att ingen kan snubbla över dem.
- Produkten får inte användas i aggressiv luftmiljö (t.ex. ångor från lösningsmedel).
- Det får inte finnas smuts i filter, behållare eller siktfönster. Byt ut behållaren om smutsen vid utloppet inte går att ta bort (utloppet kan täppas till).

3 Leveransomfattning

Leveransen innehåller:

- 1 dimsmörjare enligt beställning
- Bruksanvisning

4 Om denna produkt

1 Dimsmörjare är komponenter i luftbehandlingsenheter. De används för att dosera mängden olja i tryckluften. Typiska användningsområden är cylindrar med hastighet > 1 m/s, metalliskt tätande ventiler och tryckluftsverktyg.

5 Montering, driftstart och drift

- Låt produkten acklimatisera sig några timmar före driftstart, eftersom det annars kan bildas kondensvatten i huset.

⚠ SE UPP!
Skaderisk vid montering under tryck eller spänning! Om montering sker när anläggningen är under tryck eller elektrisk spänning, kan detta leda till personskador och skador på produkten eller anläggningsdelarna. ▸ Gör den aktuella anläggningsdelen trycklös och spänningsfri innan produkten monteras. ▸ Säkra anläggningen mot återinkoppling.
Anläggningen står under tryck när den i är drift! Vid icke fackmässig montering finns risk för skador på luftbehandlingsenheten och även risk för svåra personskador. ▸ Kontrollera att alla kopplingar, anslutningar och luftbehandlingsenheter är korrekt monterade före driftstart.
Plötslig tryckökning vid driftstart! Om man inte använder mjukstartenhet SSU, står anläggningen under tryck direkt vid driftstart! Detta kan skapa farliga, ryckartade cylinderrörelser. ▸ Vid driftstart av anläggningen ska man kontrollera att cylindrarna står i ändläget, eller att inga farliga situationer kan utlösas av cylindrar som inte står i ändläget.
Hälsofarlig oljedimma! När olja används uppstår hälsofarlig oljedimma i tryckluftsanläggningen. ▸ Dimsmörjarna får endast användas i slutna pneumatiska system.

Montera fästelement W01

- Observera bild W01.

2 Montera behållare och behållarskydd

1. Skjut på behållarskyddet på behållaren (a).
2. Sätt på tätningen (b) och behållaren inklusive behållarskyddet (c) på dimsmörjarhuset.
3. Skjut på låsringen (d) över behållare och behållarskydd och dra åt den.

Fylla på dimsmörjaren

- Fyll behållaren endast med specificerad olja (se "Tekniska data").
- Kontrollera oljenivån regelbundet och fyll på olja när oljenivån når minimimarkeringen på behållaren.

ⓘ Om oljenivån är för hög, kan olja komma in anläggningen och skada den.

3 Manuell påfyllning av oljebehållaren

⚠ SE UPP!

Skaderisk vid montering under tryck eller spänning!

Om montering sker när anläggningen är under tryck eller elektrisk spänning, kan detta leda till personskador och skador på produkten eller anläggningsdelarna.

- ▸ Gör den aktuella anläggningsdelen trycklös och spänningsfri innan produkten monteras.
- ▸ Säkra anläggningen mot återinkoppling.

Manuell påfyllning innan driftstart

1. Demontera behållaren enligt bild (5).
2. Fyll på behållaren enligt bild (3a) upp till maximal fyllnadsnivå.
3. Montera behållaren enligt beskrivning i „Montera behållare och behållarskydd".

Manuell påfyllning av monterad dimsmörjbehållare

1. Gör den aktuella anläggningsdelen trycklös.
2. Demontera behållaren enligt bild (5).
3. Fyll på behållaren enligt bild (3a) upp till maximal fyllnadsnivå.
4. Montera behållaren enligt beskrivning i „Montera behållare och behållarskydd".
5. Koppla åter in den relevanta anläggningsdelen.

Manuell påfyllning under drift

1. Lossa påfyllningsskruven (3b).
2. Fyll behållaren, tills oljan når behållarens markering för maximal fyllnadsnivå.
3. Dra åt påfyllningsskruven (3b) igen.

4 Ställa in oljemängd

Oljemängden kan ställas in under pågående drift.

1. Ställ in oljemängden med doseringsskruven på dimsmörjarens droppenhet.
2. Bestäm oljemängden genom att observera antalet droppar i droppenheten. Riktvärde (qv = 1000 Nl/min): 1–2 droppar/min

6 Skötsel och underhåll

Rengöring och skötsel

- Förslut alla öppningar med lämpliga skydd, så att inga rengöringsmedel kan komma in i systemet.
- Använd aldrig lösningsmedel eller starka rengöringsmedel. Rengör produkten uteslutande med en lätt fuktad trasa. Använd därtill endast vatten och eventuellt ett milt rengöringsmedel.
- Använd inte högtryckstvätt vid rengöring.
- Använd inte tryckluft för rengöring (urblåsning) av tryckluftsenheter.

7 Urdrifttagning, demontering, byte

⚠ SE UPP!

Risk för personskador vid demontering eller byte i anläggning under tryck eller spänning!

Om demontering eller byte av delar sker när anläggningen står under tryck eller elektrisk spänning, kan detta leda till personskador och skador på produkten eller anläggningsdelarna.

- ▸ Se alltid till att den aktuella anläggningsdelen är trycklös och spänningsfri innan produkten monteras eller delar byts ut.
- ▸ Säkra anläggningen mot återinkoppling.

Demontera behållare och behållarskydd

- ▸ Demontera behållare/behållarskydd enligt bild 5.

8 Avfallshantering

Avfallshantera produkten och tryckvätskan enligt bestämmelserna i användarlandet.

9 Felsökning och åtgärder

Fel	Möjlig orsak	Åtgärd
För låg oljehalt i tryckluften	Oljan har underskridit miniminivån i behållaren	Fyll på olja i behållaren
	För låg dosering	Öka droppantalet
	Omgivningstemperaturen lägre än vid inställningen	Använd olja med lägre viskositet
För hög oljehalt i tryckluften	Oljan har överskridit maxnivån i behållaren	Tappa av olja ur behållaren tills den når maxnivån
	För hög dosering	Minska droppantalet
	Omgivningstemperatur högre än vid inställningen	Använd olja med högre viskositet

10 Tekniska data

Maximalt tillåtet tryck, temperaturområde och gänganslutning finns angivna på produkten.

Allmänna data	
Rekommenderade oljor	Mineraloljor: HLP-oljor enligt DIN 51524, del 2
Rekommenderad viskositet	Sommarolja: HLP 68 (DIN 51 524 – ISO VG 68) Vinterolja: HLP 32 (DIN 51 524 – ISO VG 32) Materialnummer, se AVENTICS online-katalogen
Behållarvolym	550 cm^3; 1700 cm^3
Monteringsläge	Lodrätt

ℹ Ytterligare tekniska data finns i online-katalogen på www.aventics.com/pneumatics-catalog.

11 Utbyggnad och ombyggnad

⚠ SE UPP!

Risk för personskador vid demontering eller byte i anläggning under tryck eller spänning!

Om demontering eller byte av delar sker när anläggningen står under tryck eller elektrisk spänning, kan detta leda till personskador och skador på produkten eller anläggningsdelarna.

- ▸ Se alltid till att den aktuella anläggningsdelen är trycklös och spänningsfri innan produkten monteras eller delar byts ut.
- ▸ Säkra anläggningen mot återinkoppling.

Ändra flödesriktning

I leveransstatusen går flödesriktningen från vänster (P1, IN) till höger (P2, OUT). Om flödesriktningen ska ändras, gör följande:

1. Gör den aktuella anläggningsdelen trycklös.
2. Observera bild 6.
3. Lossa dimsmörjaren från tryckluftssystemet och/eller från väggfästet.
4. Vrid dimsmörjhuset 180° horisontellt.
5. Sätt fast dimsmörjaren på väggfästet, om ett sådant finns, och återanslut den till tryckluftssystemet.

Abbildungen: Ansicht variiert je nach Serie. / Figures: View varies according to the series. / Illustrations : la vue peut varier en fonction de la série. / Immagini: la vista varia a seconda della serie. / Figuras: la vista varía según la serie. / Bilder: Vyn varierar beroende på serie.

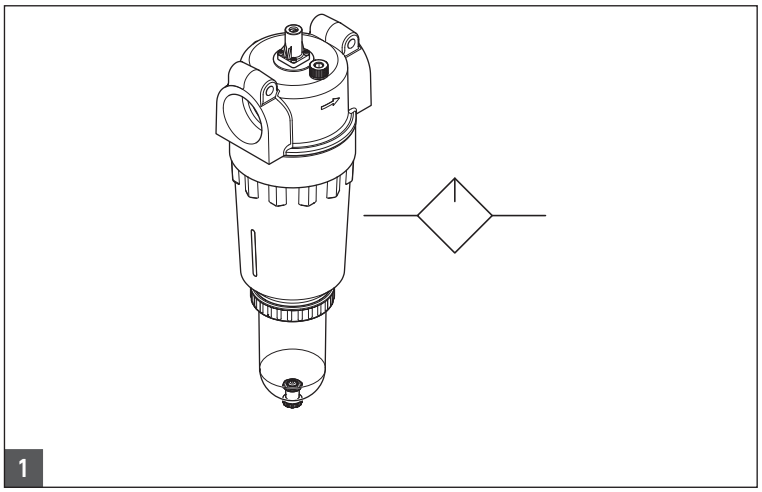

Öler mit Schaltbild / Lubricator with circuit diagram /
Lubrificateur avec synoptique / Lubrificatore con schema di collegamento /
Lubricador con esquema de conexiones / Imsmörjare med kopplingsschema

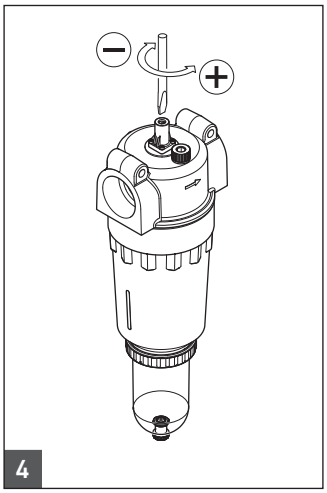

Ölmenge einstellen / Setting the oil amount /
Réglage de la quantité d'huile / Impostazione della quantità di olio /
Ajuste de la cantidad de aceite / Ställa in oljemängd

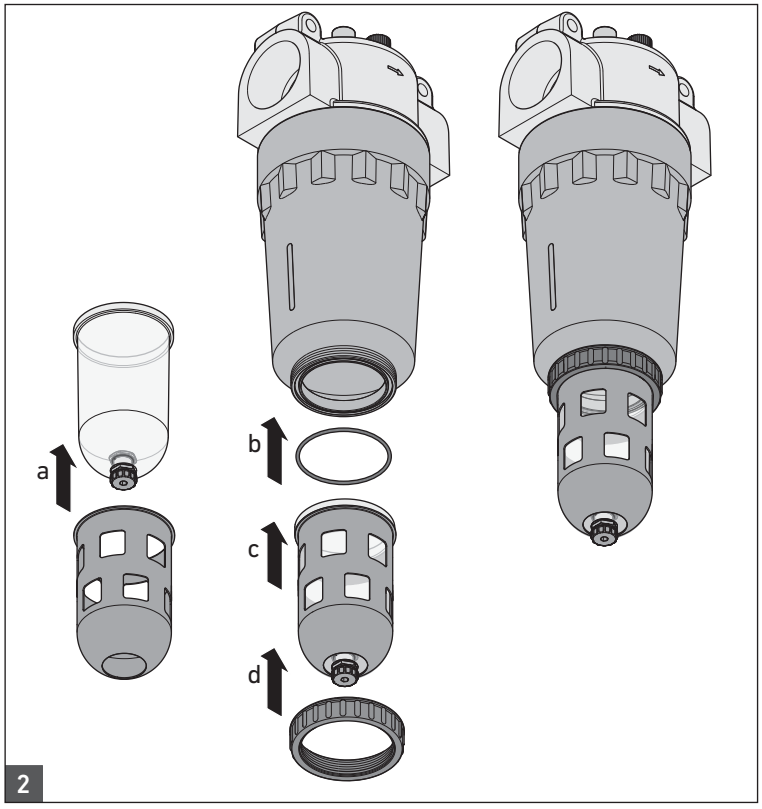

Behälter und Schutzkorb montieren / Assembling the reservoir and protective guard /
Montage de la cuve et du capot de protection / Montaggio del serbatoio e della gabbia di protezione /
Montaje del recipiente y de la cesta de protección / Montera behållare och behållarskydd

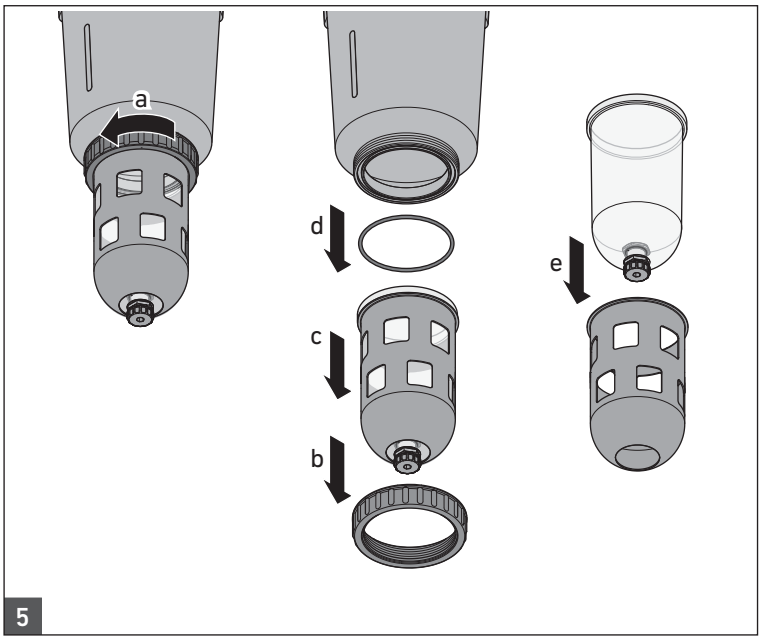

Behälter und Schutzkorb demontieren / Disassembling the reservoir and protective guard /
Démontage de la cuve et du capot de protection / Smontaggio del serbatoio e della gabbia di protezione /Desmontaje del recipiente y de la cesta de protección / Demontera behållare och behållarskydd

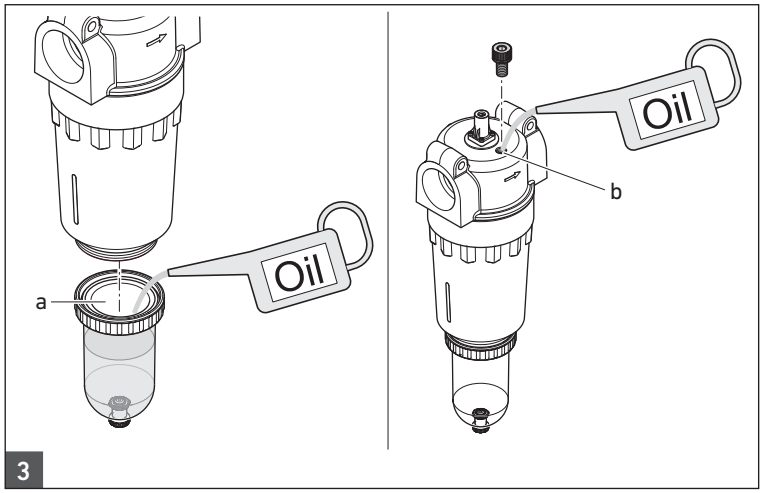

Ölbehälter manuell befüllen / Filling the oil reservoir manually /
Remplissage manuel de la cuve d'huile / Caricamento manuale del contenitore dell'olio /
Llenado manual del recipiente de aceite / Manuell påfyllning av oljebehållaren

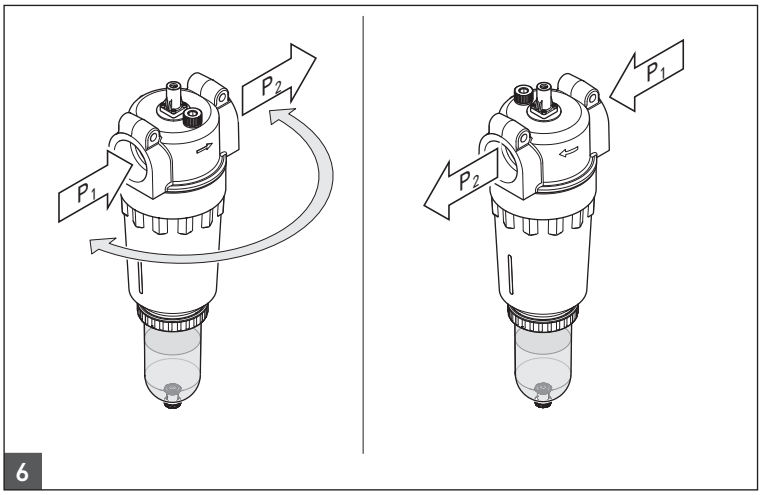

Durchflussrichtung ändern / Changing the flow direction /
Modification du sens de débit / Modifica della direzione di flusso /
Modificación de la dirección del flujo / Ändra flödesriktning

W01

1.

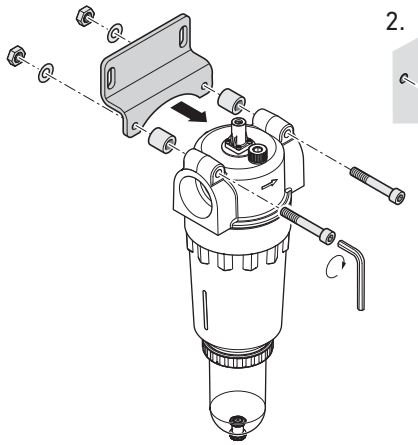

MU1 : M4 x 60 , M_D = 1,6 Nm

2.

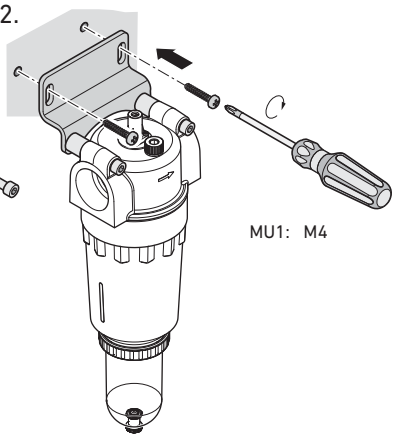

MU1: M4

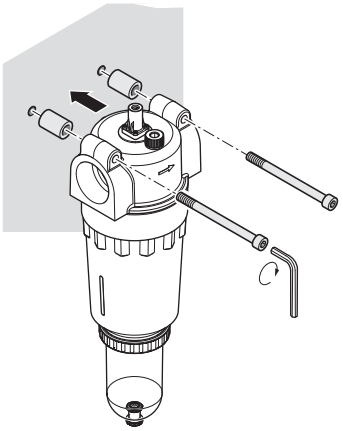

MU1: M4 x 60, M_D = 1,6 Nm

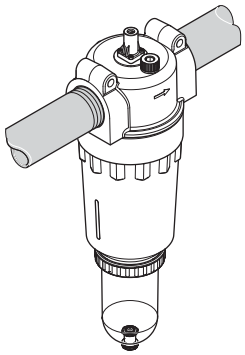

AVENTICS GmbH
Ulmer Straße 4
30880 Laatzen
Phone +49 (0) 5 11-21 36-0
Fax: +49 (0) 511-21 36-2 69
www.aventics.com
info@aventics.com

Further addresses:
www.aventics.com/contact

The data specified above only serve to describe the product. No statements concerning a certain condition or suitability for a certain application can be derived from our information. The given information does not release the user from the obligation of own judgement and verification. It must be remembered that our products are subject to a natural process of wear and aging.

An example configuration is depicted on the title page. The delivered product may thus vary from that in the illustration.

Translation of the original operating instructions. The original operating instructions were created in the German language.

R412021819–BDL–001–AB/05.2014
Subject to modifications. © All rights reserved by AVENTICS GmbH, even and especially in cases of proprietary rights applications. It may not be reproduced or given to third parties without its consent.