B84G - Filtre-régulateur universel
Système modulaire Excelon® Plus

- Taille du port : 3/8" ... 3/4" (ISO G/PTF)
- Excelon® Plus permet une installation en ligne ou une installation modulaire avec d'autres produits Excelon® Plus
- Particules de 5 ou 40 microns et élimination de l'eau à haut rendement (>98%)
- Cuve à double verrouillage de sécurité
- Classes de pureté de l'air conformes à la norme ISO8573-1:2010 : 7:8:4 (40µm) 6:8:4 (5µm)
- Bouton de réglage à verrouillage par pression avec dispositif d'inviolabilité intégré
- Cuve légère en polycarbonate
- Cuve métallique avec indicateur de niveau de liquide prismatique
- Haute résistance à la corrosion: Corps et cuve métallique avec finition peinture électrophorétique
- Manomètre encastré facile à lire en standard, capteur de pression électronique intégré en option
- Options avec ou sans soupape de décompression
- Ⓔx DoC conforme à la norme 2014/34/EU/ATEX



Caractéristiques techniques du filtre/régulateur

Fluide :
Air comprimé
Pression maximum d'alimentation:
Cuve polycarbonate :
10 bar (145 psi)
Metal bowl: 20 bar (290 psi)
Plage de pression de sortie:
0,3 ...10 bar (4 ... 145 psi),
0,3 ... 4 bar (4 ... 58 psi) en option,
0,3 ... 7 bar (4 ... 101 psi) en option,
0,7 ... 17 bar (10 ... 247 psi) en option

Elément filtrant :
5 µm & 40 µm

Raccordement :
G3/8, G1/2, G3/4,
3/8 PTF, 1/2 PTF, 3/4 PTF

Manomètre :
Intégré en standard
Filetage de la prise manometre 1/8 ou capteur de pression électronique en option

Débit :
100 dm^3/s
Avec taille de racc.: 1/2",1/2", pression d'entrée 10 bar (145 psi), pression de sortie 6,3 bar (91 psi) et Δp: 1 bar (14,5 psi) de perte de charge. Elément filtrant: 40 µm

Type de menbrane :
Avec ou sans soupape de décharge

Purge :
Manuelle ou automatique

Fonctionnement automatique de la vidange conditions (fonctionnement par flotteur) :
Pression de la cuve nécessaire pour fermer la purge: >0,35 bar (5 psi) Pression de la cuvette nécessaire pour ouvrir la vidange : ≤ 0,2 bar (2.9 psi)
Débit d'air minimum nécessaire pour fermer la vidange :
1 dm^3/s (2 scfm)

Température ambiante/du fluide :
Cuve en polycarbonate:
-10 ...60°C (14 ... 140°F)
Bol en métal :
-20 ... +65°C (-4 ... 149°F)
L'alimentation en air doit être suffisamment sèche pour éviter la formation de glace à des températures inférieures à 2°C (+ 35°F)

Atex :
Les filtres/et les régulateurs B84 sont conformes à la norme Atex 2014/34/EU.
Ⓔx II 2 GD
Ex h IIC T6 Gb
Ex h IIIC T85°C Db à l'exclusion de toutes les versions avec capteur de pression électronique

Matériaux :
Corps :
Aluminium moulé sous pression
Couvercles du corps : ABS
Corps : Acétal/ Aluminium
Vanne : PPavec joints Geolast
Cuve transparente :
Polycarbonate avec protection en polypropylène.
Cuve métallique : Aluminium moulé sous pression avec lentille indicatrice de niveau de liquide en PA
Elément filtrant : PP fritté
Joint torique de la cuve :
Chloroprène
Elastomères : NBR

Caractéristiques techniques B84G - modèles standard avec manometre intégrée encastrée

Symbole	Raccordement	Purge	Plage de pression (bar)	Elément filtrant (µm)	Cuve	Poids (kg)	Modèle *1)
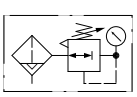	G3/8	Auto	0,3 ... 10	40	Polycarbonate avec protection	0,73	B84G-3GK-AP3-RMG
	G1/2	Auto	0,3 ... 10	40	Polycarbonate avec protection	0,73	B84G-4GK-AP3-RMG
	G3/4	Auto	0,3 ... 10	40	Polycarbonate avec protection	0,73	B84G-6GK-AP3-RMG
	G3/8	Auto	0,3 ... 10	40	Métallique avec indicateur de niveau prismatique	0,88	B84G-3GK-AD3-RMG
	G1/2	Auto	0,3 ... 10	40	Métallique avec indicateur de niveau prismatique	0,88	B84G-4GK-AD3-RMG
	G3/4	Auto	0,3 ... 10	40	Métallique avec indicateur de niveau prismatique	0,88	B84G-6GK-AD3-RMG
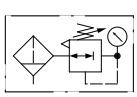	G3/8	Manuelle	0,3 ... 10	40	Polycarbonate avec protection	0,73	B84G-3GK-QP3-RMG
	G1/2	Manuelle	0,3 ... 10	40	Polycarbonate avec protection	0,73	B84G-4GK-QP3-RMG
	G3/4	Manuelle	0,3 ... 10	40	Polycarbonate avec protection	0,73	B84G-6GK-QP3-RMG
	G3/8	Manuelle	0,3 ... 10	40	Métallique avec indicateur de niveau prismatique	0,88	B84G-3GK-QD3-RMG
	G1/2	Manuelle	0,3 ... 10	40	Métallique avec indicateur de niveau prismatique	0,88	B84G-4GK-QD3-RMG
	G3/4	Manuelle	0,3 ... 10	40	Métallique avec indicateur de niveau prismatique	0,88	B84G-6GK-QD3-RMG

*1) Tous les modèles présentés ici sont fournis avec des supports et manomètre intégrée applicable pour un passage d'air de gauche à droite Pour un passage de droite à gauche, veuillez utiliser le configurateur en ligne www.norgren.com/fr/support/configurateurs/air-preparation-configurator ou contactez Norgren.

Travaillant continuellement au perfectionnement de nos appareils, nous nous réservons donc le droit d'en modifier leurs dimensions et leurs caractéristiques sans préavis. (2017 - 9217e) © 2020 Norgren Ltd

B84G - Filtre/régulateur avec capteur de pression électronique intégré

> Surveillance électronique de la pression secondaire
> Écran graphique couleur 1,44". Excellente gestion visuelle.
> Réglage des paramètres via les boutons de l'écran frontal ou accès via IO-Link
> Sortie de commutation configurable
> Paramètres réglables :
Point de consigne,
Tolérance,
Hystérésis,
Unités de pression, Unités de température,
Orientation de l'écran,
Type de sortie numérique (NPN, PNP, Push-Pull)
État de la sortie numérique (Normalement haut, Normalement bas)
> S'installe comme un capteur de pression électronique standard ou un transducteur de pression avec IO-Link



IO-Link

Caractéristiques techniques Capteur de pression électronique intégré Paramètres électriques

Plage de mesure de la pression secondaire:
0 ... 10 bar
(0 ... 145 psi, 0 ... 1,0 MPa)

Répétabilité:
≤0.1% de pleine échelle (FS) à température stable

Précision:
≤ 1,5% de la pleine échelle (FS) de la pression détectée (0 ... 50°C, 32 ... 122°F).

Unitées
Pression : bar, psi, MPa
Température : °C, °F
Tension : V

Affichage
Écran LCD TFT de 1,44" en couleur
Texte / couleurs de fond : blanc/ vert : pression dans la plage blanc/ rouge : pression hors de la plage blanc/ambre : erreur
noir blanc : mode de réglage
Champs d'affichage
Identifiant configurable par l'utilisateur, valeur de pression, unités de pression, message configurable par l'utilisateur, menu.

Fonction IO-Link:
Informations sur la pression
Avertissements de pression hors plage
Diagnostic de la température
Diagnostic de la tension d'alimentation
Diagnostic du temps de fonctionnement
Durée minimale du cycle : 20 ms

Pour le fichier IIOD du produit, veuillez utiliser le lien en ligne http ://s.norgren.com/digital-gauge-iodd pour obtenir un exemplaire du guide de démarrage rapide ou du manuel complet de l'opérateur, veuillez utiliser le lien en ligne suivant www.norgren.com/excelon-plus

Connexion électrique M8 x 1

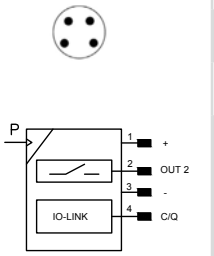

N° de broche.	Signal	Câble
1	L (24V)	brun
2	Sortie 2 (commutation)	Blanc
3	L (0V)	bleu
4	C/Q (IO-Link)	noir

Connexion électrique
M8 x 1

Alimentation électrique:
18 ... 30 V d.c.

Consommation de courant
20 mA

Compatibilité électromagnétique :
Selon la norme EN 61000-6-2 ; EN 61000-6-3:3

Sortie de commutation
Configurable NPN / PNP / Push-Pull / NO / NC / hi-Z

Courant de charge
100mA avec protection contre les courts-circuits

Caractéristiques techniques B84G - modèles standard avec capteur de pression électronique intégré

Symbole	Raccordement	Purge	Gamme de pression (bar)	Élément filtrant (µm)	Cuve	Poids (kg)	Modèle *)
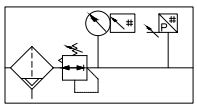	G3/8	Automatique	0,3 ... 10	40	Polycarbonate avec protection	0,93	B84G-3GK-AP3-RME
	G1/2	Auto	0,3 ... 10	40	Polycarbonate avec protection	0,93	B84G-4GK-AP3-RME
	G3/4	Automatique	0,3 ... 10	40	Polycarbonate avec protection	0,93	B84G-6GK-AP3-RME
	G3/8	Auto	0,3 ... 10	40	Métallique avec indicateur de niveau prismatique	1,08	B84G-3GK-AD3-RMG
	G1/2	Auto	0,3 ... 10	40	Métallique avec indicateur de niveau prismatique	1,08	B84G-4GK-AD3-RME
	G3/4	Automatique	0,3 ... 10	40	Métallique avec indicateur de niveau prismatique	1,08	B84G-6GK-AD3-RME
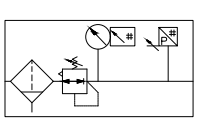	G3/8	Manuelle	0,3 ... 10	40	Polycarbonate avec protection	0,93	B84G-3GK-QP3-RME
	G1/2	Manuelle	0,3 ... 10	40	Polycarbonate avec protection	0,93	B84G-4GK-QP3-RME
	G3/4	Manuelle	0,3 ... 10	40	Polycarbonate avec protection	0,93	B84G-6GK-QP3-RME
	G3/8	Manuelle	0,3 ... 10	40	Métallique avec indicateur de niveau prismatique	1,08	B84G-3GK-QD3-RME
	G1/2	Manuelle	0,3 ... 10	40	Métallique avec indicateur de niveau prismatique	1,08	B84G-4GK-QD3-RME
	G3/4	Manuelle	0,3 ... 10	40	Métallique avec indicateur de niveau prismatique	1,08	B84G-6GK-QD3-RME

*) Tous les modèles présentés ici sont fournis avec un capteur de pression intégré applicable à la direction du débit de gauche à droite.Avec un sens de débit de droite à gauche, veuillez utiliser le configurateur en ligne www.norgren.com/fr/support/configurateurs/air-preparation-configurator ou contactez Norgren.

Travaillant continuellement au perfectionnement de nos appareils, nous nous réservons donc le droit d'en modifier leurs dimensions et leurs caractéristiques sans préavis. (2017 - 9217e) © 2020 Norgren Ltd

Options disponibles *1)

B84G-★★★-★★★-★★★

Raccordement	Indiquer
3/8"	3
1/2"	4
3/4"	6
Type de filetage	**Indiquer**
PTF	A
ISO G cylindrique (standard)	G
Réglage	**Indiquer**
Bouton (standard)	K
Barre en T	T*2)
Purge	**Indiquer**
Manuelle (standard)	Q
Purge auto. (standard)	A
Cuve	**Indiquer**
Métallique avec indicateur de niveau prismatique	D
Transparente avec protection (standard)	P

Manomètre	Indiquer
Avec capteur de pression électronique intégré *2)	e
Avec manomètre intégré	G
Sans manomètre intégré mais avec un orifice de manomètre en 1/8"	N
Plage de pression *3)	**Indiquer**
0,3 ... 4 bar	F
0,3 ... 7 bar	K
0,3 ... 10 bar (standard)	M
0,7 ... 17 bar	S*2)
Type de diaphragme:	**Indiquer**
avec soupe de décharge	R
sans soupe de décharge	N
Élément filtrant	**Indiquer**
40 µm (standard)	3
5 µm	1

*1) Tous les modèles présentés ici sont prévus pour un passage d'air de gauche à droite. Avec une direction de débit de droite à gauche, veuillez utiliser le configurateur en ligne www.norgren.com/fr/support/configurateurs/air-preparation-configurator ou contactez Norgren

*2) Les unités avec une gamme de pression de sortie de 17 bars sont disponibles uniquement avec le réglage de la barre en T et uniquement avec un bol métallique.Non disponible en liaison avec le capteur de pression intégré.

*3) Uniquement disponible avec une gamme de pression de 10 ou 4 bars

*4) La pression de sortie peut être réglée à des valeurs supérieures, ou inférieures, à celles indiquées. Ne pas utiliser ces appareils pour des pressions en dehors des plages spécifiées.

Excelon® Plus est conforme aux normes et spécifications techniques harmonisées suivantes :

2014/34/UE Équipements et systèmes de protection destinés à être utilisés en atmosphères potentiellement explosibles
Les normes harmonisées et les spécifications techniques suivantes ont été appliquées ISO 4414:2010 - Puissance pneumatique - Règles générales et exigences de sécurité pour les systèmes et leurs composants ; ISO 80079-36:2016 - Atmosphères explosives - Partie 36 : Matériel non électrique pour les atmosphères explosives - Méthode et exigences de base ; Partie 37 : Matériels non électriques pour atmosphères explosibles - Mode de protection non électrique - Sécurité de construction "c", contrôle des sources d'ignition "b", immersion dans un liquide "k".

II 2 GD

Ex h IIC T6 Gb
Ex h IIIC T85°C Db
N° de certification ATEX : NORGREN 18.0001X

Pour obtenir une copie de la déclaration de conformité (DoC), veuillez utiliser le lien
http ://cdn.norgren.com/pdf/IM_Excelon_Plus_FR_final.pdf

Travaillant continuellement au perfectionnement de nos appareils, nous nous réservons donc le droit d'en modifier leurs dimensions et leurs caractéristiques sans préavis. (2017 - 9217e) © 2020 Norgren Ltd

Caractéristiques de débit

Pression d'entré: 10 bar (145 psi),
Plages de pression de sortie: 0,3 ... 10 bar (4 ... 145 psi)
Taille de racc. : 1/2", Filter: 40 micron

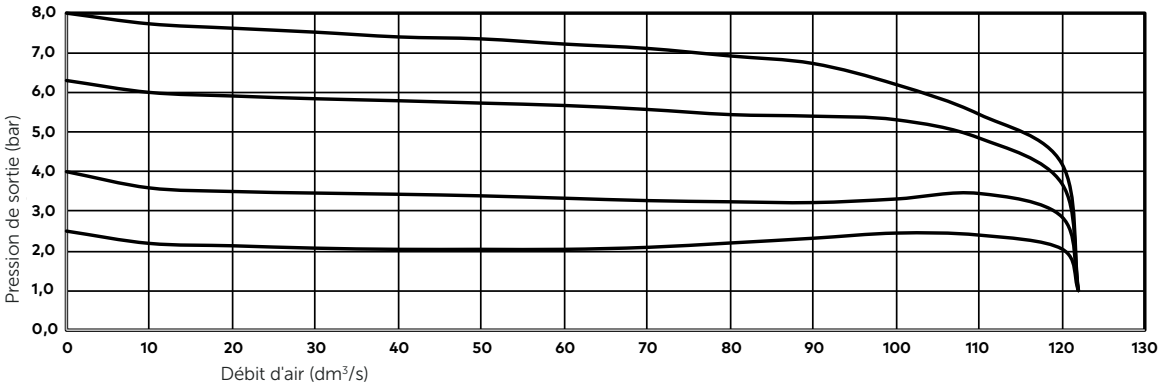

Pression d'entré: 10 bar (145 psi),
Plages de pression de sortie: 0,3 ... 7 bar (4 ... 101 psi)
Taille de racc. : 1/2", Filter: 40 micron

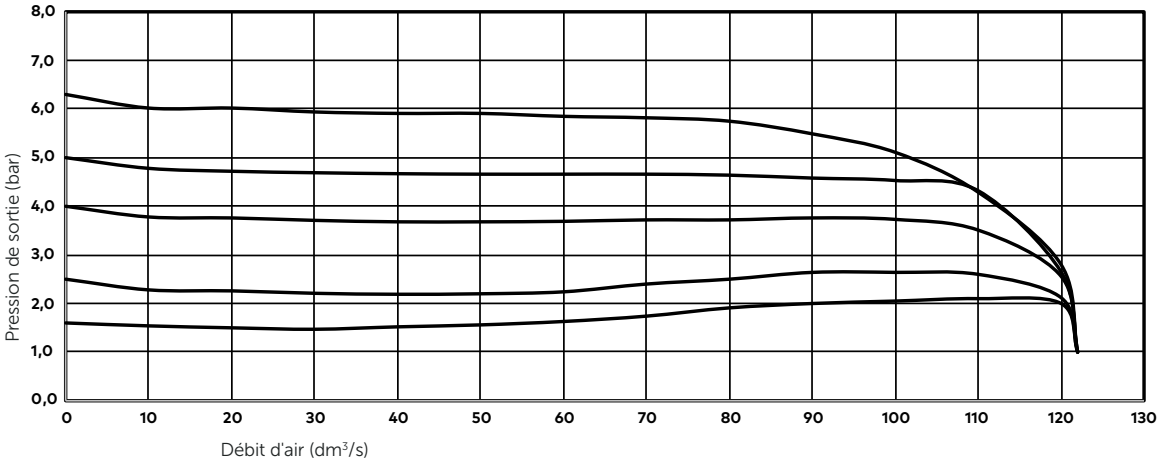

Pression d'entré: 10 bar (145 psi),
Plages de pression de sortie: 0,3 ... 4 bar (4 ... 58 psi)
Taille de racc. : 1/2", Filter: 40 micron

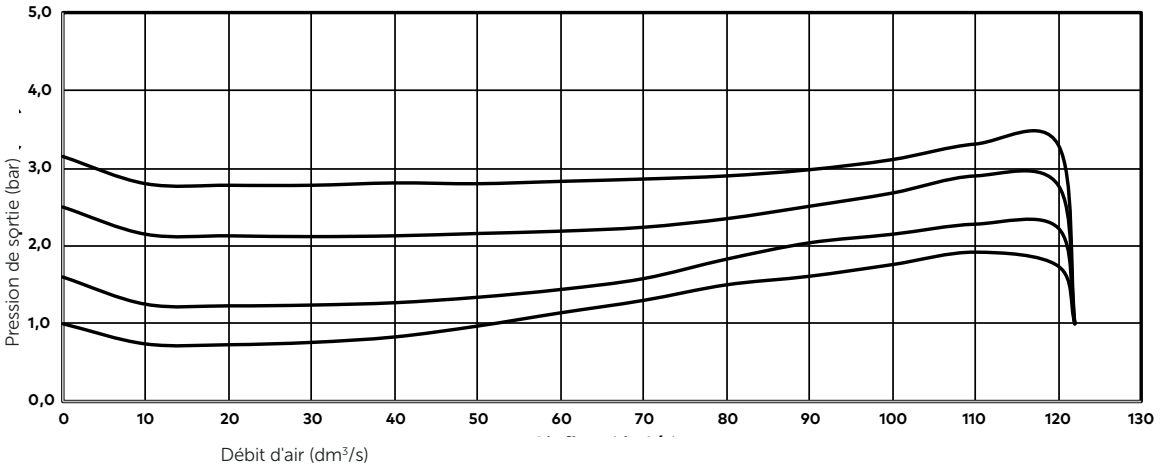

Travaillant continuellement au perfectionnement de nos appareils, nous nous réservons donc le droit d'en modifier leurs dimensions et leurs caractéristiques sans préavis. (2017 - 9217e) © 2020 Norgren Ltd

Accessoires

Quikclamp



Page 9

840014-51KIT

Quikclamp avec equerre de fixation



Page 9

840014-52KIT

Hybrid Quikclamp *1



Page 9

840014-61

Hybrid Quikclamp avec support assemblé *1



Page 9

840014-62

*1) Pour connecter le nouvel Excelon Plus aux anciens appareils Excelon 74/73. Ayant les mêmes centres de trous que le support de montage de la série 74. Un Quikclamp ajoute 13,6 mm à la largeur totale d'une unité combinée.

Equerre de fixation et écrou du panneau en plastique



Page 9

840068-51KIT

Ecrou de montage du panneau en plastique



Page 9

840048-89KIT

Support de fixation et écrou du panneau métallique



Page 9

840068-50KIT

Ecrou de montage sur panneau métallique



Page 9

840048-01KIT

Equerre de fixation



Page 10

840024-50KIT

Manomètre 4 bar intégré



840073-03KIT

Manomètre 10 bar intégré



840073-01KIT

Manomètre 20 bar intégré



840073-02KIT

Kit d'adaptation manomètre 1/8 PTF



840143-01KIT

Kit d'adaptation manomètre R 1/8



840143-02KIT

Bloc de dérivationl horizontal, 3/4 PTF



Page 10

840028-50KIT

Bloc de dérivation horizontal, G3/4



Page 10

840028-53KIT

Bloc de dérivation vertical, 3/4 "PTF



Page 10

840028-68KIT

Bloc de dérivation vertical,, G3/4"



Page 10

840028-69KIT

Bloc d'interface pour pressostat (pressostat 18D) G1/4



Page 10

0337717000000000

Bloc de détection de pression 1/4 PTF



Page 10

Kit 840016-50

Bloc de détection de pression G1/4



Page 10

840016-51KIT

Adaptateurs



Page 10

1/4 PTF	840015-01KIT
3/8 PTF	840015-02KIT
1/2" PTF	840015-03KIT
3/4 PTF	840015-04KIT
G1/4	840015-09KIT
G3/8	840015-10KIT
G1/2	840015-11KIT
G3/4	840015-12KIT

Système de verrouillage



840055-01KIT

Dispositif de verrouillage



840055-02KIT

Travaillant continuellement au perfectionnement de nos appareils, nous nous réservons donc le droit d'en modifier leurs dimensions et leurs caractéristiques sans préavis. (2017 - 9217e) © 2020 Norgren Ltd

Pressostat 18D (0,5 ... 11bar) *1

Page 11



0881300

Pressostat numérique 51D (-1 ... 11 bar) *2

Page 11



0860810

Capteur de pression électronique - version autonome *3



Q84G

*1) Version à bride. Pour d'autres plages de pression, voir la fiche technique 5.11.001 *2) Pour d'autres plages de pression, voir la fiche technique 5.11.385 *3) Module capteur de pression électronique autonome Q84G
voir http://s.norgren.com/digital-gauge-ioddpour la fiche technique 8.900.905.

Câbles IO-Link

Câble de raccordement M8x1 pour capteur de pression numérique intégré



Description	Longueur du câble (m)	Modèle
M8 femelle vers M12 mâle 12m	0,6	NC-084FS-124MS-A
	1,0	NC-084FS-124MS-1
	2,0	NC-084FS-124MS-2
	5,0	NC-084FS-124MS-5
M8 femelle à cabler	5,0	NC-084FS-00000-5

Manomètres

(Pour régulateurs avec orifice pour manomètre - sans manomètre intégré)

Raccord central arrière, face blanche
(pour plus de détails, voir fiche technique 8.900.900)



Plage de pression (bar)*3)	(MPa)	(psi)	ø	Filetage	Modèle
0 ... 6	0 ... 0,6	0 ... 84	50 mm	R1/8	18-015-012
0 ... 10	0 ... 1	0 ... 145	50 mm	R1/8	18-015-013
0 ... 25	0 ... 2,5	0 ... 362	50 mm	R1/8	18-015-014

*3) Echelle primaire

Maintenance/Entretien

Cartouche de filtre
5 microns



840038-50KIT

Cartouche de filtre 40 microns



840038-51KIT

Kit de purge automatique avec écrou métallique -



6000-61KIT

Kit de purge auto. avec écrou métallique - Métrique



6000-60KIT

R84 / B84
Kit d'élastomère, avec soupape de décharge



FRLB84-KIT

Pièces de rechanges

Cuve (en poly. avec protection et purge automatique
6 mm PIF)



840025-51KIT

Filter Bowl (Bol poly protégé avec purge manuelle)



840025-50KIT

Cuve (Métallique avec indicateur prismatique et purge auto,
6 mm
à racc.
instantané)



840003-51KIT

Cuve (Métallique avec indicateur de niveau prismatique
et purge
manuelle)



840003-50KIT

R84 / B84
Kit d'élastomère,sans soupape de décharge



FRLB84NR-KIT

Cuve (avec protection poly et purge auto, 1/4 PIF)



840025-53KIT

Cuve (Métallique avec indicateur de niveau prismatique et purge
automatique,
1/4 PIF)



840003-56KIT

Travaillant continuellement au perfectionnement de nos appareils, nous nous réservons donc le droit d'en modifier leurs dimensions et leurs caractéristiques sans préavis. (2017 - 9217e) © 2020 Norgren Ltd

Dimensions

Dimensions en mm
Projection/Premier angle

Purge manuelle 1/4 de tour
Avec bouton

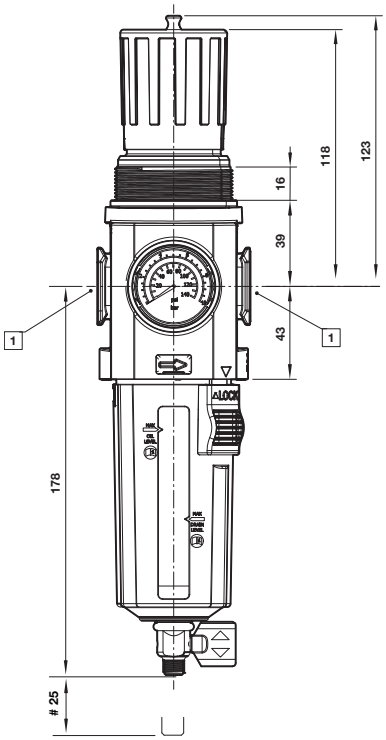

Purge automatique

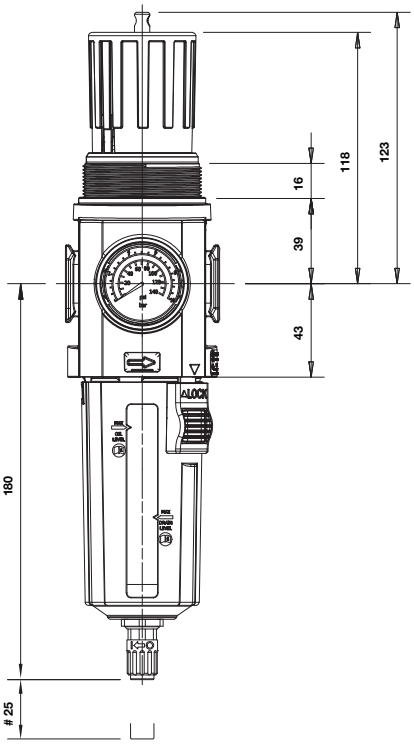

Purge manuelle 1/4 de tour
Avec barre en T

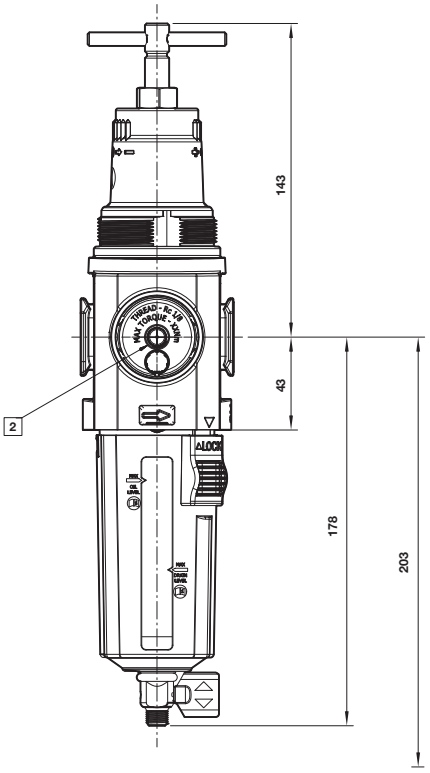

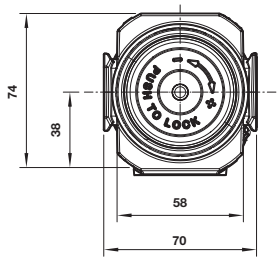

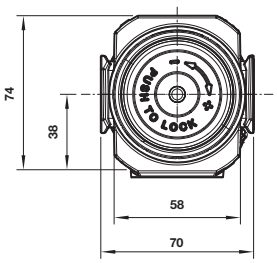

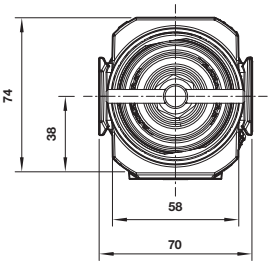

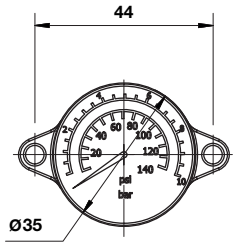

Dégagement minimum pour le retrait du bol
1 Orifices principaux 3/8", 1/2" ou 3/4" (ISO G/PTF)
2 Orifice de manomètre Rc 1/8 pour les orifices principaux ISO G et 1/8 PTF pour les orifices principaux PTF

Travaillant continuellement au perfectionnement de nos appareils, nous nous réservons donc le droit d'en modifier leurs dimensions et leurs caractéristiques sans préavis. (2017 - 9217e) © 2020 Norgren Ltd

Dimensions B84G- Filtre régulateur standard

Dimensions en mm
Projection/Premier angle

Purge manuelle 1/4 de tour

Avec bouton

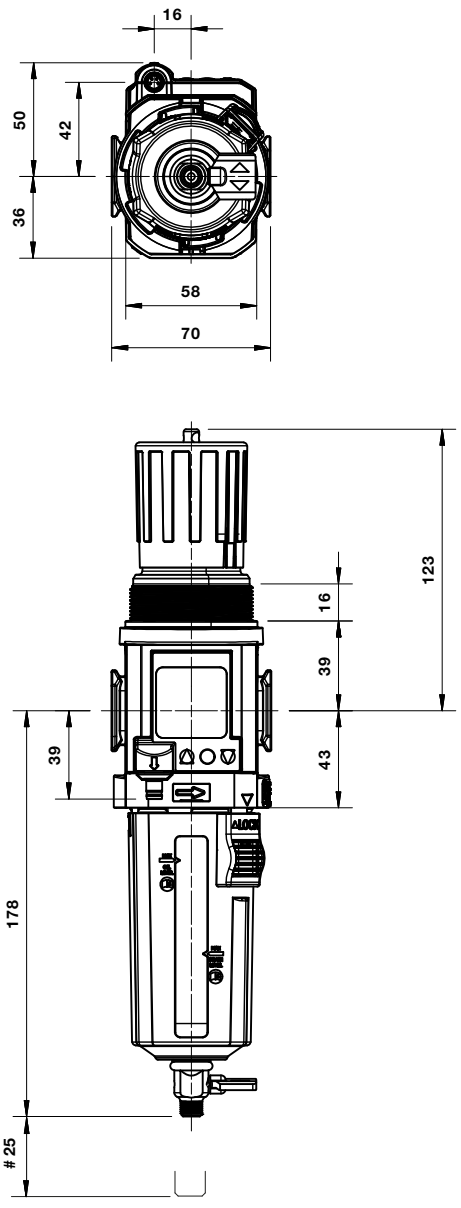

Purge automatique

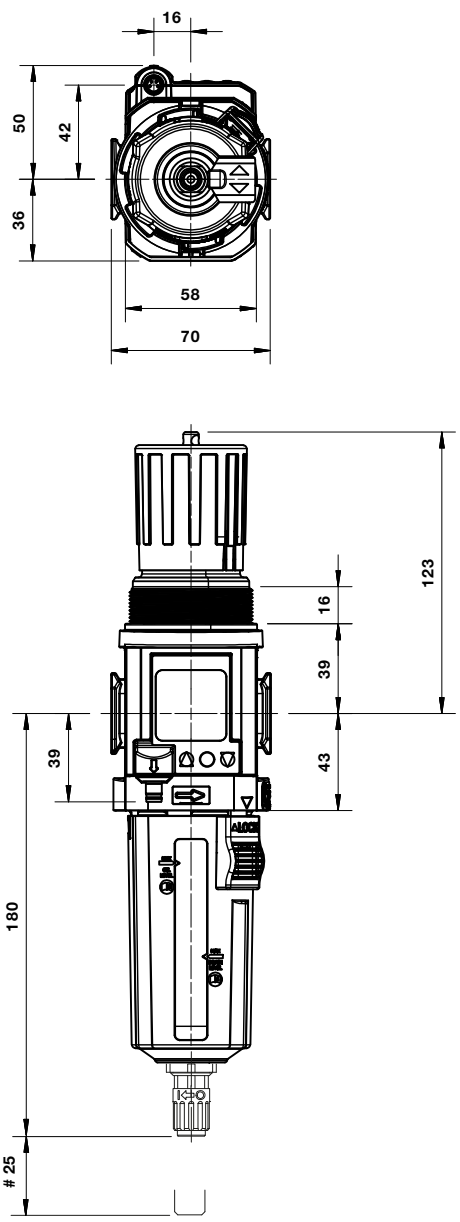

Travaillant continuellement au perfectionnement de nos appareils, nous nous réservons donc le droit d'en modifier leurs dimensions et leurs caractéristiques sans préavis. (2017 - 9217e) © 2020 Norgren Ltd

Accessoires

Dimensions en mm
Projection/Premier angle

Quikclamp avec support mural

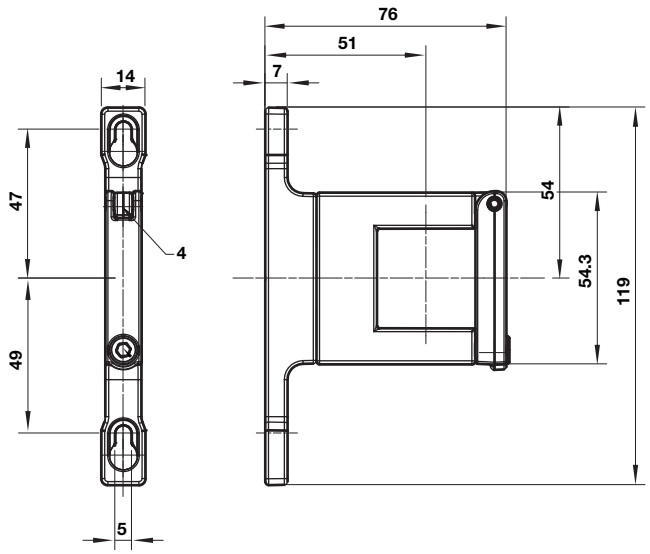

Quikclamp

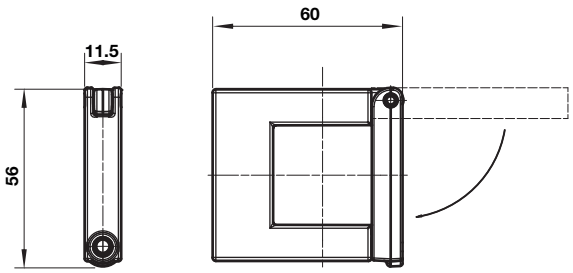

Hybrid-Quikclamp avec support mural

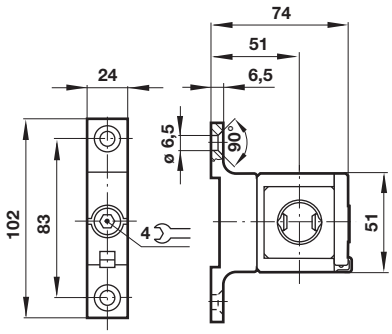

Hybrid-Quikclamp

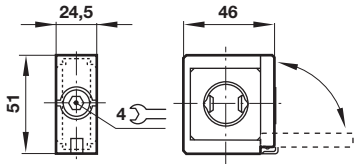

Ecrou de montage sur panneau

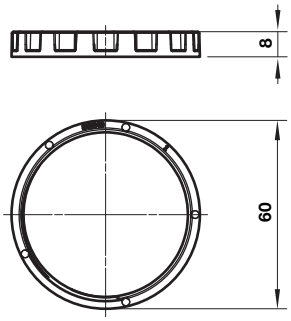

Taille recommandée du trou du panneau : ø 55 mm ...
57 mm
Epaisseur du panneau : 2 ... 6 mm

Equerre de fixation avec écrou

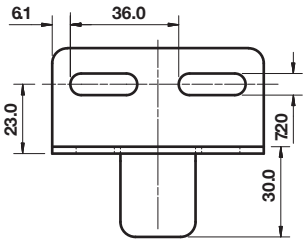

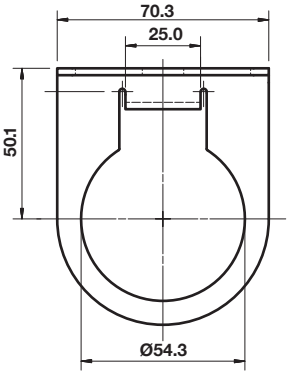

Travaillant continuellement au perfectionnement de nos appareils, nous nous réservons donc le droit d'en modifier leurs dimensions et leurs caractéristiques sans préavis. (2017 - 9217e) © 2020 Norgren Ltd

Equerre de fixation

Dimensions en mm
Projection/Premier angle

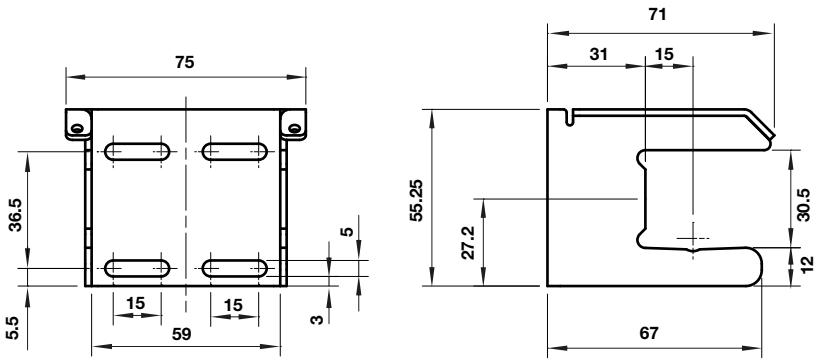

Bloc de dérivation

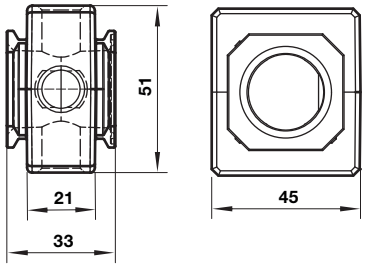

Embout de raccordement

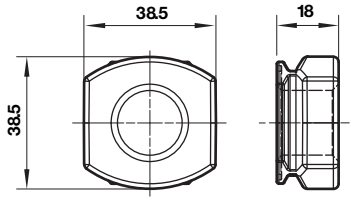

Bloc horizontal plein débit

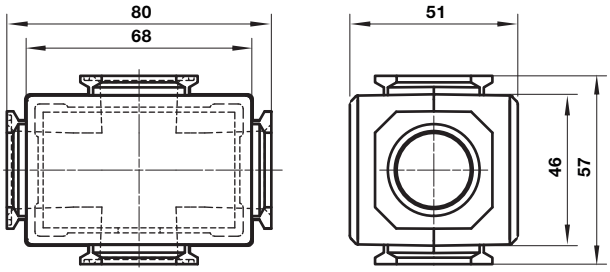

Bloc vertical plein débit

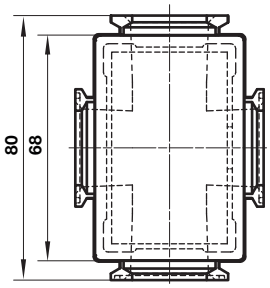

Bloc de dérivation pour pressostat 18D

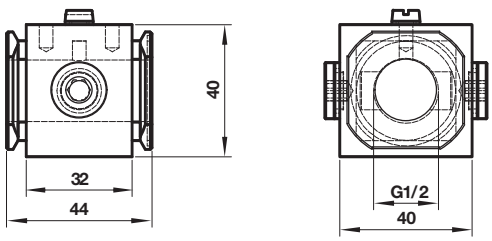

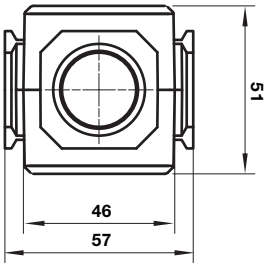

Travaillant continuellement au perfectionnement de nos appareils, nous nous réservons donc le droit d'en modifier leurs dimensions et leurs caractéristiques sans préavis. (2017 - 9217e) © 2020 Norgren Ltd

Bloc de dérivation et 18D assemblé

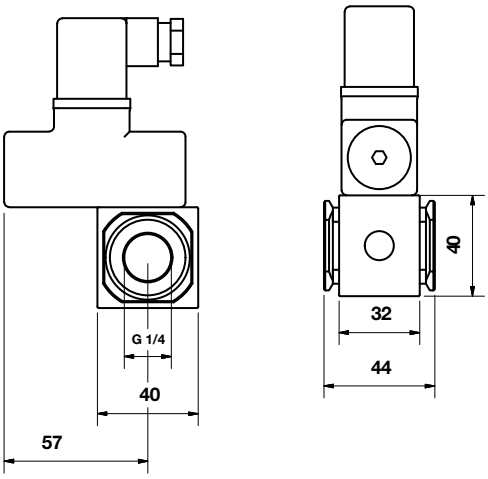

Pressostat 18D

Dimensions en mm
Projection/Premier angle

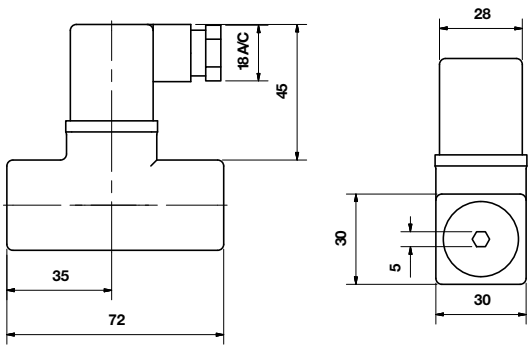

Pressostat 51D électronique

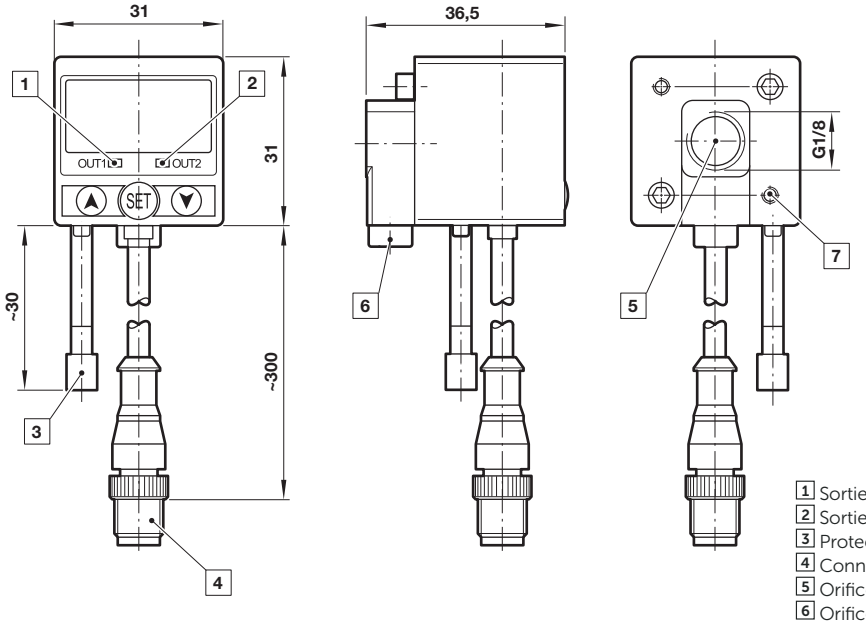

1 Sortie OUT 1, LED verte
2 Sortie OUT 2, LED rouge
3 Protection à la poussière
4 Connecteur M12 x 1
5 Orifice d'entrée
6 Orifice supplémentaire G1/8
7 Taraudage pour vis de fixation

Veuillez noter que ce document est une traduction du document original qui a été rédigé en anglais et qui est fourni pour votre commodité/à titre d'information uniquement. En cas de divergence, d'ambiguïté ou de conflit entre la version anglaise originale et cette traduction, la version anglaise du document prévaudra.

Note de sécurité

Les produits de ce catalogue ne conviennent que pour les systèmes industriels fonctionnant à l'air comprimé. Ne jamais soumettre ces appareils à des pressions ou à des températures autres que celles indiquées dans les **»caractéristiques techniques«**.
Pour une utilisation avec un fluide non spécifié dans cette fiche technique, les applications non industrielles, les appareils de respiration artificielle ou toute autre application ne correspondant pas à nos spécifications, consultez notre service technique Norgren Ltd. Une utilisation abusive, l'âge des appareils ou leur manque d'entretien peuvent entraîner différents types de dysfonctionnements.

Il est conseillé aux concepteurs de machines d'étudier tous les modes de défaillance de chacun des composants et de prévoir les protections nécessaires de manière à éviter tout accident corporel ou tout dommage aux systèmes environnants en cas de défaillance de l'un de ceux-ci. Lorsqu'une protection appropriée ne peut être installée, le concepteur de machine devra informer les utilisateurs des risques encourus par une mention portée dans sa notice d'utilisation. Il est recommandé aux concepteurs de systèmes et aux utilisateurs de prendre connaissance des mises en garde portées sur les feuillets fournis avec les appareils ou bien indiquées directement sur ces derniers.

Travaillant continuellement au perfectionnement de nos appareils, nous nous réservons donc le droit d'en modifier leurs dimensions et leurs caractéristiques sans préavis. (2017 - 9217e) © 2020 Norgren Ltd