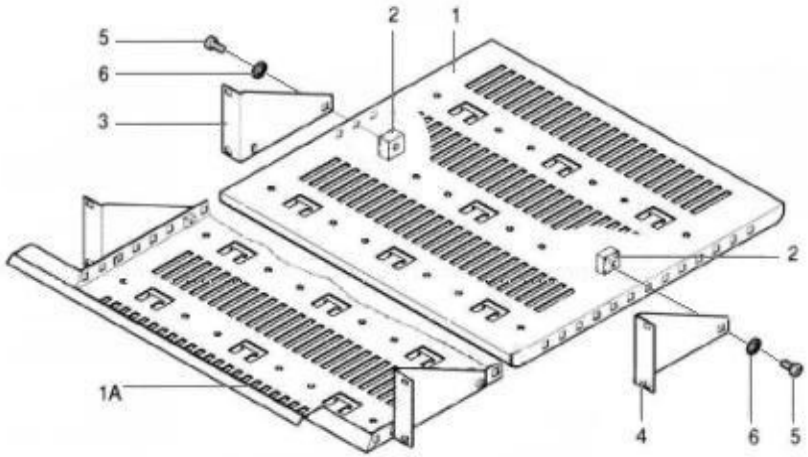

SCHROFF GmbH www.schroff.biz
Langenalberstr. 96-100, D-75334 Straubenhardt, Tel.: +49 (0) 70827 94-0, Fax: +49 (0) 70827 94-200

D / UK / F 06/06

Schroff

Benutzeranleitung
19" -Kabelwanne
19" -Gerätetröger
Verstellbar

User Manual
19" cable tray
19" equipment support
Shift

Instructions utilisateur
19" bac à câbles
Etagère 19"
Réglable

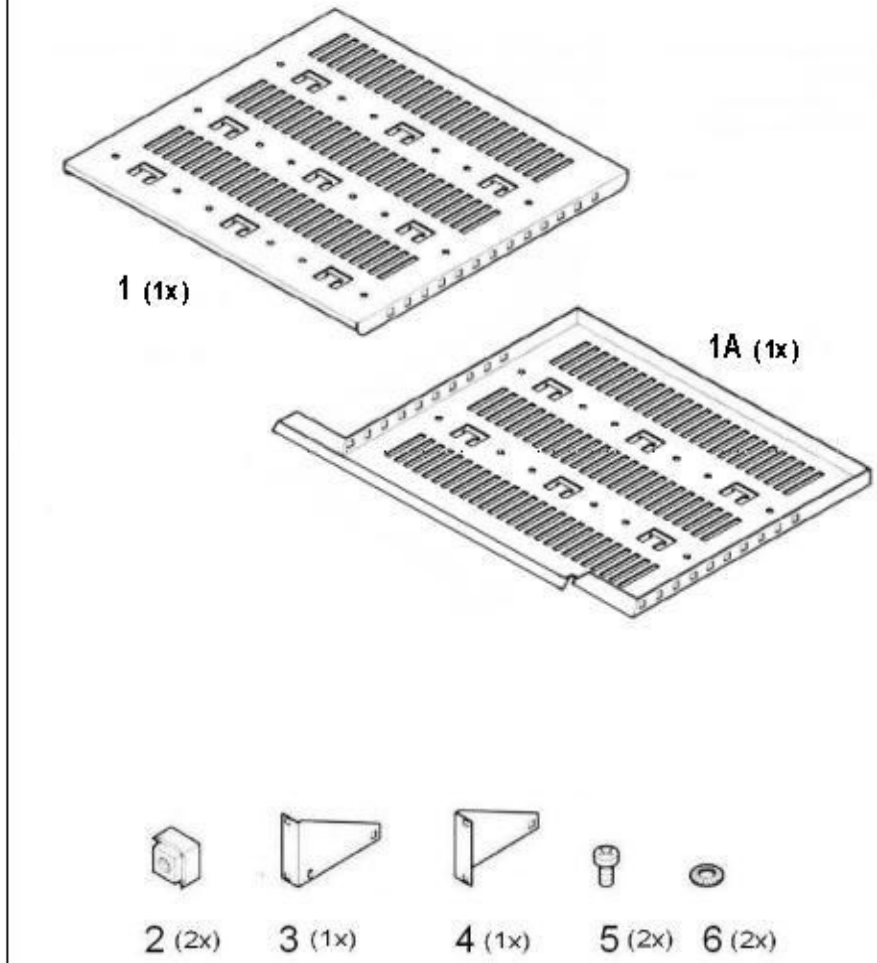

60118-503 Revision 001