Sicherheits-Kurzschlussstecker
- berührungsgeschützt
- mit axialen Messbuchsen Ø 4 mm

Best.-Nr. SKURZ 6100 / 19 - 4 IG 2MB Ni / ..
(Farbe)
- Kontaktteile **vernickelt**
- Isolierteile PA 6.6 (Polyamid)
- **Farben** siehe Tabelle

Safety connecting plug
- *moulded insulation*
- *with rear sockets Ø 4 mm*

Order No. SKURZ 6100 / 19 - 4 IG 2MB Ni / ..
(colour)
- *contact parts* ***nickel-plated***
- *insulation* *PA 6.6 (Polyamid)*
- ***colours*** *see table*

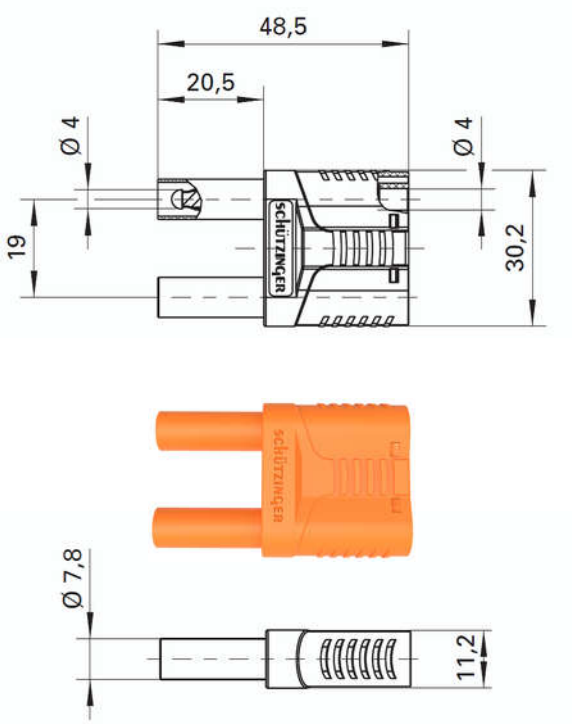

Allgemeine Angaben	
Best.-Nr. [1]	**SKURZ 6100 / 19 - 4 IG 2MB Ni /** ..(Farbe) Kontaktteile vernickelt
Farben	schwarz, rot, blau, gelb, grün, grau, braun, weiß, orange, grüngelb
Technische Daten	
Anschluss	Sicherheits-Messbuchse (2x)
Durchgangswiderstand	8 mΩ
Bemessungsspannung [2]	1000 V CAT II
Bemessungsstrom [2]	32 A
Betriebstemperatur	von -25 °C bis +80 °C

General information	
Order No. [1]	***SKURZ 6100 / 19 - 4 IG 2MB Ni /*** *..(colour)* *contact parts nickel-plated*
colours	*black, red, blue, yellow, green, grey, brown, white, orange, green-yellow*
Technical data	
terminal	*safety rear socket (2x)*
transition resistance	*8 mΩ*
rated voltage [2]	*1000 V CAT II*
rated current [2]	*32 A*
operating temperature	*from -25 °C to +80 °C*

[1] andere Kontaktoberflächen und Farben auf Anfrage
[2] bei normalen Umgebungstemperaturen

[1] *other contact platings and colours on request*
[2] *at normal ambient temperatures*