HYPER LITE 120

347643.260



MARCHI
Marks

IP66 IK08

STANDARD NORMATIVI
Normative Standards

EN60598-1, EN62471,UNI EN 13032- 1:2012, UNI EN 13032-4:2015

DATI PRODOTTO
Product Data

Tipologia di prodotto Product type	Sospensione / Suspended luminaire				
Descrizione Description	HYPER LITE 120 2x LC026D G3 840 74W				
Grado di protezione Degree of protection	IP		66		
Protezione agli urti Impact protection	IK	08	J	5	
Temperatura colore Color temperature	[K]		4000		
Classe di isolamento IEC IEC Insulation class		I			
Temperatura operativa Operating temperature	[ta°]		-25/+40°C		
Garanzia standard Standard warranty	[Anni - Years]		3		
Regolazione della luce Light control	Standard *(1)		On-Off		

MECCANICHE & DIMENSIONI
Mechanics & Dimensions

Dimensioni Dimensions	[mm]	340	*	340	*	305	
Peso netto Net weight	[Kg]			4,59			
Dimensioni imballo Packing dimensions	[mm]	350	*	350	*	180	
Peso lordo Gross weight	[Kg]			5,04			
Volume Volume	[m³]			0,022			
Q.tà prodotti per imballo Products q.ty per package	[N°]			1			
Q.tà imballi per pallet Packaged q.ty per pallet	[N°]			24			
Superficie esposta al vento Surface exposed to the wind	[m²]	F	-		L	-	
Interassi di fissaggio staffa Bracket fixing distance	[mm - Ø]		245			8	
Inclinazione Tilt angle	[°]			0 -90°			

PRESTAZIONI APPARECCHIO
Luminaire Performances

Flusso nominale / Corrente Nominal flux / Current	Lm	11600	mA	1050	
Consumo nominale Nominal power	[W]		74		
Efficienza sorgente LED LED source efficiency	Lm/W		157		
Flusso netto Net flux	[Lm]		10440		
Consumo reale Total power	[W]		82,2		
Efficienza luminosa Luminous efficiency	[Lm/W]		127		
Classe Energetica Energy class (UE reg. 2019/2015)		C			

PRESTAZIONI ELETTRICHE
Power Performances

Alimentazione Power	Driver elettronico / Electronic driver			
Tensione / Frequenza Input Voltage / Frequency	[V] / [Hz]	100 ÷ 277	-	50/60
Corrente di spunto Inrush current	[230V]	63 A		200 µsec
Fattore di potenza Power factor	[Cosϕ]	0,9		
Distorsione armonica Harmonic distortion	[%]	≤ 7		
Protezione alla scarica *(2) Surge protection	[kV]	Line-Earth 5KV, Line-Line 10KV		
Flicker Flicker	[%]	≤ 10		
Umidità relativa Relative humidity	[%]	>95		
Max. Prodotti in serie Max. pcs in series	CB B16A	11		

C Luce Srl Via
Marmolada 5/11 20060
Truccazzano Milano - Italy
info@cluce.it www.cluce.it

MADE IN ITALY

C·LUCE

SCHEDA TECNICA
Data Sheet

347643.260

DISEGNO DIMENSIONALE
Dimensional drawing

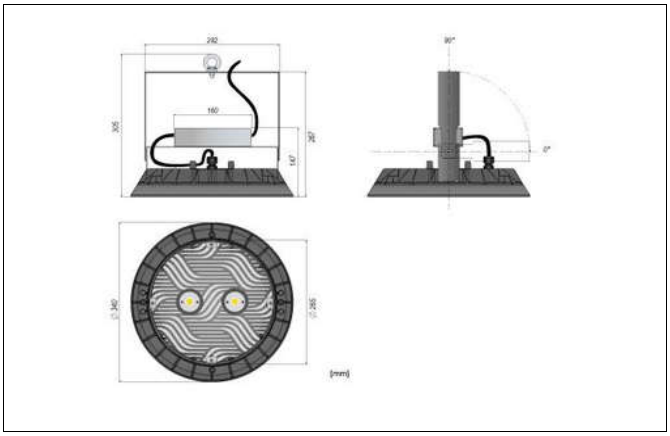

FOTOMETRIA POLARE
Polar photometry

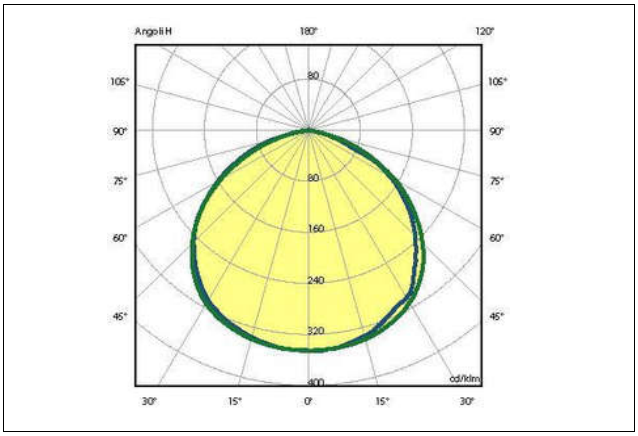

MATERIALI & FINITURE
Materials & finishing

Corpo Body	Alluminio Pressofuso / Aluminum Die Casting [UNI EN 1676:2010 - EN AB-46100]
Colore Colour	Antracite / Anthracite [RAL7039]
Verniciatura Painting	Verniciatura tipo C4 / Painting class C4 [UNI EN ISO 12944] hr < 1000 [ISO 9227]
Diffuser Diffuser	Vetro extra-chiaro / Glass Extra Clear - [sp.4mm UNI EN 12150-1:2019]
Riflettore Reflector	-
Viteria Screws	Zincata / Galvanized
Guarnizione Gasket	-
Cablaggio incluso 30cm 30cm wiring included	H05RN-F AWG17
Filtro anti-condensa Vent filter	-

SISTEMA OTTICO
Optical System

Distanza di soglia Distance from the lightned object	[cm]		150
Sicurezza fotobiologica Photobiological safety		Gruppo di rischio esente RG0 RG0 Risk-exempt group	
Apertura Fascio Beam opening		120°	
Abbagliamento Molesto Unified Glare Rating	[UGR]	<	-
Efficienza dell'ottica Optics efficiency	%		
Flusso totale disperso Total lost flux	[%]		-
Materiale dell'ottica Optic material		-	

SORGENTE LUMINOSA
Light source

Tipologia Sorgente Light Source		LED	
Costruttore / N°/ Modello Maker / N° / Model	SAMSUNG	2	LC026D
Indice di resa colore Color Rendering Index	[IRC]	> 80	
Uniformità colore Uniformity & Chromaticity	[SDCM]	3 Step mc Adams	840
Vita utile LED Expected LED lifetime	L80 B10 65000h [Ta 25°C]	-	L80 B10 50000h [Ta 40°C]

DOTAZIONI EXTRA
Available Accessories

21/02/2022

A motivo dell'evoluzione tecnologica dei componenti elettronici i dati indicati sono soggetti ad aggiornamento e quindi deve essere richies ta conferma in fase di ordine. Dimensioni e specifiche soggette a modifiche senza preavviso.
C Luce Srl non rilascia alcuna dichiarazione o garanzia sull'accuratezza o completezza delle informazioni. Le informazioni presentate in questo documento sono da utilizzare a scopo informativo e non vincolano alcun contratto commerciale, salvo dove diversamente concordato da C Luce Srl.

A technological evolution of the electronic components reason the data shown is subject to updating and therefore should be asked to confirm when ordering. Dimensions and specifications subject to change without notice.

C Luce Srl does not give any representation or warranty as to the accuracy or completeness of the information included herein and shall not be liable for any action in reliance thereon. The information presented in this document is not intended as any commercial offer and does not form part of any quotation or contract, unless otherwise agreed by C Luce Srl.

C Luce Srl Via
Marmolada 5/11 20060
Truccazzano Milano - Italy
info@cluce.it www.cluce.it

MADE IN ITALY