FR 8 WP

Art. No. 2128 – 4 Ω weiß/*white*
Art. No. 2129 – 8 Ω weiß/*white*
Art. No. 2148 – 4 Ω schwarz/*black*
Art. No. 2149 – 8 Ω schwarz/*black*



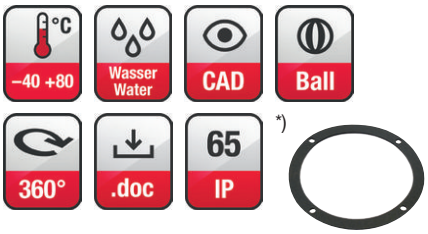

Art. No. 2127

Seewasserbeständiger 8 cm (3,3“) Breitbandlautsprecher mit gespritzter Kunststoffmembran sowie Kunststoffkorb und -gitter. Absolut korrosions- und wasserfest durch Magnetverkleidung und Silikonummantelung der Zuleitung. Klare Hochtonwiedergabe.

Anwendungsmöglichkeiten: Außenbeschallung, Solarien und Feuchträume, Boote, Schiffe und offene Fahrzeuge.

Zubehör: Dichtungsringe (Art. No. 2127), VE= 25 Stück

- für Außenanwendungen geeignet, seewasserfest
- funktionstüchtig bei tiefen Temperaturen gemäß EN 60068-2-1 (–40 °C; 96 h)
- erfüllt die Anforderungen des Germanischen Lloyd (Anforderungen für elektrische Betriebsmittel/Kälte)
- Kunststoff: ASA (UL 94:HB; UV-/witterungsbeständig)

***Saltwater resistant 8 cm (3.3”) full-range driver** with moulded plastic cone, plastic basket and grille. Absolutely corrosion-resistant and waterproof due to encased magnet and silicon-coated leads. Clear-cut high-range output.*
***Typical applications:** Outdoor PA systems, solariums and damp locations, boats, ships and open vehicles.*
***Accessories:** Gasket (Art. No. 2127, Packing unit = 25 pieces)*

- *up to the standards of the Germanischer Lloyd (requirements for electrical equipment / low temperature)*
- *functionally at low temperature according to EN 60068-2-1 (–40 °C; 96 h)*
- *suitable for outdoor applications, seawater proof.*
- *Plastic: ASA (UL 94:HB; UV-/weather-proof)*

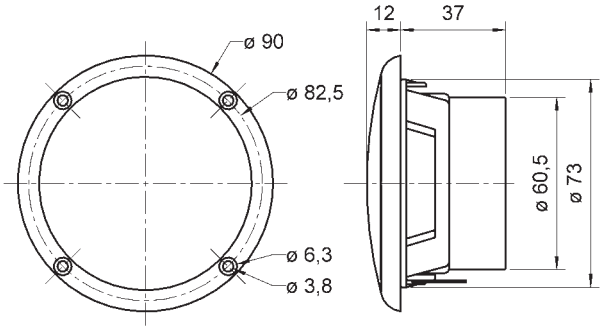

Technische Daten / *Technical Data*

Nennbelastbarkeit *Rated power*	15 W
Musikbelastbarkeit *Maximum power*	25 W
Impedanz *Impedance*	4 Ω / 8 Ω
Übertragungsbereich (–10 dB) *Frequency response (–10 dB)*	100–20000 Hz
Mittlerer Schalldruckpegel *Mean sound pressure level*	84 dB (1 W/1 m)
Grenzauslenkung x_{mech} *Excursion limit x_{mech}*	± 3 mm
Resonanzfrequenz *Resonant frequency*	158 Hz
Obere Polplattenhöhe *Height of front pole-plate*	3 mm
Schwingspulendurchmesser *Voice coil diameter*	20 mm Ø
Wickelhöhe *Height of winding*	4 mm
Schallwandöffnung *Cut-out diameter*	74 mm Ø
Gewicht netto *Net weight*	0,230 kg

*) Für Frontseite bei Einbau in ein abgedichtetes Gehäuse
For front side when built into a sealed enclosure

Weitere Daten Seiten / *for further data see pages 274–275*

