K 20

Art. No. 2802 – 8 Ω





CAD | –40 +85 °C | 67 IP | Wasser Water

NEU VISATON NEW

2 cm (0,8“) Kleinlautsprecher mit Kunststoffmembran und rundem Metallkorb. Geringe Baugröße, deshalb geeignet zur Signalausgabe in Geräten, in denen wenig Platz zur Verfügung steht. Der Anschluss erfolgt über rückseitig angebrachte Lötstellen.

Anwendungsmöglichkeiten:
- Funkgeräte
- Bedienpanele

2 cm (0.8”) miniature speaker *with plastic diaphragm and round metal basket. Thanks to its small dimensions, suitable for signal output in equipment, where space is at a premium. Connection via soldering points on rear side.*

Typical applications:
- *Handheld devices*
- *HUI*

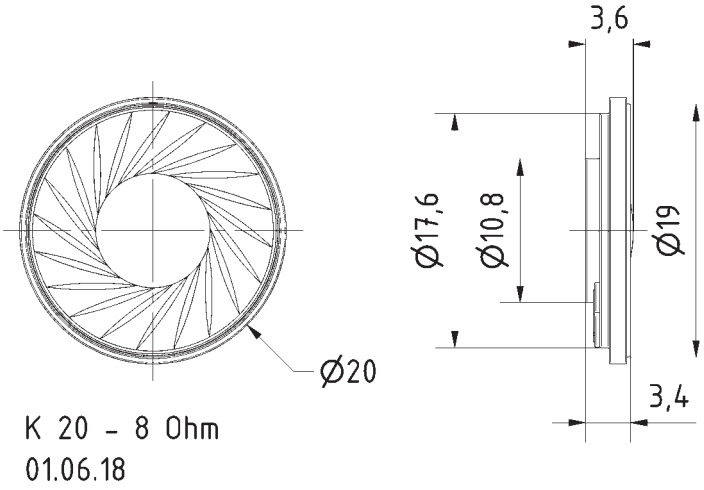

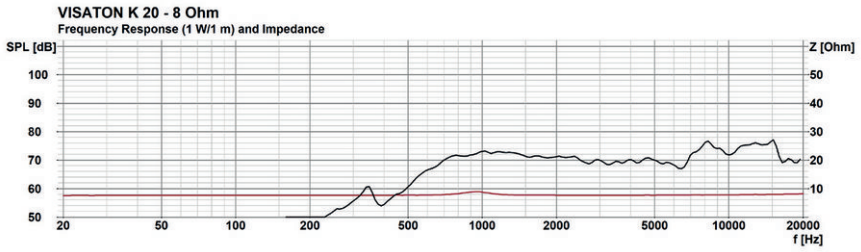

Technische Daten / *Technical Data*	
Nennbelastbarkeit *Rated power*	1 W
Musikbelastbarkeit *Maximum power*	1,5 W
Impedanz *Impedance*	8 Ω
Übertragungsbereich (–10 dB) *Frequency response (–10 dB)*	600–20000 Hz
Mittlerer Schalldruckpegel *Mean sound pressure level*	73 dB (1 W/1 m)
Resonanzfrequenz *Resonant frequency*	860 Hz
Schallwandöffnung *Cut-out diameter*	20 mm
Gewicht netto *Net weight*	2,3 g

*) IP-Schutzklasse für Frontseite bei Einbau in ein abgedichtetes Gehäuse (ggf. ist eine Verklebung des Lautsprechers notwendig)
IP protection class for front side when built into a sealed enclosure (gluing of the loudspeaker might be necessary)

© VISATON GmbH & Co. KG • Ohligser Straße 29-31 • D-42781 Haan • Tel.: 0 21 29 / 5 52 - 0 • Fax: 0 21 29 / 5 52 - 10 • e-mail: visaton@visaton.com 2018