310.262.001
150000000130_AB

WERMA 262

EN 60947-5-1

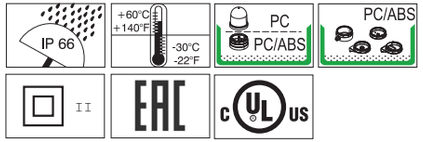

Maxi

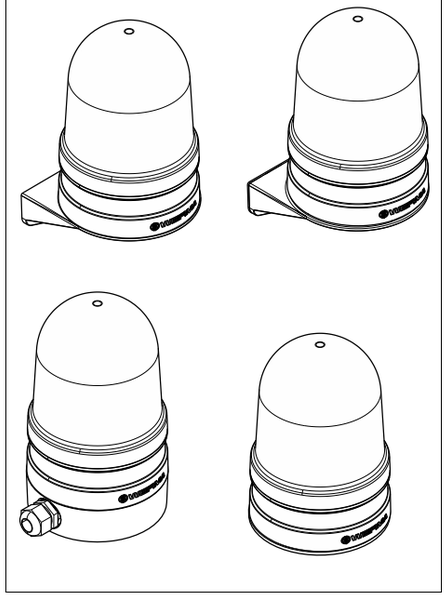

DANGER



(D) Anschluss **ausschließlich** durch ausgebildete Elektro-Fachkräfte.
(GB) Electrical connection is to be made by trained electrical specialists **only**.
(F) Le branchement doit **uniquement** être effectué par des professionnels.
(I) Il collegamento deve essere eseguito **solo** da elettricisti specializzati.
(E) La conexión **sólo** debe ser realizada por electricistas debidamente formados.
(PT) A ligação deve ser feita **exclusivamente** por profissional elétrico especializado.
(NL) De aansluiting mag **enkel** gebeuren door erkende vakmensen.
(CZ) Připojení smí **provádět** pouze kvalifikovaný personál.
(PL) Podłączenie **wyłącznie** przez specjalistów-elektryków.
(FI) Liittäminen kuuluu **ainoastaan** koulutettujen sähköalan ammattilaisten tehtäviin.
(RUS) Подключение проводится только специалистом-электриком.
(TR) Bağlantı **sadece** eğitimli elektrik teknisyenleri tarafından yapılmalıdır.
(CN) 布线需由专业电工执行

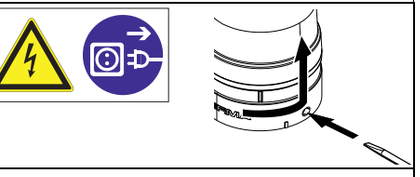

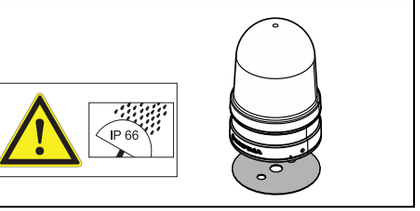

DANGER EVS

TwinFLASH

(D) Bei Epilepsie ungeeignet!
(GB) Unsuitable for epilepsy sufferers.
(F) Ne convient pas aux personnes souffrant d'épilepsie.
(I) Inadatto per epilettici.
(E) Inadecuado para epilépticos.
(PT) Não aconselhavel a pessoas que sofram de Epilepsia.
(NL) Niet geschikt voor epileptici.
(CZ) Nevhodné pro epileptiky.
(PL) Nie stosować przy zchorzeniu padaczki.
(FI) Ei sovellu epileptikoille.
(RUS) Не подходит для страдающих эпилепсией.
(TR) Epilepsi hastaliği olanlarin kullanmamasi önerilir.
(CN) 不适用于癫痫病患者

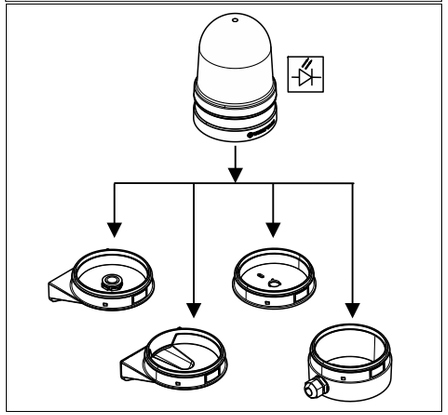

LED Rotating	262 x40 70	12V/24V≃	<550 mA
	262 x40 60	115V/60Hz -	< 90 mA
		230V/50Hz	<170 mA
TwinLIGHT	262 x10 70	12V/24V≃	<700 mA
	262 x10 60	115V/60Hz -	< 85 mA
		230V/50Hz	<165 mA
TwinFLASH	262 x20 70	12V/24V≃	<750 mA
	262 x20 60	115V/60Hz -	< 80 mA
		230V/50Hz	<165 mA

1 1a - 262 700 01
1b - 262 700 07
1c - 262 700 06
1d - 262 700 02

1a

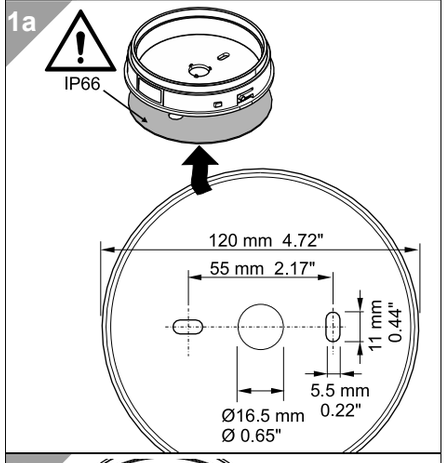

1b

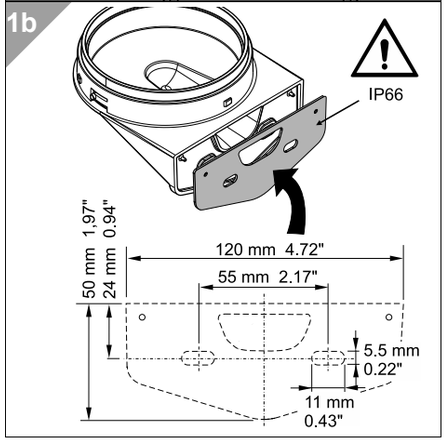

1c

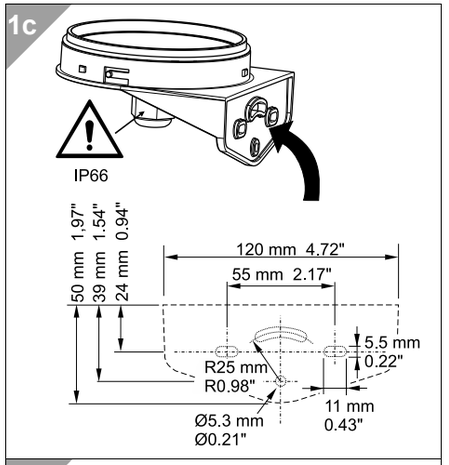

1d

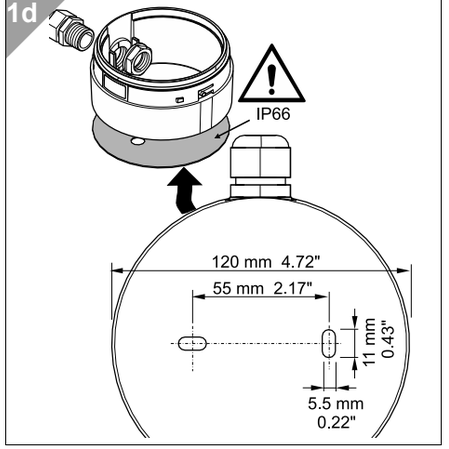

© (D)

WERMA

WERMA Signaltechnik GmbH + Co. KG
D-78604 Rietheim-Weilheim
Telefon +49 (0)7424 / 9557-0
Telefax +49 (0)7424 / 9557-44
info@werma.com
www.werma.com

2

2a - 262 700 01
2b - 262 700 07
2c - 262 700 06
2d - 262 700 02

2a

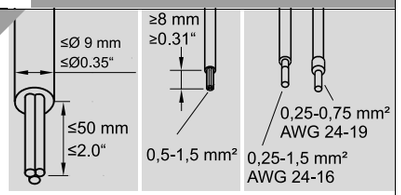

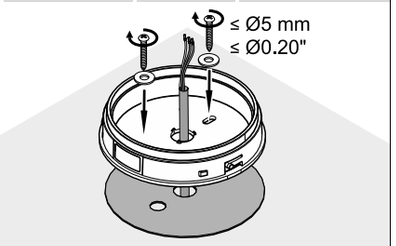

2b

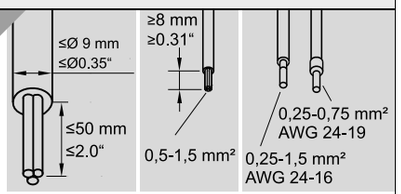

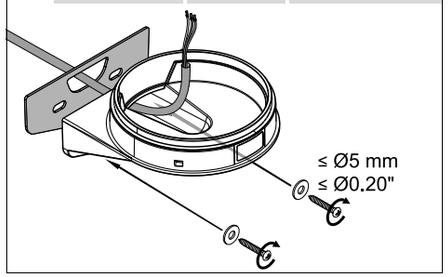

2c

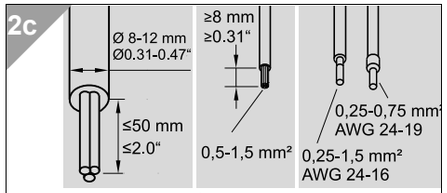

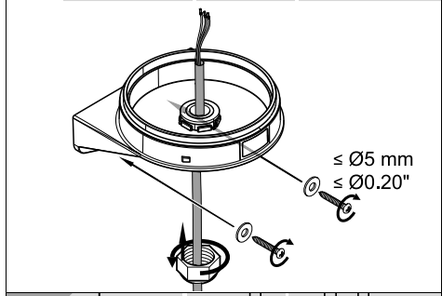

2d

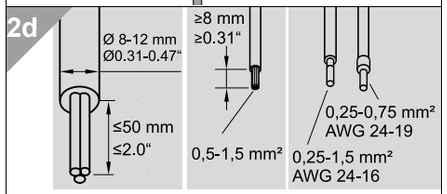

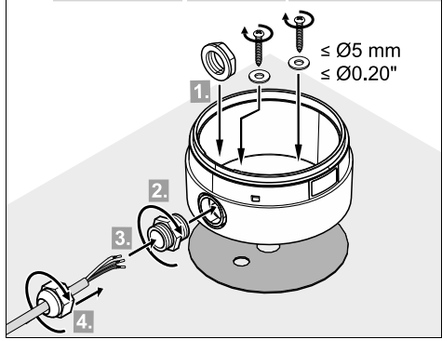

⚠ DANGER

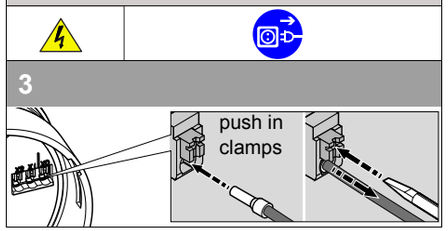

3

3a TwinLIGHT

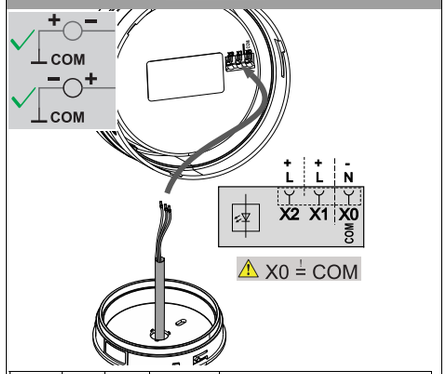

LED	X2	X1	X0 (COM)	Function
		●	●	permanent
	●		●	blinking

3b TwinFLASH

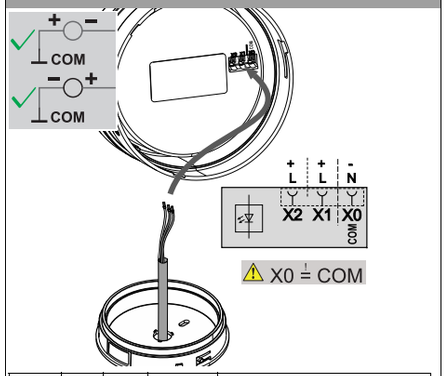

LED	X2	X1	X0 (COM)	Function
		●	●	flashing
	●		●	EVS

3c LED Rotating

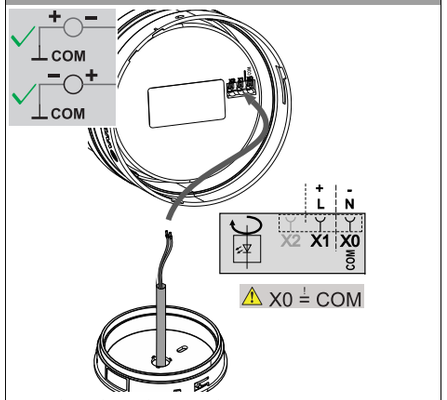

LED	X2	X1	X0 (COM)	Function
		●	●	rotating

4

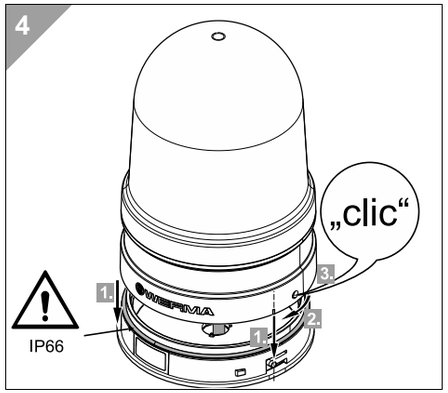

150000000130_AB
310.262.001

© D

WERMA®