310.698.001
931069800101_AI

WERMA 698/699

EN 60947-5-1, 7.3

698 210 75

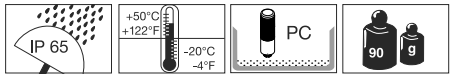

699 110 75



Class 2

c UL us

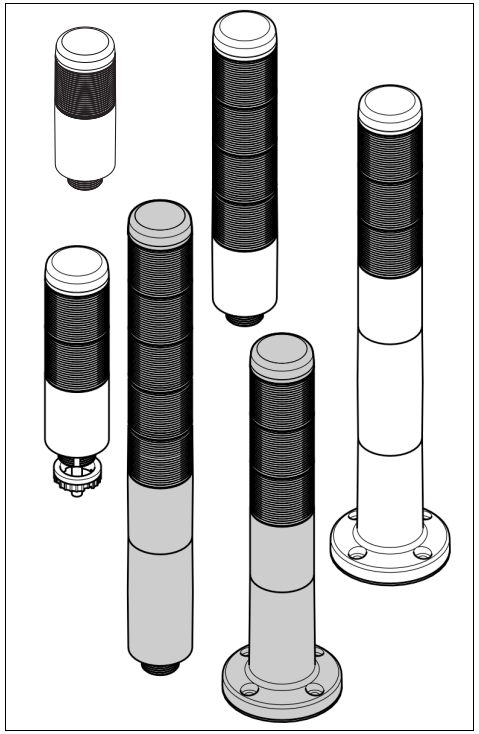

© D

WERMA

WERMA Signaltechnik GmbH + Co. KG
D-78604 Rietheim-Weilheim
Telefon +49 (0)7424 / 9557-0
Telefax +49 (0)7424 / 9557-44
info@werma.com
www.werma.com

DANGER

(DE) Anschluss **ausschließlich** durch ausgebildete Elektro-Fachkräfte.
(GB) Electrical connection is to be made by trained electrical specialists **only**.
(FR) Le branchement doit **uniquement** être effectué par des professionnels.
(IT) Il collegamento deve essere eseguito **solo** da elettricisti specializzati.
(ES) La conexión **sólo** debe ser realizada por electricistas debidamente formados.
(PT) A ligação deve ser feita **exclusivamente** por profissional eléctrico especializado.
(NL) De aansluiting mag **enkel** gebeuren door erkende vakmensen.
(CZ) Připojení smí **provádět** pouze kvalifikovaný personál.
(PL) Podłączenie **wyłącznie** przez specjalistów-elektryków.
(FI) Liittäminen kuuluu **ainoastaan** koulutettujen sähköalan ammattilaisten tehtäviin.
(RU) Подключение проводится только специалистом-электриком.
(TR) Bağlantı **sadece** eğitimli elektrik teknisyenleri tarafından yapılmalıdır.
(CN) 布线需由专业电工执行

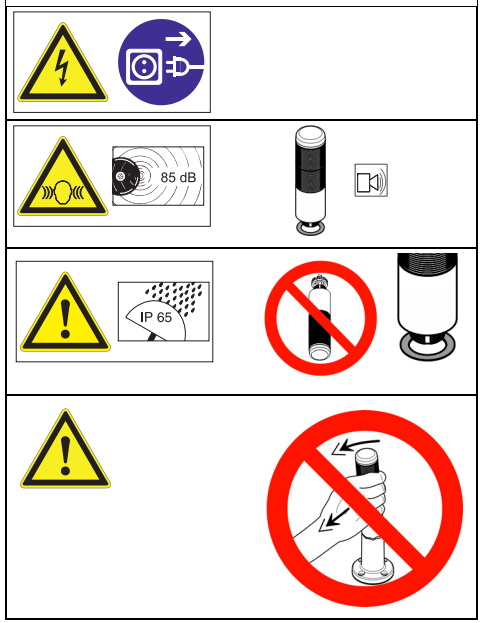

	24 V	12 V
RD	30 mA	105 mA
GN	40 mA	70 mA
YE	30 mA	105 mA
CL	40 mA	-
BU	40 mA	-
Sound	25 mA	20 mA

699 x10 75 699 x30 75	24 V≃, I_{eff} = 55 mA 24 V≃, I_{eff} = 55 mA
698 901 74	12 V=, I_{eff} = 105 mA
698 X20 75 698 X30 75	24 V≃, I_{eff} = 70 mA 24 V≃, I_{eff} = 60 mA
698 X20 74 698 X30 74	12 V≃, I_{eff} = 175 mA 12 V≃, I_{eff} = 205 mA
699 X20 75 699 X30 75	24 V≃, I_{eff} = 95 mA 24 V≃, I_{eff} = 85 mA
699 X20 74 699 X30 74	12 V≃, I_{eff} = 195 mA 12 V≃, I_{eff} = 225 mA
698 X10 75	24 V≃, I_{eff} = 100 mA
698 X10 74	12 V≃,I_{eff} = 275 mA
699 X10 75	24 V≃, I_{eff} = 125 mA
699 X10 74	12 V≃, I_{eff} = 295 mA
698 X40 75 698 X50 75	24 V≃, I_{eff} = 135 mA 24 V≃, I_{eff} = 135 mA
699 X40 75 699 X50 75	24 V≃, I_{eff} = 160 mA 24 V≃, I_{eff} = 160 mA
698 X60 75	24 V≃, I_{eff} = 175 mA
699 X60 75	24 V≃, I_{eff} = 200 mA

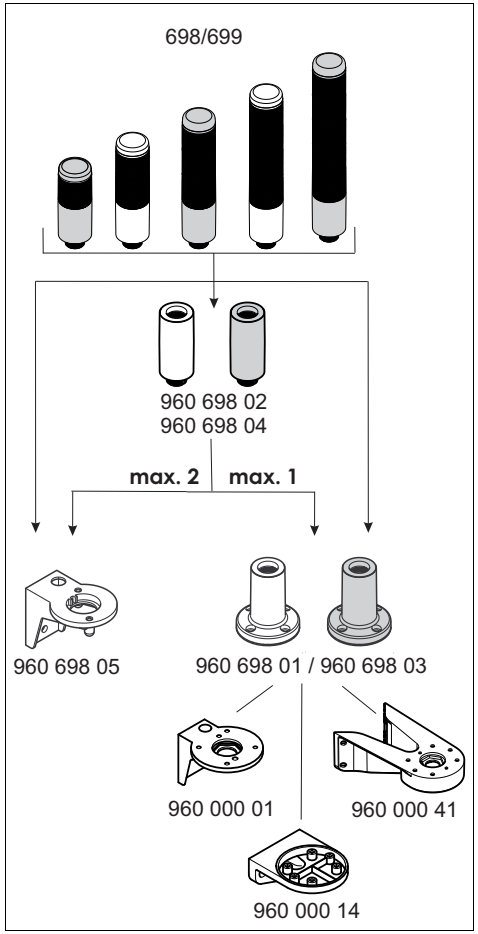



1

1a - 698/699
1b - 698/699 + 960 698 05
1c - 698/699 + 960 698 02/960 698 04
1d - 698/699 + 960 698 01/960 698 03
1e - 960 000 01
1f - 960 000 41

1a

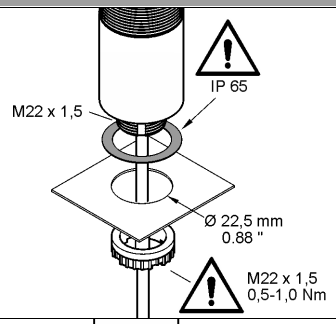

1b

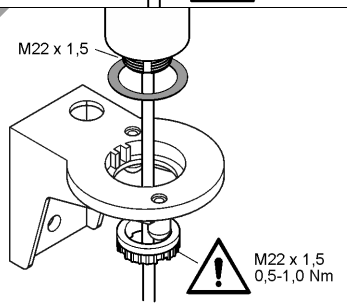

1c

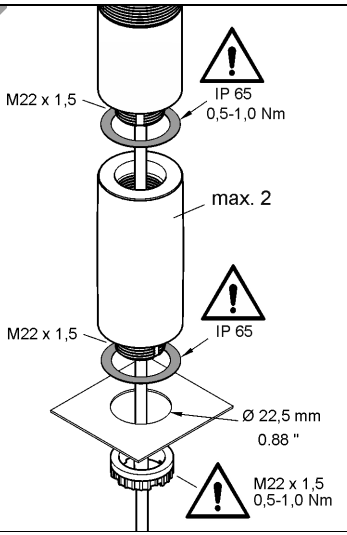

1d

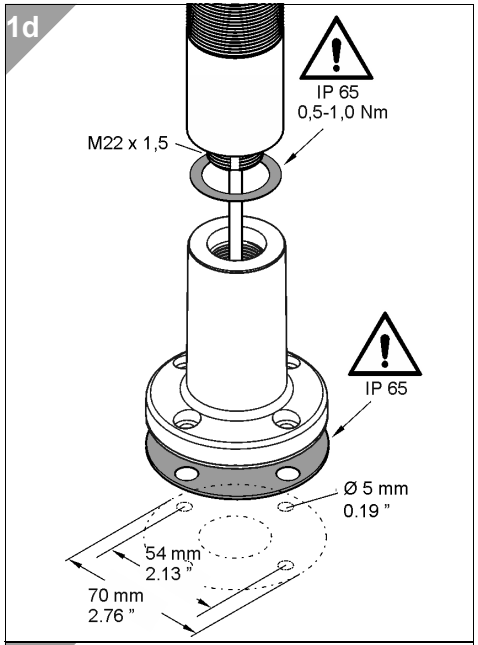

1e

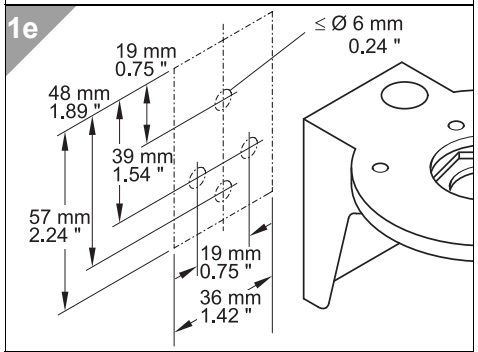

1f

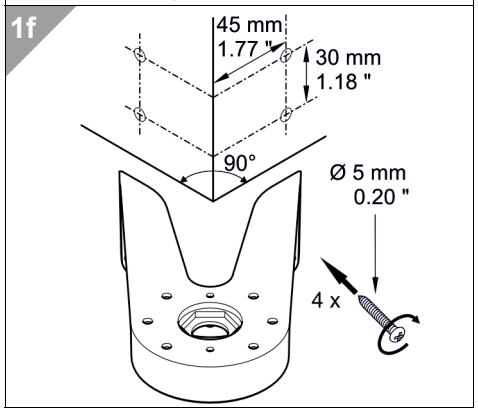



NOTICE

960 693 05

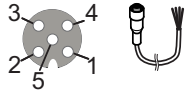

1 (BN) 5 (GY)
2 (WH)
3 (BU)
4 (BK)

960 000 47

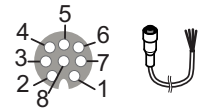

A-coded

1 (WH) 5 (GY)
2 (BN) 6 (PK)
3 (GN) 7 (BU)
4 (YE) 8 (RD)

2a 69x 6x0 xx, 69x 8x0 xx

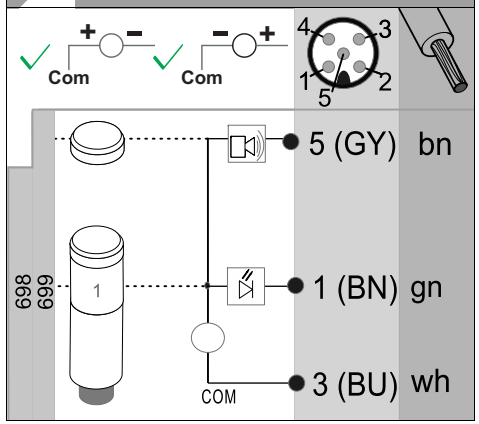

2b 698.901.74

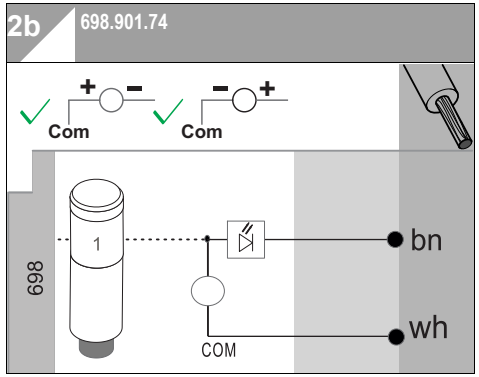

2c 69x 110 xx, 69x 120 xx, 69x 130 xx
69x 210 xx, 69x 220 xx, 69x 230 xx
69x 310 xx, 69x 320 xx, 69x 330 xx
69x 410 xx, 69x 420 xx, 69x 430 xx

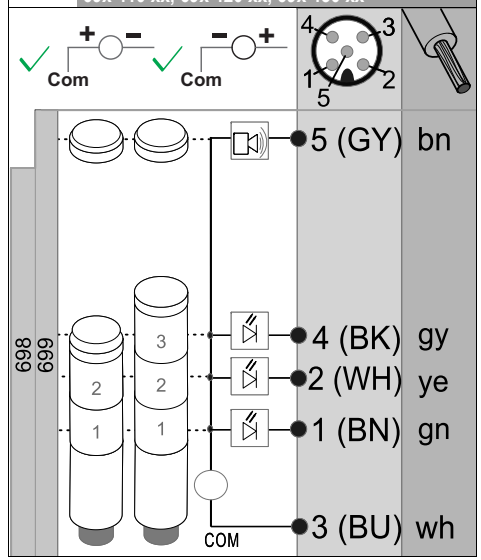

2d 69x 140 xx, 69x 150 xx, 69x 160 xx
69x 240 xx, 69x 250 xx, 69x 260 xx
69x 340 xx, 69x 350 xx, 69x 360 xx
69x 440 xx, 69x 450 xx, 69x 460 xx

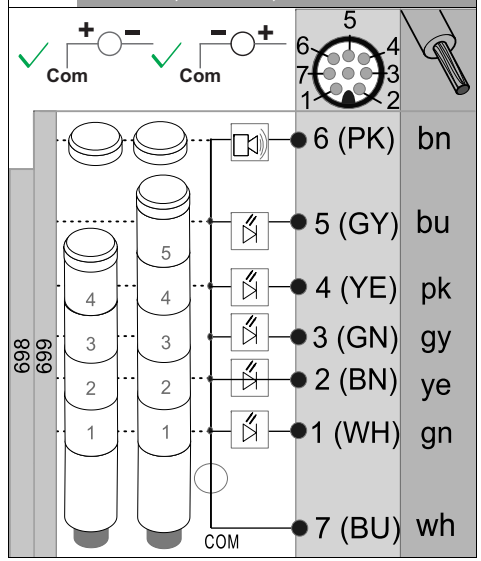

931069800101_AI
310.698.001

© D

WERMA