Powering Business Worldwide

06/21 IL03801008Z

Instruction Leaflet
Montageanweisung
Notice d'installation
Instrucciones de montaje
Istruzioni per il montaggio
安装说明
Инструкция по монтажу
Montagehandleiding
Montagevejledning
Οδηγίες εγκατάστασης
Instruções de montagem
Monteringsanvisning
Asennusohje
Návod k montáži
Paigaldusjuhend
Szerelési utasítás
Montāžas instrukcija
Montavimo instrukcija
Instrukcja montażu
Navodila za montažo
Návod na montáž
Монтажни инструкции
Instrucțiuni de montaj
Upute za montažu
Montaj talimatı
Інструкція з монтажу
منشـــور التعليمـــات



(en) **Electric current! Danger to life!**
Only skilled or instructed persons may carry out the following operations.

(de) **Lebensgefahr durch elektrischen Strom!**
Nur Elektrofachkräfte und elektrotechnisch unterwiesene Personen dürfen die im Folgenden beschriebenen Arbeiten ausführen.

(fr) **Tension électrique dangereuse !**
Seules les personnes qualifiées et averties doivent exécuter les travaux ci-après.

(es) **¡Corriente eléctrica! ¡Peligro de muerte!**
El trabajo a continuación descrito debe ser realizado por personas cualificadas y advertidas.

(it) **Tensione elettrica: Pericolo di morte!**
Solo persone abilitate e qualificate possono eseguire le operazioni di seguito riportate.

(zh) **触电危险！**
只允许专业人员和受过专业训练的人员进行下列工作。

(ru) **Электрический ток! Опасно для жизни!**
Только специалисты или проинструктированные лица могут выполнять следующие операции.

(nl) **Levensgevaar door elektrische stroom!**
Uitsluitend deskundigen in elektriciteit en elektrotechnisch geïnstrueerde personen is het toegestaan, de navolgend beschreven werkzaamheden uit te voeren.

(da) **Livsfare på grund af elektrisk strøm!**
Kun uddannede el-installatører og personer der e instruerede i elektrotekniske arbejdsopgaver, må udføre de nedenfor anførte arbejder.

(el) **Προσοχή, κίνδυνος ηλεκτροπληξίας!**
Οι εργασίες που αναφέρονται στη συνέχεια θα πρέπει να εκτελούνται μόνο από ηλεκτρολόγους και ηλεκτροτεχνίτες.

(pt) **Perigo de vida devido a corrente eléctrica!**
Apenas electricistas e pessoas com formação electrotécnica podem executar os trabalhos que a seguir se descrevem.

(sv) **Livsfara genom elektrisk ström!**
Endast utbildade elektriker och personer som undervisats i elektroteknik får utföra de arbeten som beskrivs nedan.

(fi) **Hengenvaarallinen jännite!**
Vain pätevät sähköasentajat ja opastusta saaneet henkilöt saavat suorittaa seuraavat työt.

(cs) **Nebezpečí úrazu elektrickým proudem!**
Níže uvedené práce smějí provádět pouze osoby s elektrotechnickým vzděláním.

(et) **Eluohtlik! Elektrilöögioht!**
Järgnevalt kirjeldatud töid tohib teostada ainult elektriala spetsialist või elektrotehnilise instrueerimise läbinud personal.

(hu) **Életveszély az elektromos áram révén!**
Csak elektromos szakemberek és elektrotechnikában képzett személyek végezhetik el a következőkben leírt munkákat.

(lv) **Elektriskā strāva apdraud dzīvību!**
Tālāk aprakstītos darbus drīkst veikt tikai elektrospeciālisti un darbam ar elektrotehniskām iekārtām instruētās personas!

(lt) **Pavojus gyvybei dėl elektros srovės!**
Tik elektrikai ir elektrotechnikos specialistai gali atlikti žemiau aprašytus darbus.

(pl) **Porażenie prądem elektrycznym stanowi zagrożenie dla życia!**
Opisane poniżej prace mogą przeprowadzać tylko wykwalifikowani elektrycy oraz osoby odpowiednio poinstruowane w zakresie elektrotechniki.

(sl) **Življenjska nevarnost zaradi električnega toka!**
Spodaj opisana dela smejo izvajati samo elektrostrokovnjaki in elektrotehnično poučene osebe.

(sk) **Nebezpečenstvo ohrozenia života elektrickým prúdom!**
Práce, ktoré sú nižšie opísané, smú vykonávať iba elektroodborníci a osoby s elektrotechnickým vzdelaním.

(bg) **Опасност за живота от електрически ток!**
Операциите, описани в следващите раздели, могат да се извършват само от специалисти-електротехници и инструктиран електротехнически персонал.

(ro) **Atenție! Pericol electric!**
Toate lucrările descrise trebuie efectuate numai de personal de specialitate calificat şi de persoane cu cunoştiinţe profunde în electrotehnică.

(hr) **Opasnost po život uslijed električne struje!**
Radove opisane u nastavku smiju obavljati samo stručni električari i osobe koje su prošle elektrotehničku obuku.

(tr) **Elektrik akımı! Hayati tehlike!**
Aşağıdaki işlemleri yalnızca kalifiye veya eğitimli kişiler gerçekleştirebilir.

(uk) **Електричний струм! Небезпечно для життя!**
Виконувати означені далі операції дозволяється тільки кваліфікованим особам, що пройшли інструктаж.

(ar) **! تحـذير ! تيـار كهربـائي ! خطـر مـوت**
لا تتـم اعمـال الصـيانة و التركيـب
! الا مـن قبـل العـاملين المـدربين

T3-...-.../I2...

T3-1(2)-.../I2(H)/(-RT)
T3-1(2)-.../I2(H)/SVB (-SW)

a	
T3	**9.5 mm** (0.37")
K-CI-K1/2	**9 mm** (0.35")

T3...

	1 x 0.75 - 4.0 mm² 2 x 0.75 - 4.0 mm²	**1.6 Nm** (14.16 lb-in)
	1 x 1.0 - 6.0 mm² 2 x 1.0 - 6.0 mm²	
UL-File: E36 332		**2 Nm**
UL	AWG14 - AWG10	(17.7 lb-in)

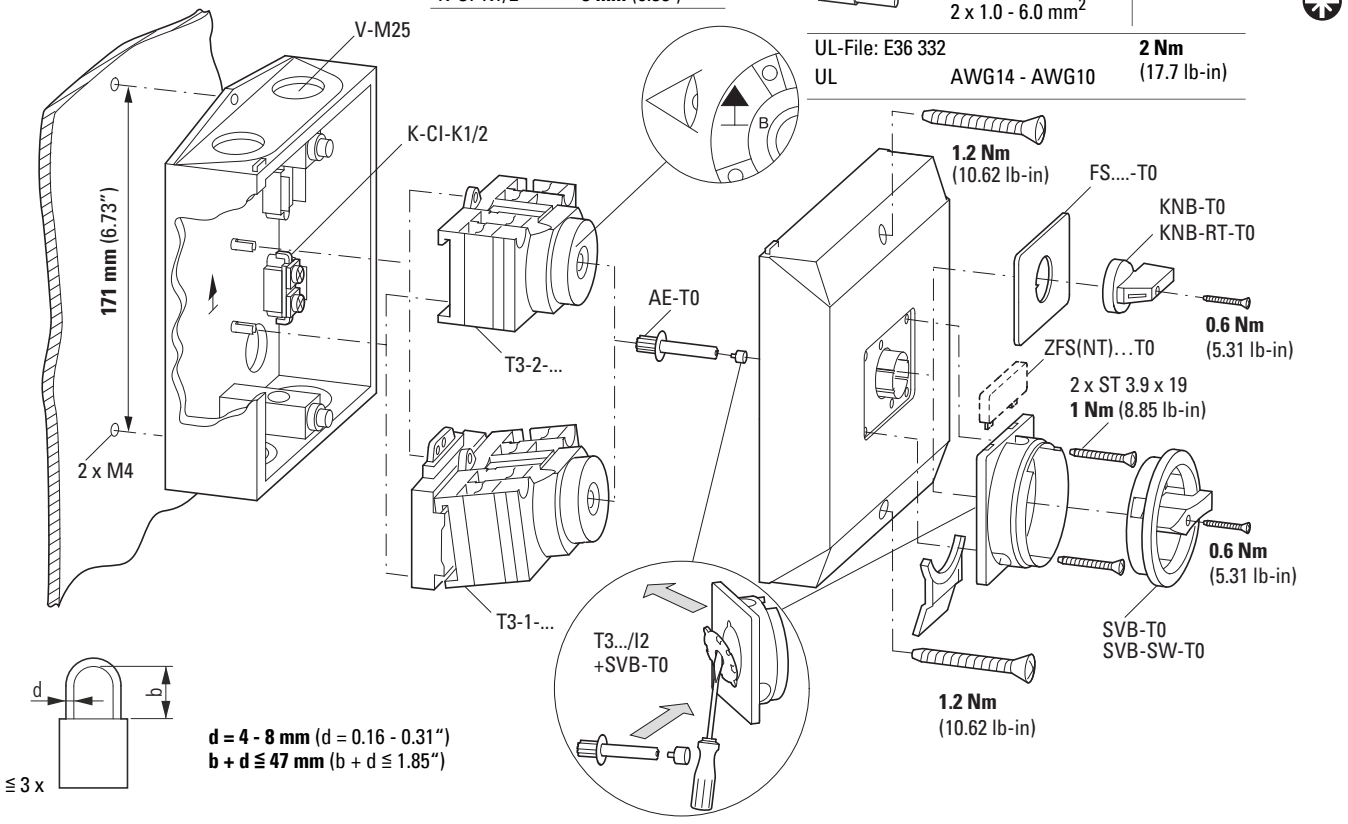

T3-3(4)(5)-…/I2(H)/(-RT)
T3-3(4)(5)-…/I2(H)/SVB(-SW)

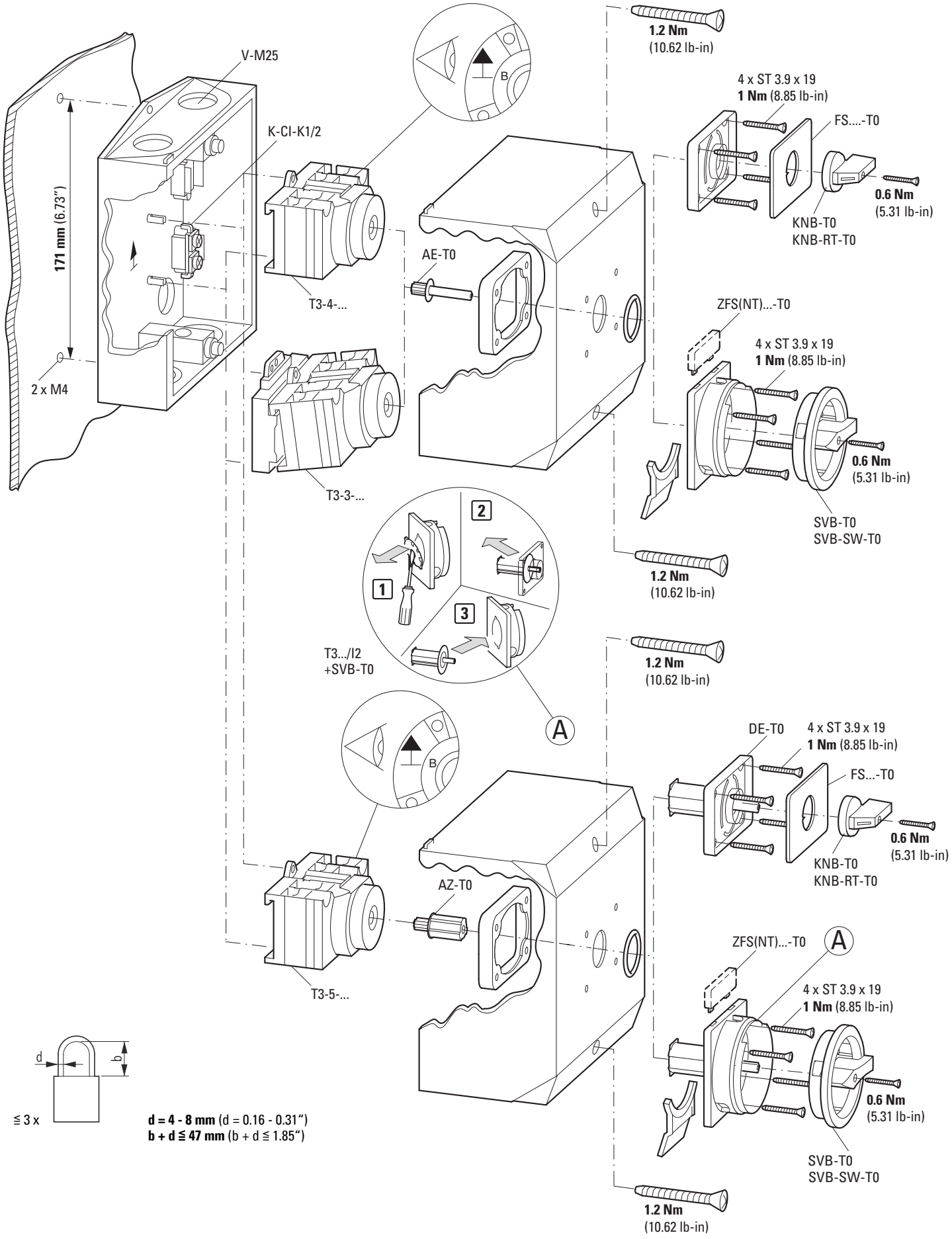

06/21 ILO38010082

T3-…/I2…

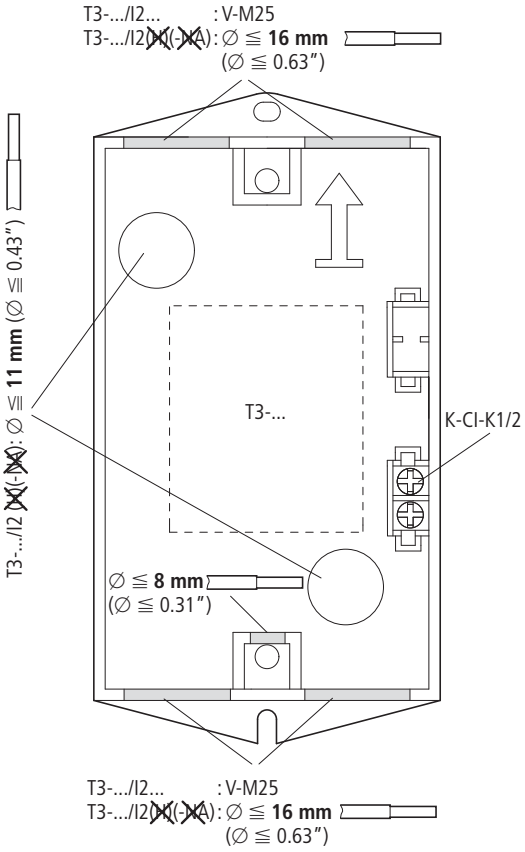

T3-…/I2(H)(-NA)

1

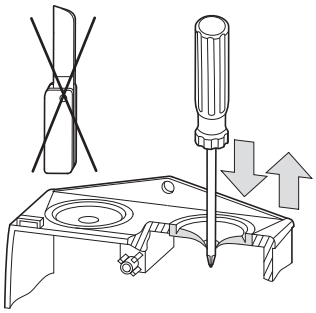

2

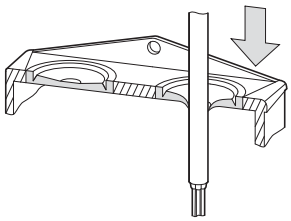

3

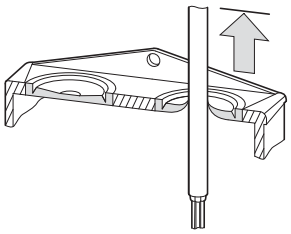

4

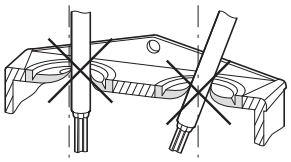

06/21 IL038010082

V-M25

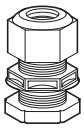

KT-M25



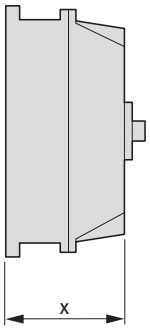

	x
T3-1(2)-…	**80 mm** (3.15")
T3-3(4)-…	**100 mm** (3.94")
T3-5…	**145 mm** (5.71")

1

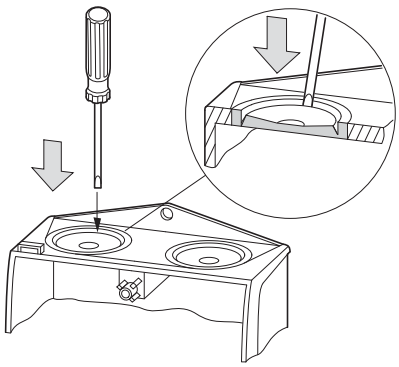

2

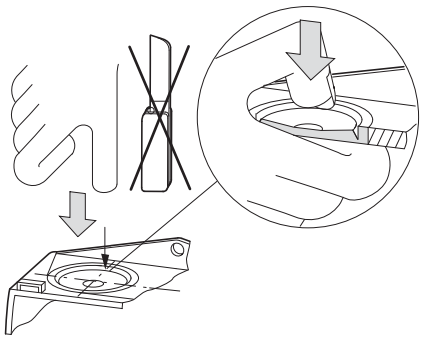

3

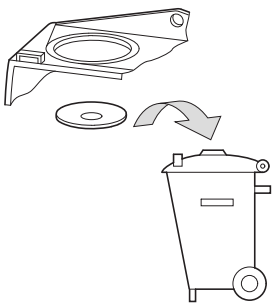

FS 908
T...-1-8200
T...-1-102
T...-2-1
T...-2-8324
T...-3-8341
T...-3-8342
T...-4-8343
T...-4-8344
T...-5-8345
T...-5-8346
T...-6-8347
T...-6-8348

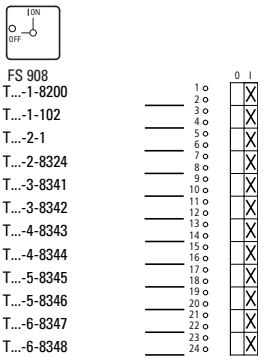

FS 908
T...-2-8900
T...-3-15680

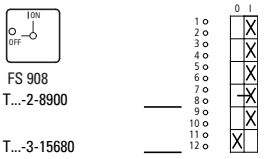

FS 908
T...-2-15679
T...-3-15683

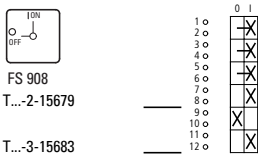

FS 908
T...-3-15681

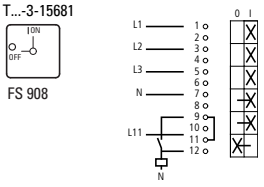

FS 908
T...-4-15682

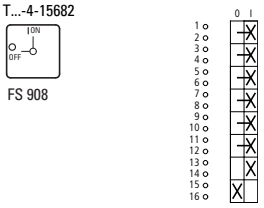

FS 684
T...-1-8210

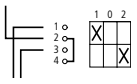

FS 684
T...-2-8211

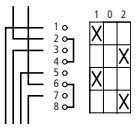

FS 684
T...-3-8212

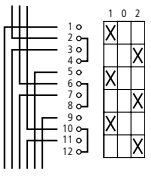

T...-4-8213



FS 684

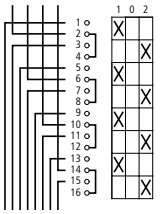

T...-4-8294



FS 953

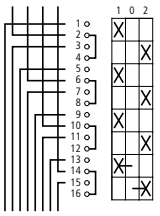



FS 4011
T...-1-8214
T...-2-8215
T...-3-8216

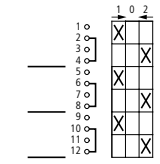



FS 943
T...-1-8220
T...-2-8221
T...-3-8222
T...-4-8223
T...-5-8369
T...-6-8370
T...-7-8371
T...-8-8372

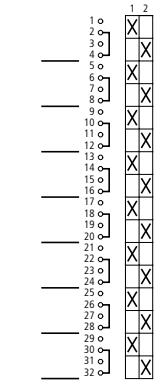



FS 926
T...-1-15108

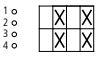



FS 928
T...-1-15109

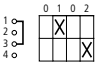

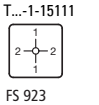

FS 923
T...-1-15111

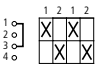



FS 684
T...-2-8400

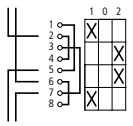



FS 684
T...-3-8401

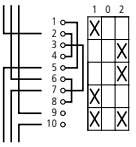



FS 4011
T...-3-8228

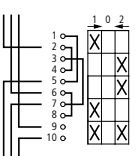

T...-4-8410

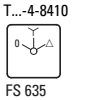

FS 635

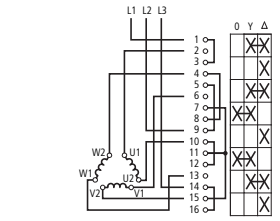

T...-6-15877



FS 638

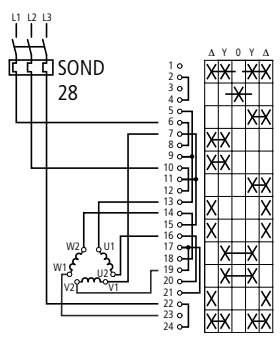

T...-3-8451



FS 644

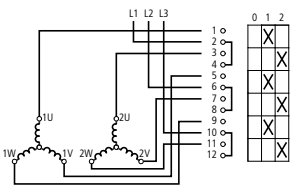

T...-4-8440

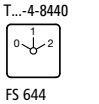

FS 644

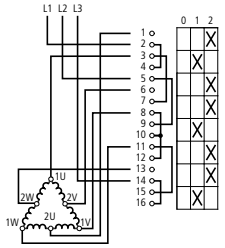

T...-4-8441



FS 684

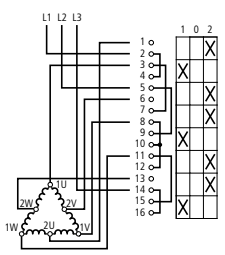

T...-5-8453

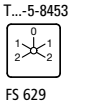

FS 629

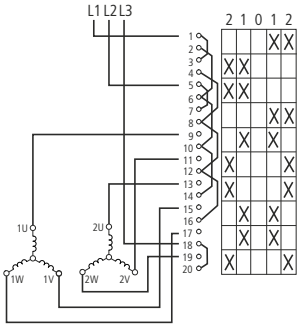

T...-6-15866

FS 629

T...-2-8230

FS 404

T...-2-8231

FS 606

FS 415
T...-1-15401
T...-1-15402
T...-2-15403
T...-2-15404

FS 4721
T...-1-15321
T...-1-15322
T...-2-15323

FS 456
T...-1-15366
T...-2-15367

T...-3-15394

FS 458

T...-3-8007

FS 1410759

T...-3-8048

FS 9440

FS 418
T...-1-8240
T...-2-8260
T...-3-8280

T...-2-8241

FS 420

T...-2-8242

FS 422

FS 1401
T...-1-15431
T...-2-15432
T...-3-15433

FS 4723
T...-1-15351
T...-1-15352
T...-2-15353

FS 147767
T...-1-15511
T...-2-15512
T...-3-15513

T...-2-8177

FS 140660

06/21 IL038010082

© 1998 Eaton Industries GmbH

EU: Eaton Industries GmbH, Hein-Moeller-Straße 7-11, 53115 Bonn, Germany
UK: Eaton Electrical Products Ltd, Melton Road, Burton-on-the-Wolds, Leicestershire, LE12 5TH, United Kingdom

Eaton.com/contacts
Eaton.com/aftersales
Eaton.com/documentation

06/21 IL03801008Z

Eaton.com/recycling