

Push-in Connector
straight | IP66 | for metric sized holes

Einsteck-Verschraubung
gerade | *IP66* | *für metr. Durchgangslöcher*

PMA
CABLE PROTECTION
KABELSCHUTZTECHNIK

VND-EVM

PMAFIX

application	• in machine and plant construction where quick, simply and economic installation is required	***Einsatzbereich***	• *im Maschinen- und Anlagenbau wo eine schnelle, unkomplizierte und kostengünstige Montage erforderlich ist*
material	• high-grade, specially formulated polyamide 6	***Material***	• *hochwertiges, speziell formuliertes Polyamid 6*
characteristics	• very high impact resistance • vibration-proof connection to PMAFLEX conduits • for metric sized holes and sheet thickness gauges varying from 1.1 - 1.7 mm and 1.7 - 2.3 mm • no lock nut required • easy installation: simply push the conduit in • high conduit pull-out strength • can be easily re-opened with a screwdriver • very good chemical properties • free from halogens and cadmium • fits both conduit profiles - fine (T) and coarse (G)	***Eigenschaften***	• *hervorragende Schlagfestigkeit* • *vibrationssichere Verbindung zu PMAFLEX-Schutzrohren* • *für metrische Durchgangslöcher und unterschiedliche Blechdicken von 1.1-1.7 mm und 1.7-2.3 mm* • *keine Gegenmutter notwendig* • *einfachste Montage: Rohr einschieben* • *hohe Wellrohr-Ausreisskräfte* • *einfache Wiederöffnung mit Schraubenzieher* • *sehr gute chemische Eigenschaften* • *halogen- und cadmiumfrei* • *passend zu Rohrprofilen fein (T) und grob (G)*
Ingress protection	IP66 stat. / IP54 dyn.	***Dichtheit***	*IP66 stat. / IP54 dyn.*
suitable for	PMAFLEX, PMA Smart Line	***passend zu***	*PMAFLEX, PMA Smart Line*
colour	black, grey	***Farbe***	*schwarz, grau*

order no.		**for installation [mm]**		**conduit size**	**dimensions in mm (nom.)**				**weight**	**packing unit**
black	grey	Ø A	B	NW	g	Ø d	Ø D max.	L	kg/100 pcs	PU/pcs
Bestell-Nr.		***für Einbau [mm]***		***Rohr-grösse***	***Dimensionen in mm (nom.)***				***Gewicht***	***Verp.-Einheit***
schwarz	*grau*	*Ø A*	*B*	*NW*	*g*	*Ø d*	Ø D max.	*L*	*kg/100 Stk.*	*VE/Stk.*
BVND-EVM162GT/1	SVND-EVM162GT/1	16.5	1.1 - 1.7	12	14.5	16.0	23.5	43.0	0.7	50
BVND-EVM162GT/2	SVND-EVM162GT/2	16.5	1.7 - 2.3	12	14.5	16.0	23.5	43.0	0.7	50
BVND-EVM207GT/1	SVND-EVM207GT/1	20.5	1.1 - 1.7	17	14.5	20.0	29.5	51.0	1.2	50
BVND-EVM207GT/2	SVND-EVM207GT/2	20.5	1.7 - 2.3	17	14.5	20.0	29.5	51.0	1.2	50
BVND-EVM253GT/1	SVND-EVM253GT/1	25.5	1.1 - 1.7	23	14.5	25.0	37.0	53.0	1.7	30
BVND-EVM253GT/2	SVND-EVM253GT/2	25.5	1.7 - 2.3	23	14.5	25.0	37.0	53.0	1.7	30

Our customer service or local distribution partner will be pleased to help you concerning product availability and lead time
Unser Kundendienst oder die lokale PMA-Vertretung gibt Ihnen über die Artikelverfügbarkeit und Lieferzeit gerne Auskunft

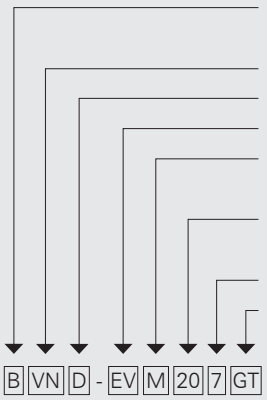

Code reference			***Nr.-Schlüssel***
B	=	colour-black	*Farbe schwarz*
S	=	colour-grey	*Farbe grau*
VN	=	type straight	*Typ gerade*
D	=	IP66	*IP66*
EV	=	push-in	*Einsteck*
M	=	bore hole for metric	*Durchgangsloch für metrisch*
20	=	bore hole size for metric	*Durchgangsloch-grösse für metrisch*
7	=	NW conduit	*NW Rohr*
GT	=	universal safety clip	*Universal-Sicherheitssperre*

Dimensions ***Dimensionen***

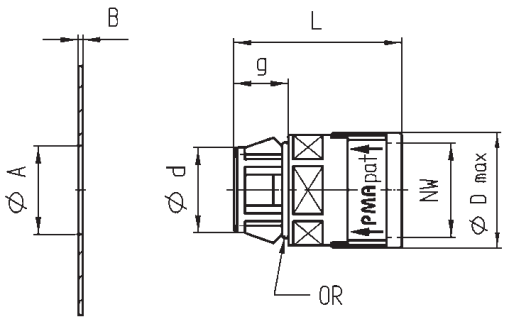



Push-in Connector
straight | IP66 | for metric sized holes

Einsteck-Verschraubung
gerade | *IP66* | *für metr. Durchgangslöcher*

CABLE PROTECTION
KABELSCHUTZTECHNIK

VND-EVM

PMAFIX

properties		unit	value	test method
	Eigenschaften	***Einheit***	***Wert***	***Prüfmethode***
Mechanical properties	***Mechanische Eigenschaften***			
Tensile modulus	*Zug-E-Modul*	N/mm2	1'200 ... 3'700	ISO 527
Tensile strength	*Reissfestigkeit*	N/mm2	45 ... 65	ISO 527
Notched bar impact test	*Kerbschlagzähigkeit*	kJ/m2	4 ... 20	ISO 180/1C
Thermal properties	***Thermische Eigenschaften***			
Temperature range	*Temperaturbereich*	°C	– 40 ... +105	PMA-Norm DO 9.21-4510
Short-term	*Kurzzeitig*	°C	+160	
Flame properties	***Brandeigenschaften***			
Free from halogens and cadmium	*Halogen- und cadmiumfrei*		yes *ja*	DIN 53474
Flame class	*Flammklasse*		V0 (V2)	UL 94
Glowing wire test	*Glühdrahtprüfung*	°C	960	EN 60695-2-10
Oxygen index (LOI)	*Sauerstoffindex (LOI)*	%	> 30	ASTM D 2863
fire protection category	*Brandschutzkategorie*		Cat. II, int. / ext.	BS 6853
I-classification	*I-Klassifizierung*		I3	NF F 16-101
Smoke emission class	*Rauchgasklassifizierung*		F2	NF F 16-101 + 102
Fire protection grades	*Brandschutzstufen*		S4 / SR2 / ST2	DIN 5510
Chemical properties	***Chemische Eigenschaften***			
please refer to catalogue PMAFIX/PMAFLEX or www.pma.ch	*ersichtlich in PMAFIX/PMAFLEX-Katalog oder unter www.pma.ch*			
System test	***Systemprüfung***			
Ingress protection: System D cone with integrated O-ring on casing box side	*Dichtheit: System D Konus mit gehäuseseitig integriertem O-Ring*		IP66 stat. /IP54 dyn.	EN 60529 / DIN 40050 / IEC 60529
Content of delivery	***Lieferumfang***			
Connector with premounted clip, O-ring	*Verschraubung mit vormontierter Sperre O-Ring*			
Mounting indication	***Montagehinweis***			
push-in with a slight twist and pull back slightly to ensure the conduit clicks into place	*Einstossmontage mit leichter Drehbewegung und anschliessend leichtem Zurückziehen damit die Hakenelemente optimal einrasten*			
Please consider the appropriate assembly instructions on www.pma.ch	*Bitte beachten Sie die entsprechende Montageanleitung unter www.pma.ch*			

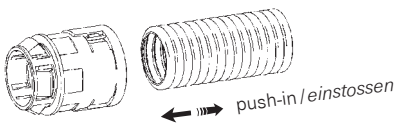

The specifications and instructions for our customers in this document reflect the product engineering level at the time of manufacturing. Please consider the valid data sheet release at a time. For questions please contact the PMA customer service. PMA AG accepts no liability for damages resulting from unprofessional installation or application or misuse for a purpose. This disclaimer also includes damages to third parties. It is the customer's responsibility to check the delivered products and immediately notify PMA AG of detected faults. It is also the customer's responsibility to test the delivered product on its applicability for the intended purpose. PMA AG will accept no liability or responsibility for their products if a product or a PMA system is combined or used together with third-party products, i.e. products from other companies than PMA AG. Jurisdiction in all legal disputes concerning product liability have the courts of the canton of Zurich/Switzerland. Swiss law applies.
For more information and the newest data sheet releases go to: www.pma.ch

Die in diesem Dokument für unsere Kunden enthaltenen Angaben und Instruktionen entsprechen dem neuesten Stand unserer Technik zum Zeitpunkt der Herstellung des Produktes. Es ist der jeweils gültige Datenblattstand zu berücksichtigen. Bei Fragen wenden Sie sich bitte an den PMA-Kundendienst. Die PMA AG lehnt jede Haftung bei unsachgemässer Montage oder Verwendung sowie Zweckentfremdung des Produktes ab. Dieser Haftungsausschluss umfasst auch allfällige Drittschäden. Es obliegt dem Kunden, die gelieferte Ware zu prüfen und allfällig festgestellte Mängel sofort der PMA AG anzuzeigen. Es obliegt ferner dem Kunden, die Ware auf ihre Eignung zwecks einer spezifischen Anwendung zu überprüfen. Die PMA AG lehnt jegliche Haftung für ihre Produkte ab, wenn ein einzelnes Produkt oder ein PMA-System mit Fremdprodukten, d.h. Produkten anderer Unternehmungen kombiniert bzw. verwendet wird. Gerichtsstand für Streitigkeiten bezüglich Produkthaftung sind die Gerichte des Kantons Zürich/Schweiz. Es kommt Schweizer Recht zur Anwendung.
Ergänzende Informationen und neueste Datenblätter unter: www.pma.ch