Laborbuchse
- mit isoliertem Rundleiter (biegsam) aus Kupfer
- Steckanschluss Ø 4 mm
- Es ist darauf zu achten, dass der Anschluss bei der Installation spannungsfrei ist. Die Sicherheitsregeln für das Arbeiten unter Spannung sind zu beachten
- den Warnhinweis WH 012 finden Sie unter www.schuetzinger.de

Best.-Nr. LB 6600 Ni / 2.5 / 13 / ..(Farbe)
- Kontaktteile **vernickelt**
- Isolierteile PA 6.6 (Polyamid) UL94 - V2
- **Farben** siehe Tabelle

⚠ **WH 012**

Laboratory socket
- *with insulated copper conductor (pliable)*
- *socket Ø 4 mm*
- *Connection must be dead when installed. Safety regulations for live working must be heeded*
- *please visit www.schuetzinger.de to find the warning notice WH 012*

Order No. LB 6600 Ni / 2.5 / 13 / *..(colour)*
- *contact parts* ***nickel-plated***
- *insulation PA 6.6 (Polyamid) UL94 - V2*
- ***colours*** *see table*

⚠ **WH 012**

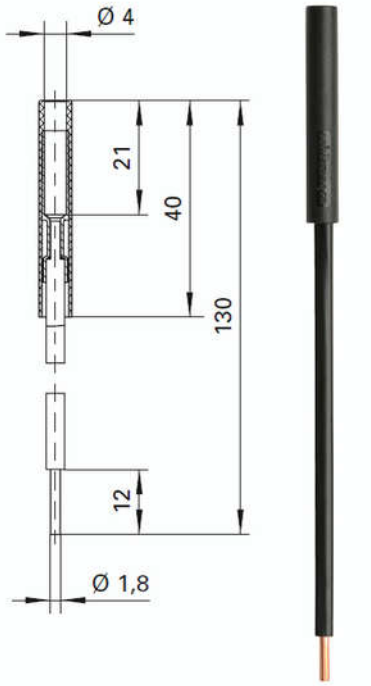

Allgemeine Angaben	
Best.-Nr. [1]	**LB 6600 Ni / 2.5 / 13 /** ..(Farbe) Kontaktteile vernickelt
Farben	blau, gelb, grün, grüngelb, rot, schwarz
Technische Daten	
Anschluss	Stift
Durchgangswiderstand	18 mΩ
Bemessungsspannung [2]	1000 V CAT II
Bemessungsstrom [2]	32 A
Temperatur-Einsatzbereich	von -25 °C bis +80 °C

General information	
Order No. [1]	***LB 6600 Ni / 2.5 / 13 /*** *..(colour)* *contact parts nickel-plated*
colours	*black, blue, green, green-yellow, red, yellow*
Technical data	
terminal	*pin*
transition resistance	*18 mΩ*
rated voltage [2]	*1000 V CAT II*
rated current [2]	*32 A*
operating temperature	*from -25 °C to +80 °C*

[1] andere Kontaktoberflächen und Farben auf Anfrage
[2] bei normalen Umgebungstemperaturen

[1] *other contact platings and colours on request*
[2] *at normal ambient temperatures*