GEORGIN
Sûreté des Procédés Industriels

BXLT/MT/NT(I) Alimentation transmetteur / transmetteur smart
Transmitter / smart transmitter power supply

Fonction

Alimentation de sécurité intrinsèque à isolement galvanique pour transmetteurs (BXMT, BXLT, BXNT) ou pour transmetteurs intelligents au protocole HART (BXMTI, BXLTI, BXNTI).
Alimentation transmetteur 2 fils.

Caractéristiques électriques

Nombre de voies 2 entrées / 2 sorties (BXMT, BXMTI)
1 entrée / 2 sorties (BXLT, BXLTI)
1 entrée / 1 sortie (BXNT, BXNTI)

Alimentation 99 à 253 Vca (48 à 62 Hz)
22,6 à 53 Vcc
(à préciser à la commande)

Présence tension signalée par DEL verte allumée en face avant

Alimentation transmetteur et ligne ≥ 16,5 Vcc (BXMT, BXLT, BXNT)
≥ 16 Vcc (BXMTI, BXLTI, BXNTI)

Consommation ≤ 4,5W (BXMT, BXLT, BXMTI, BXLTI)
≤ 2,3W (BXNT, BXNTI)

Signal d'entrée (de la zone dangereuse)
4 / 20 mA (générateur et récepteur)
Signal de sortie (vers la zone sûre)
4 / 20 mA (générateur et récepteur)

Impédance d'entrée 50 Ω ±2%
Résistance de charge ≤ 800 Ω
Précision ≤ 0,2% E.M.
Linéarité ≤ ± 0,1%
Dérive
Tension alimentation ≤ ± 0,01% / % Ualim
Résistance de sortie ≤ ± 0,01% / 100 Ω
Température ≤ ± 150 ppm / °C
Temps de réponse ≤ 100 ms
Isolement galvanique entre
Entrées/Sorties/Alimentation 2500 Vca 50 Hz

Caractéristiques mécaniques

Installation En zone sûre ou zone 2 (coffret IP54)
Enveloppe Boîtier ABS
Poids 200 g
T° de stockage -25 à 70 °C
T° de fonctionnement -20 à 60 °C
Humidité relative 5 à 95% sans condensation
Raccordement Par bornes à ressort débrochables
Montage Sur profilé EN 50022

Certifications

CEM EN/CEI 61326 & CEI 61000-6-2
DBT EN/CEI 61010-1
Sécurité Intrinsèque EN/CEI 60079-0 ; EN/CEI 60079-11
[Ex ia] I ou [Ex ia] IIC ou [Ex ia] IIB
[Ex iaD] I ou [Ex iaD] IIC ou [Ex iaD] IIB
Sécurité Ex nA EN 60079-0 ; EN 60079-15
Certificat ATEX LCIE 02 ATEX 6104X - INERIS 14 ATEX 3015X
Classification ATEX CE 0081 Ⓔx II (1) G/D
Certificat IECEx IECEx LCI 09.0013X
Classification SIL SIL 2 suivant CEI 61508

Function

Intrinsically Safe galvanic isolated power supply for transmitters (BXMT, BXLT, BXNT) or smart transmitters using «HART» protocol (BXMTI, BXLTI, BXNTI).
2 wires transmitter power supply.

Electrical data

Number of channels 2 inputs / 2 outputs (BXMT, BXMTI)
1 input / 2 outputs (BXLT, BXLTI)
1 input / 1 output (BXNT, BXNTI)

Power supply 99 to 253 Vac (48 to 62 Hz)
22.6 to 53 Vdc
(to be specified when ordering)

Front panel green LED ON when energized.

Transmitter and line power supply ≥ 16.5 Vdc (BXMT, BXLT, BXNT)
≥ 16 Vdc (BXMTI, BXLTI, BXNTI)

Consumption ≤ 4.5W (BXMT, BXLT, BXMTI, BXLTI)
≤ 2.3W (BXNT, BXNTI)

Input signal (from hazardous area)
4 / 20 mA (generator and receiver)
Output signal (to safe area)
4 / 20 mA (generator and receiver)

Input resistance 50 Ω ±2%
Load resistance ≤ 800 Ω
Accuracy ≤ 0.2% of span
Linearity ≤ ± 0.1%
Drift
Voltage supply ≤ ± 0.01% / % Usupply
Output resistance ≤ ± 0.01% / 100 Ω
Temperature ≤ ± 150 ppm / °C
Response time ≤ 100 ms
Galvanic isolation between
Inputs/Outputs/Supply 2500 Vac 50 Hz

Mechanical Data

Installation In safe area or zone 2 (IP54 cabinet)
Housing ABS case
Weight 200 g
Storage T° -25 to 70 °C
Operating T° -20 to 60 °C
Relative humidity 5 to 95% without condensing
Connection Plug-in cage clamp terminals
Mounting On rail EN 50022

Certifications

EMC EN/IEC 61326 & IEC 61000-6-2
Low Voltage Directive EN/IEC 61010-1
Intrinsic Safety EN/IEC 60079-0 ; EN/IEC 60079-11
[Ex ia] I or [Ex ia] IIC or [Ex ia] IIB
[Ex iaD] I or [Ex iaD] IIC or [Ex iaD] IIB
Ex nA security EN 60079-0 ; EN 60079-15
ATEX certificate LCIE 02 ATEX 6104X - INERIS 14 ATEX 3015X
ATEX classification CE 0081 Ⓔx II (1) G/D
IECEx certificate IECEx LCI 09.0013X
SIL classification SIL 2 according to IEC 61508

Paramètres de sécurité / *Safety parameters*

	Modèles / Models				
	BXMT1 / BXLT1*/ BXNT6*		BXMTI2 / BXLTI2*/ BXNTI6*		
Voie 1	HJ	JL	HJ	JL	Channel 1
Voie 2	MP	PR	MP	PR	Channel 2
Tension Uo (V)	27.5	11	27.5	11	Voltage Uo (V)
Courant Io (mA)	80.1	1.1	80.1	1.1	Curent Io (mA)
Puissance Po (mW)	550.72	3.06	550.72	3.06	Power Po (mW)
Capacité extérieure (nF) groupe IIC	86	1970	86	1970	External capacity (nF) groupe IIC
Inductance extérieure (mH) groupe IIC	2.8	100	2.8	100	External inductance (mH) groupe IIC
Capacité extérieure (nF) groupe IIB	672	13800	672	13800	External capacity (nF) groupe IIB
Inductance extérieure (mH) groupe IIB	4.2	150	4.2	150	External inductance (mH) groupe IIB

* BXLT1 / BXLTI2 / BXNT6 / BXNTI6 Voie 1 seule – *Channel 1 only*

GEORGIN France : Tel : +33 (0)1 46 12 60 00 - Fax : +33 (0)1 47 35 93 98 - regulateurs@georgin.com
GEORGIN Belgium : Tel : 02 735 54 75 - Fax : 02 735 16 79 - info@georgin.be
www.georgin.com

FC-BXLMT-FREN-31-01-2017
Subject to modifications due to technical advances / Soucieux d'améliorer nos produits, nous nous réservons le droit de réviser sans préavis les caractéristiques de nos produits

BXLT/MT/NT(I) Alimentation transmetteur / transmetteur smart
Transmitter / smart transmitter power supply

GEORGIN
Sûreté des Procédés Industriels

Codifications

Type	
BXLT1	Alimentation de SI pour transmetteur - 1 entrée - 2 sorties *IS supply for transmitter 1 input - 2 outputs*
BXMT1	Alimentation de SI pour transmetteur - 2 entrées - 2 sorties *IS supply for transmitter 2 inputs - 2 outputs*
BXNT6	Alimentation de SI pour transmetteur - 1 entrée - 1 sortie *IS supply for transmitter 1 input - 1 outputs*
BXLTI2	Alimentation de SI pour transmetteur HART - 1 entrée - 2 sorties *IS supply for HART transmitter 1 input - 2 outputs*
BXMTI2	Alimentation de SI pour transmetteur HART - 2 entrées - 2 sorties *IS supply for HART transmitter 1 input - 2 outputs*
BXNTI6	Alimentation de SI pour transmetteur HART - 1 entrée - 1 sortie *IS supply for HART transmitter 1 input - 1 outputs*

Option	
00	Sans option/ *Without option*
B0	Bornes à visser/ *Screw terminals*

Alimentation *Power supply*	
E	110/230 Vac
2	24/48 Vdc

Encombrement / *Dimensions* (mm)

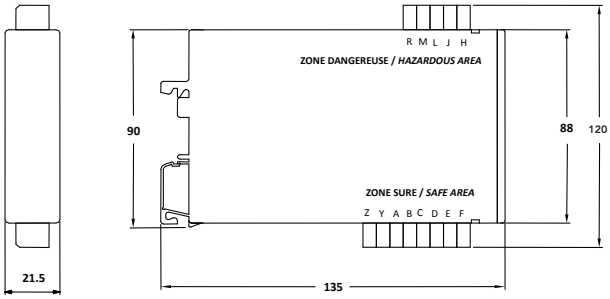

Raccordement / *Wiring*

Zone

Zone sûre ou zone 2 (coffret IP54) / Safe area or zone 2 (IP54 cabinet)

BXLT

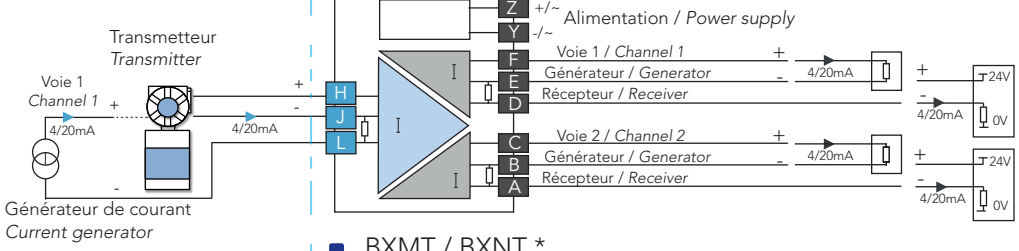

BXMT / BXNT *

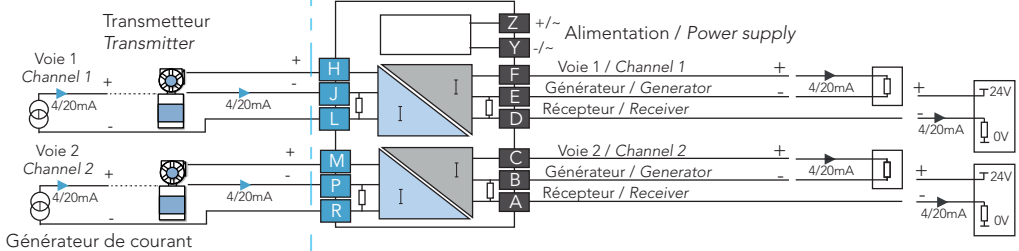

BXLTI

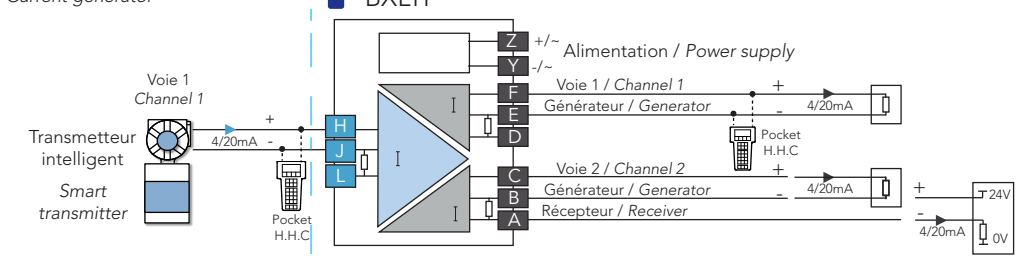

BXMTI / BXNTI*

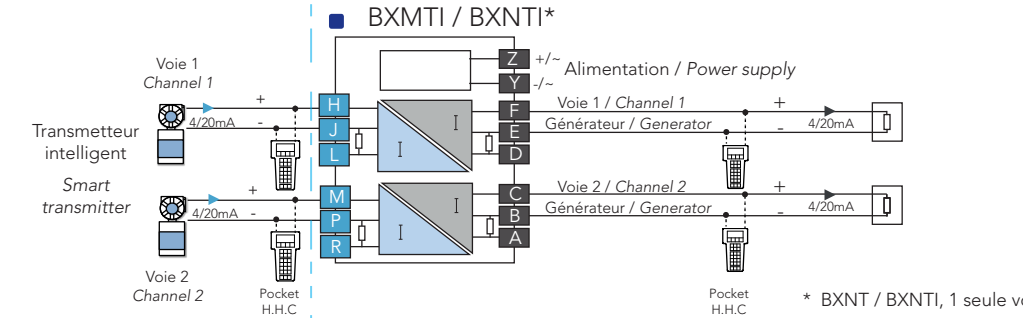

* BXNT / BXNTI, 1 seule voie – *only 1 channel*