Modulbox Compact - 12M XTS B Version - 35.1212000.BL

- DIN Rail mounting enclosure to suit varying electronic and electrical applications
- One open side for terminal blocks/connectors and one high shoulder to increase internal volume for components
- Top panel is produced as part of the mould (non-removeable)
- Customisation options are available including machining and/or printing to customer specific requirements
- Kit supplied includes, base, cover and DIN rail hook

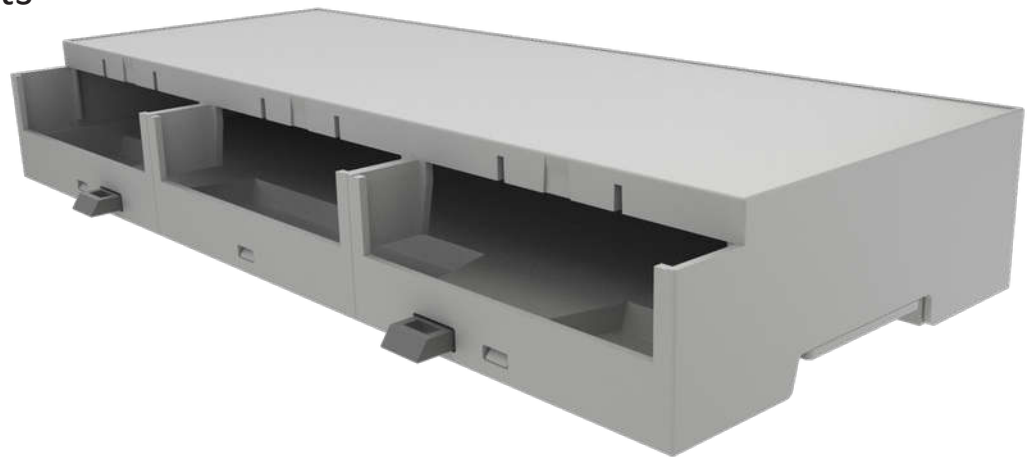

Hitaltech SA/NV
(Sales Benelux, France & Italy)
T: +32 2725 2075
E: europe-sales@hitaltech.com

Hitaltech UK Ltd
(Sales UK & Eire)
T: +44 (0) 1253 899910
E: uksales@hitaltech.co.uk

Hitaltech Gmbh
(Sales Germany)
T: +49 (0) 351 65 57 39 10
E: de-verkauf@hitaltech.com

Hitaltech Corp. Japan
(Sales Asia)
T: +81 (0)467 23 81 00
E: japan-sales@hitaltech.com

Hitaltech Headquarters
(Sales for the Rest of the World)
T: +32 2725 2075
E: europe-sales@hitaltech.com

Cronologia delle revisioni			
Rev.	Descrizione	Data	Eseguita da
00	Prima emissione disegno	13/06/2007	Mazzucato F.
01	Inserita distanza foratura per fissaggio a muro e freccia TOP	18/06/2007	Mazzucato F.
02	Variata posizione indicazione interasse forature	22/06/2007	Mazzucato F.
03	Arretrato sede aggancio di 0.2 mm ed eliminato nervature bloccaggio aggancio.	18/12/2007	Zorzato E.
04	Allargata sede per guida Din	11/05/2012	Dalla Montà D.

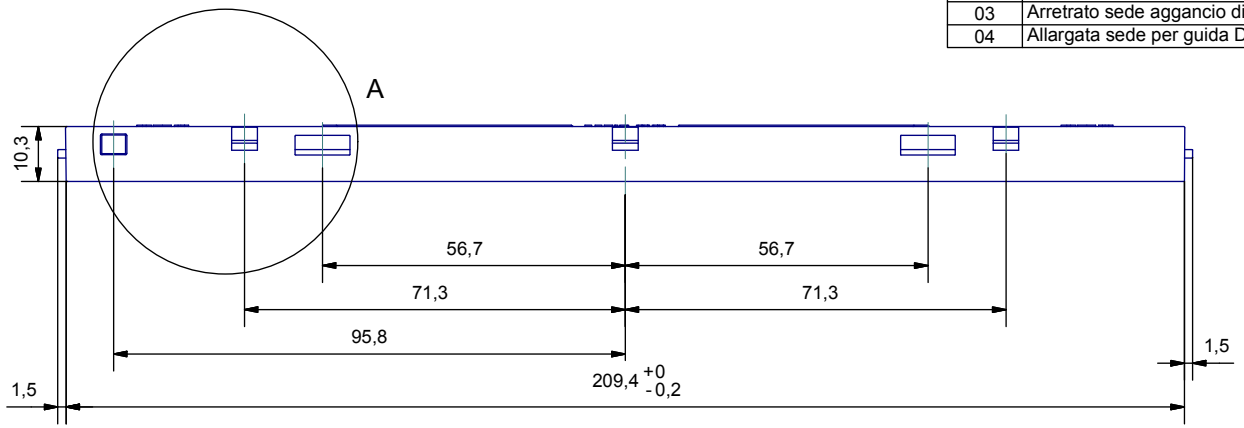

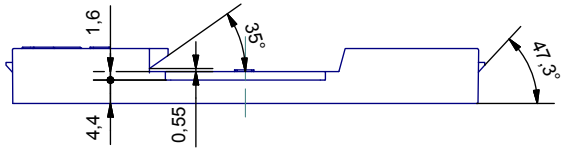

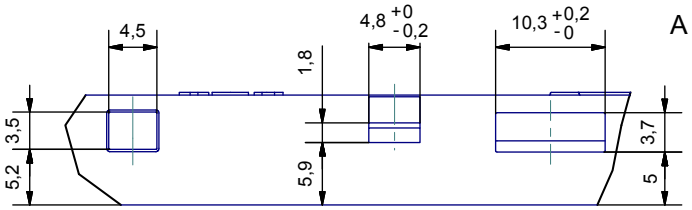

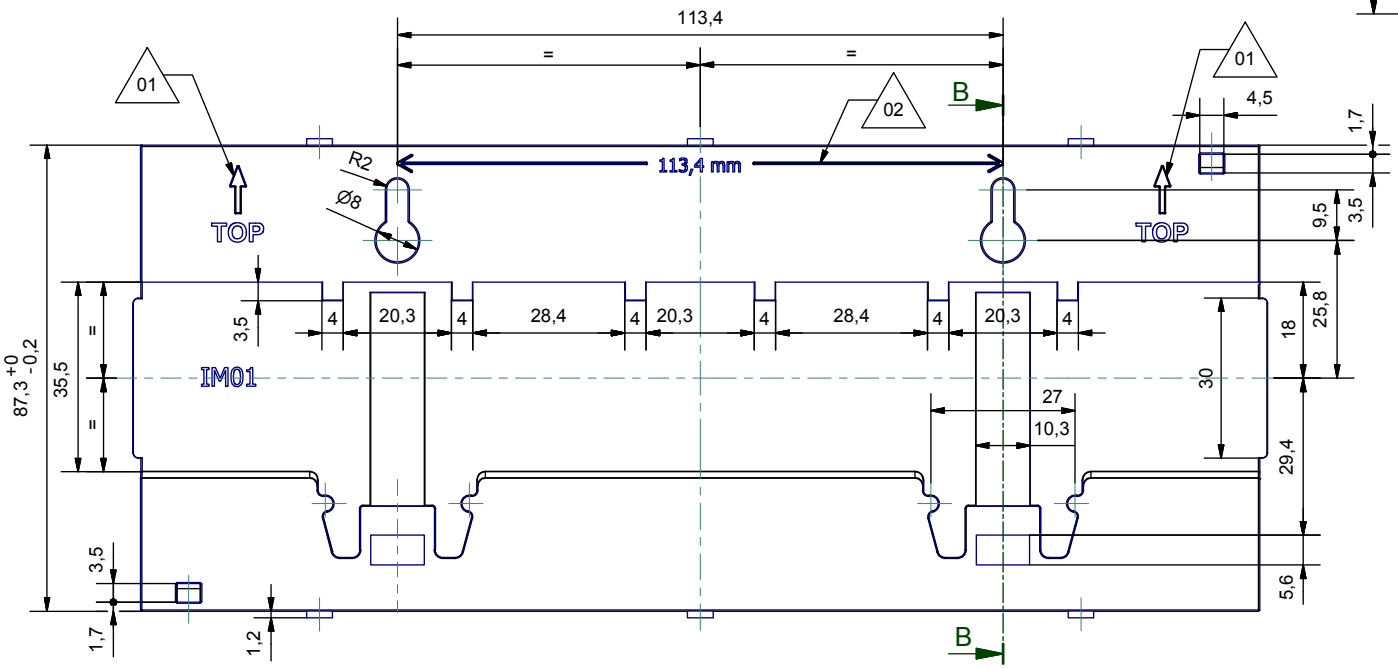

B-B

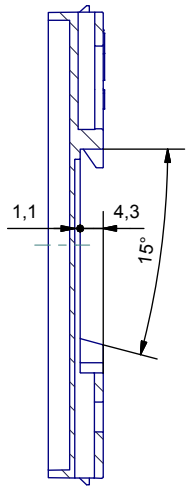

Tolleranza generale: ± 0.2

Progettato da	Verificato da	Data	Sostituisce il
Mazzucato F.	*Mazzucato F.*	13/06/2007	

□□□□□□□□□□□□□□□□□□□□

□□□□□□ □□□□□□□□□□

Base 12MHXT

M-01951-04

Edizione 04

Foglio 1 / 1

Body enclosure

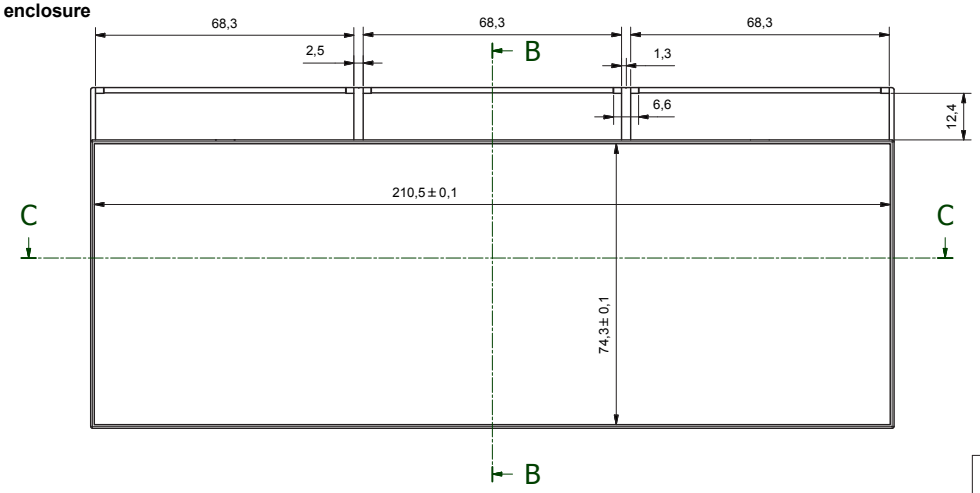

E (2 : 1)

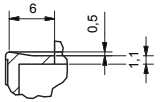

B-B (1 : 1)

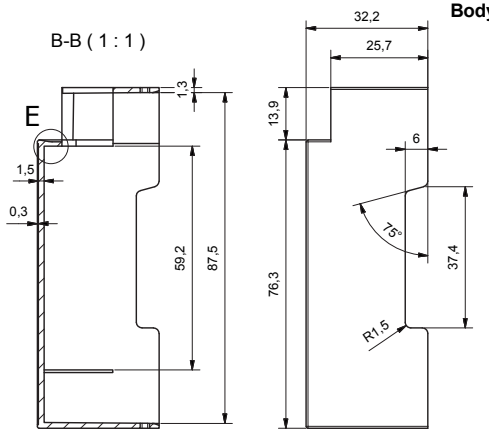

Assembly

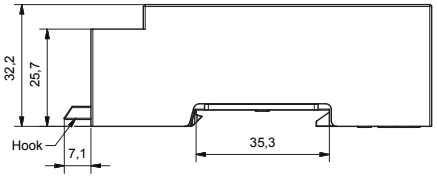

Dimension of PCB

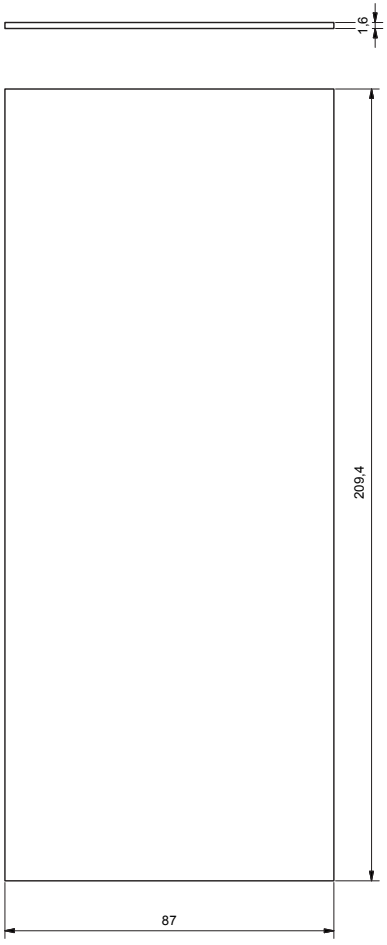

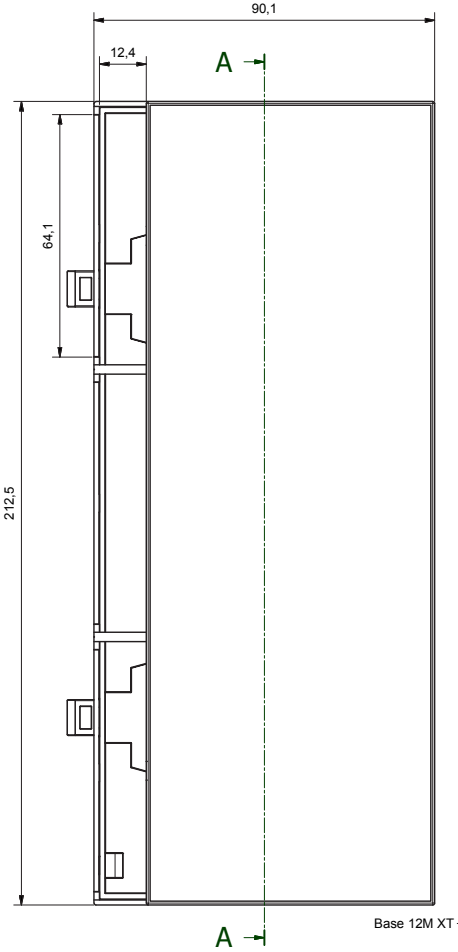

A-A (1 : 1)

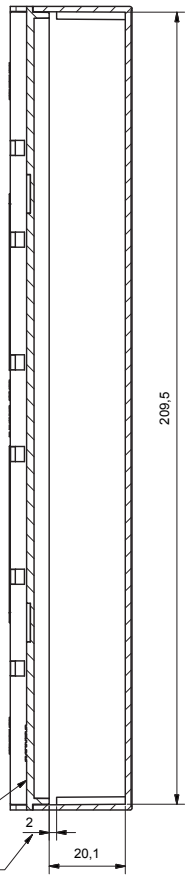

C-C (1 : 1)

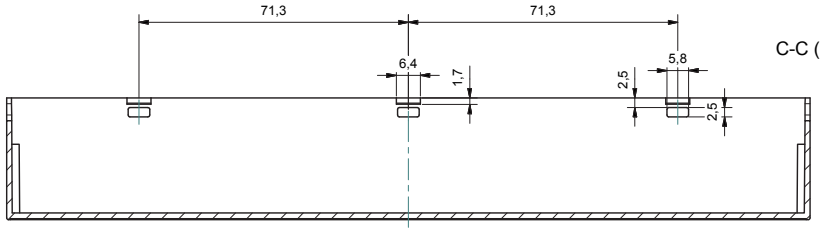

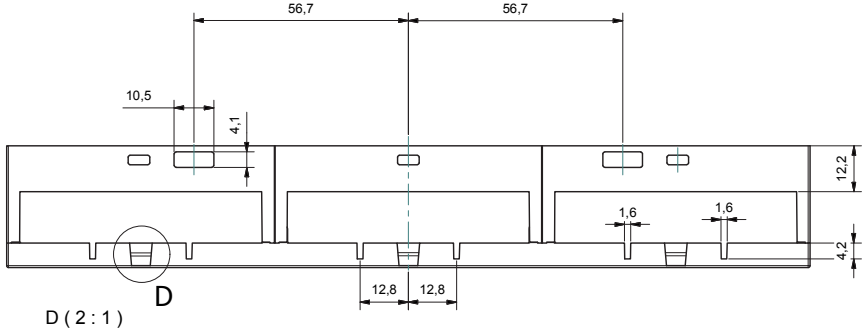

D (2 : 1)

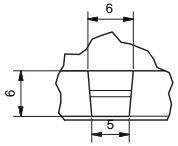

Da 0,5 a 3	Oltre 3 fino a 6	Oltre 6 fino a 30	Oltre 30 fino a 120	Oltre 120
± 0,1	± 0,1	± 0,2	± 0,3	± 0,5

RESERVED PROPERTY
The present drawing cannot be reproduced or comunicated to 3d parties, even partially, without the authorization of ITALTRONIC Srl. Italtronic reserves to protect its own rights according to the law.

Dimension in mm

SHEET NR. 1 / 1

DRAWING BY Manual modification are not allowed

GENERAL TOLERANCE **UNI EN 22768/1 Media (m)**

Date: 09/05/2014

Drawed: Rigato N.

Checked: Dalla Montà D.

Replace nr.

Scale:

5	4	3	2	1

Revision description

Hitaltech
A group of connecting technologies

Denomination:
Contenitore Modulbox XTS 12MHC33-B chiuso compact
Enclosure Modulbox XTS 12MHC33-B closed compact

italtronic
enclosures for electronics

Drawing nr.
M-05187-00

REVISIONE			
Rev. n°	Descrizione	Data	Eseguita da
1	Modificato parti gancio.Changed parts hook.	17/07/13	Rigato N.
2	Modificato parti gancio.Changed parts hook.	31/01/14	Rigato N.

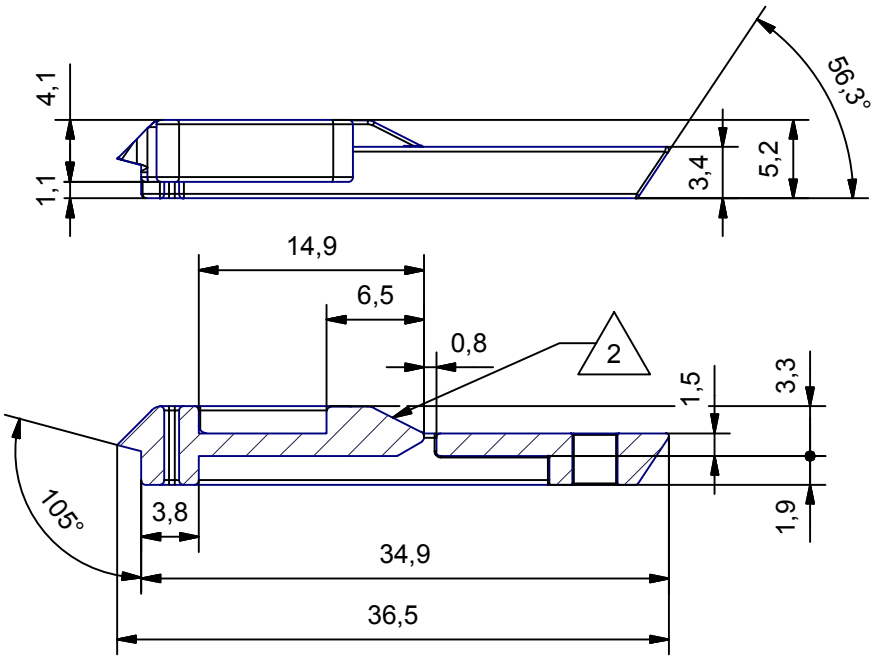

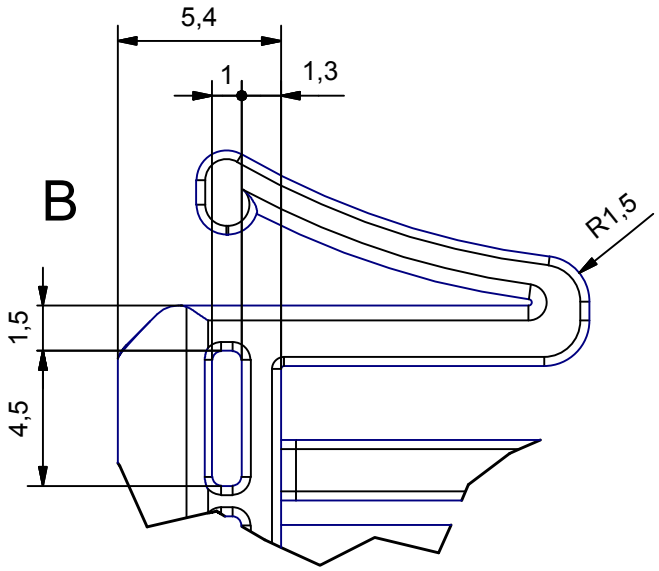

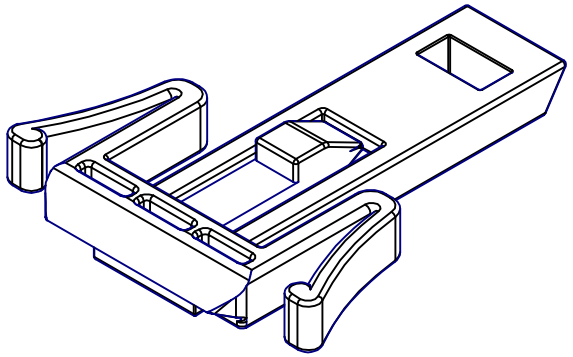

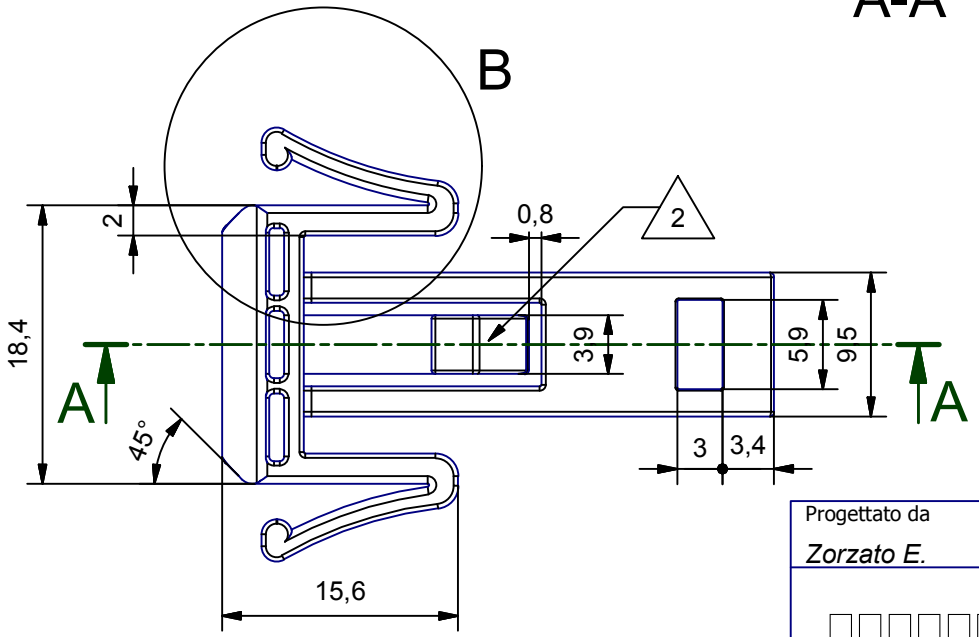

Tolleranze generali: ± 0.2 mm

Progettato da	Verificato da	Data	Sostituisce il
Zorzato E.	*Mazzucato F.*	12/03/2007	

□□□□□□□□□□□□□□□□□□□

□□□□□□ □□□□□□□□□□

Nuovo aggancio lungo MODULBOX

M-01900-02	Edizione 00	Foglio 1 / 1