SK

3237;3238;3239;3240;3243;3245.080

Montageanleitung — Strahlwasserhaube

Assembly instructions — Hose-proof hood

Notice de montage — Capot de protection contre les jets dèau

Raum für Verpackungsdatum
Area for date of packing
(MMJJTT / MMYYDD)

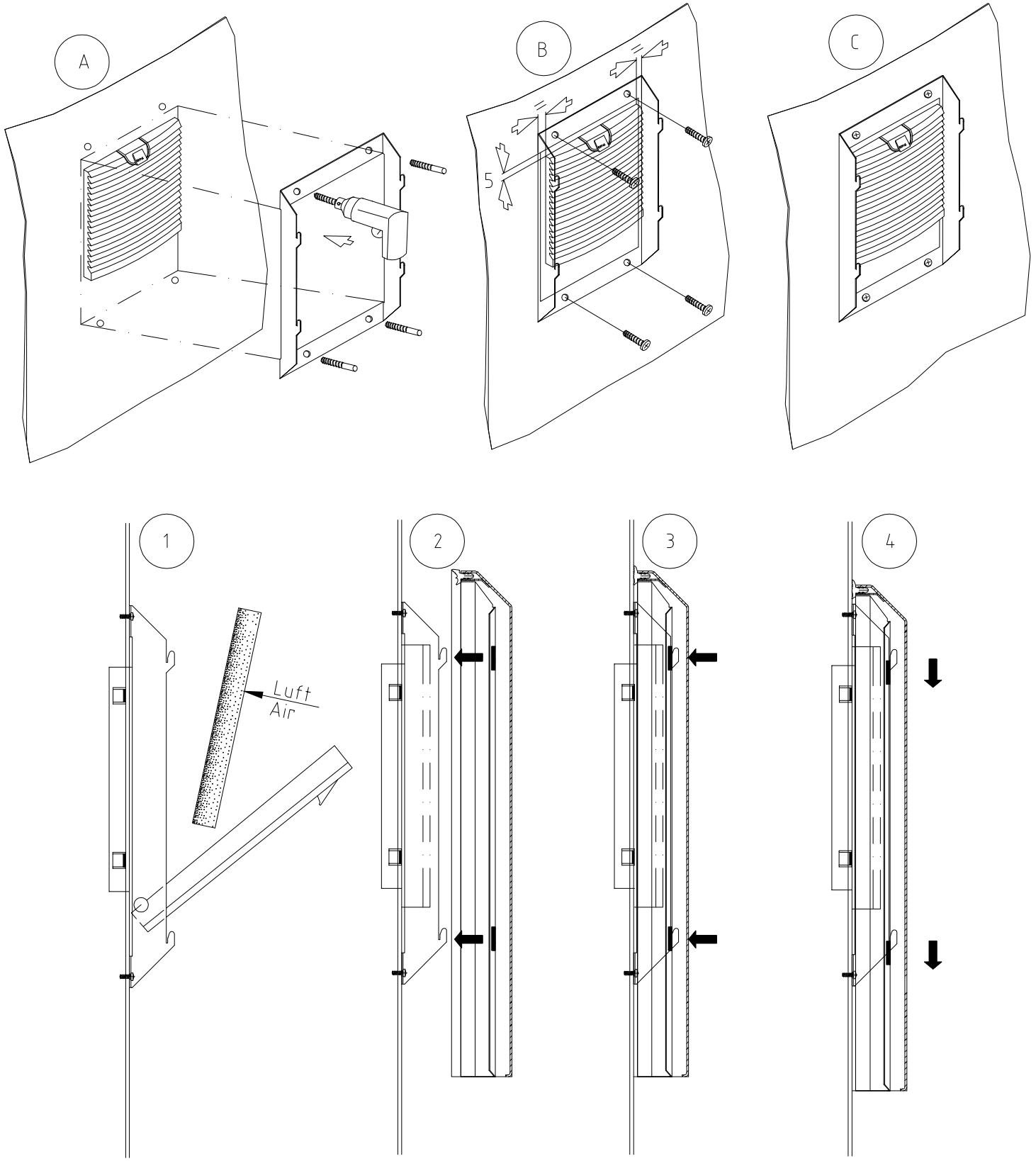

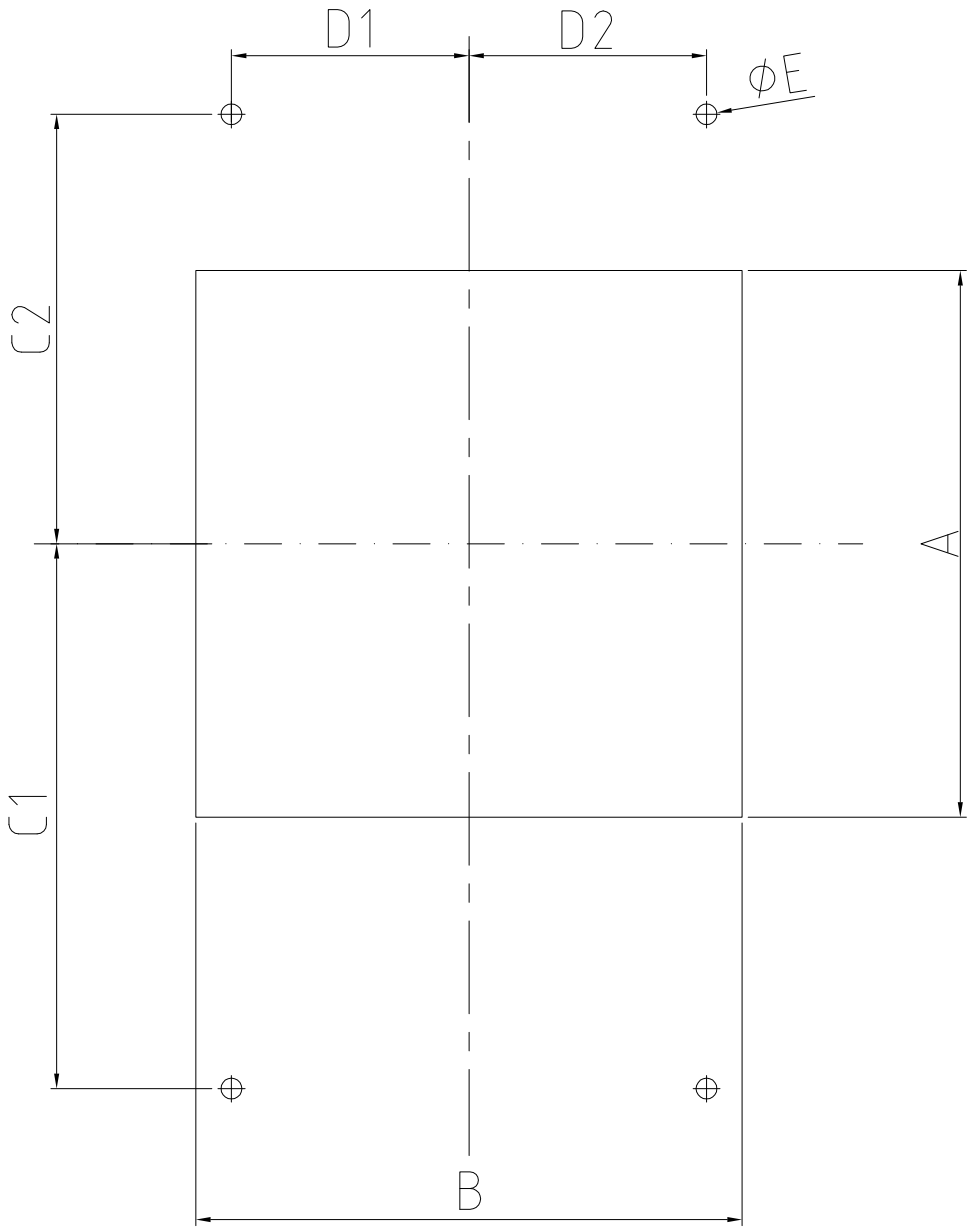

	A=B	C1	C2	D1=D2	ϕ E
3237.080	92	92	72	40	3,5
3238.080	124	108	88	56	3,5
3239.080	177	122,5	118,5	84	4,5
3240.080	224	150,5	146,5	109	4,5
3243.080	292	187	183	143	4,5
3245.080	292	187	183	143	4,5

Zchng.-Nr. / No. of dwg. : K0811001SK71
Versandbeutel-Nr. / No. of accessory bag :

Ident-Nr. / Part No. : 326205
Lieferanten-Nr. / No. of supplier :