Sicherheits-Einbaubuchse

- zum Einbauen in Frontplatten bis 3 mm Dicke
- Befestigung mittels einer Sechskantmutter M12 x 0,75 und einer Federscheibe
- Montagebohrung Ø 12,2+0,1 mm
- die Montageanleitung MA 028 und den Warnhinweis WH 062 finden Sie unter www.schuetzinger.de

Safety threaded socket

- *for fixture into panels up to 3 mm thick*
- *fixed by: hexagon nut M12 x 0.75 and spring washer*
- *hole Ø 12,2+0.1 mm*
- *please visit www.schuetzinger.de to find the assembly instruction MA 028 and the warning notice WH 062*

Best.-Nr. SEB 9424 Ni / ..(Farbe)

- Kontaktteile **vernickelt**
- Isolierteile PA 6.6 (Polyamid) UL94 - V2
- Befestigungsmutter (Sechskantmutter) M12 x 0,75
- **Farben** siehe Tabelle

Order No. SEB 9424 Ni / *..(colour)*

- *contact parts* ***nickel-plated***
- *insulation PA 6.6 (Polyamid) UL94 - V2*
- *fastening nut (hexagon nut) M12 x 0,75*
- ***colours*** *see table*

Best.-Nr. SEB 9424 Au / ..(Farbe)

- wie oben, jedoch
- Kontaktteile **vergoldet**
- **Farben** siehe Tabelle

Order No. SEB 9424 Au / *..(colour)*

- *as above*
- *contact parts* ***gold-plated***
- ***colours*** *see table*

MA 028 **WH 062**

MA 028 **WH 062**

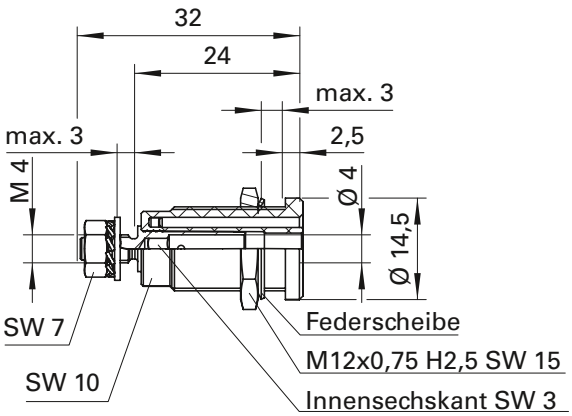



Allgemeine Angaben

Best.-Nr. [1]	**SEB 9424 Ni /** ..(Farbe) Kontaktteile vernickelt
	SEB 9424 Au / ..(Farbe) Kontaktteile vergoldet
Farben	schwarz, rot, blau, gelb, grün, grau, braun, weiß, orange, violett, grüngelb

Technische Daten

Anschluss	M4 x 0,7 Mutter
Durchgangswiderstand [4]	7 mΩ / 5 mΩ
Bemessungsspannung [2]	1500V DC 1000V CAT III 600V CAT IV
Bemessungsstrom [2]	32 A
Betriebstemperatur	von -25 °C bis +80 °C
Anzugsdrehmoment der Befestigungsmutter	45 Ncm
Anzugsdrehmoment der Mutter M4	100 Ncm

[1] andere Kontaktoberflächen, Farben und Anschlüsse auf Anfrage
[2] bei normalen Umgebungstemperaturen
[4] abhängig von der Kontaktoberfläche

General information

Order No. [1]	***SEB 9424 Ni /*** *..(colour) contact parts nickel-plated*
	SEB 9424 Au / *..(colour) contact parts gold-plated*
colours	*black, red, blue, yellow, green, grey, brown, white, orange, purple, green-yellow*

Technical data

terminal	*M4 x 0,7 Mutter*
transition resistance [4]	*7 mΩ / 5 mΩ*
rated voltage [2]	*1500V DC 1000V CAT III 600V CAT IV*
rated current [2]	*32 A*
operating temperature	*from -25 °C to +80 °C*
max. torque fastening nut	*45 Ncm*
max. torque nut M4	*100 Ncm*

[1] *other contact platings, co-lours and terminals on request*
[2] *at normal ambient temperatures*
[4] *depending on contact plating*