Powering Business Worldwide

06/18 IL050020ZU

Instruction Leaflet
Montageanweisung
Notice d'installation
Instrucciones de montaje
Istruzioni per il montaggio
安装说明
Инструкция по монтажу
Montagehandleiding
Montagevejledning
Οδηγίες εγκατάστασης
Instruções de montagem
Monteringsanvisning
Asennusohje
Návod k montáži
Paigaldusjuhend
Szerelési utasítás
Montāžas instrukcija
Montavimo instrukcija
Instrukcja montażu
Navodila za montažo
Návod na montáž
Монтажни инструкции
Instrucțiuni de montaj
Upute za montažu



(en) **Electric current! Danger to life!**
Only skilled or instructed persons may carry out the following operations.

(de) **Lebensgefahr durch elektrischen Strom!**
Nur Elektrofachkräfte und elektrotechnisch unterwiesene Personen dürfen die im Folgenden beschriebenen Arbeiten ausführen.

(fr) **Tension électrique dangereuse !**
Seules les personnes qualifiées et averties doivent exécuter les travaux ci-après.

(es) **¡Corriente eléctrica! ¡Peligro de muerte!**
El trabajo a continuación descrito debe ser realizado por personas cualificadas y advertidas.

(it) **Tensione elettrica: Pericolo di morte!**
Solo persone abilitate e qualificate possono eseguire le operazioni di seguito riportate.

(zh) **触电危险！**
只允许专业人员和受过专业训练的人员进行下列工作。

(ru) **Электрический ток! Опасно для жизни!**
Только специалисты или проинструктированные лица могут выполнять следующие операции.

(nl) **Levensgevaar door elektrische stroom!**
Uitsluitend deskundigen in elektriciteit en elektrotechnisch geïnstrueerde personen is het toegestaan, de navolgend beschreven werkzaamheden uit te voeren.

(da) **Livsfare på grund af elektrisk strøm!**
Kun uddannede el-installatører og personer der e instruerede i elektrotekniske arbejdsopgaver, må udføre de nedenfor anførte arbejder.

(el) **Προσοχή, κίνδυνος ηλεκτροπληξίας!**
Οι εργασίες που αναφέρονται στη συνέχεια θα πρέπει να εκτελούνται μόνο από ηλεκτρολόγους και ηλεκτροτεχνίτες.

(pt) **Perigo de vida devido a corrente eléctrica!**
Apenas electricistas e pessoas com formação electrotécnica podem executar os trabalhos que a seguir se descrevem.

(sv) **Livsfara genom elektrisk ström!**
Endast utbildade elektriker och personer som undervisats i elektroteknik får utföra de arbeten som beskrivs nedan.

(fi) **Hengenvaarallinen jännite!**
Vain pätevät sähköasentajat ja opastusta saaneet henkilöt saavat suorittaa seuraavat työt.

(cs) **Nebezpečí úrazu elektrickým proudem!**
Níže uvedené práce smějí provádět pouze osoby s elektrotechnickým vzděláním.

(et) **Eluohtlik! Elektrilöögioht!**
Järgnevalt kirjeldatud töid tohib teostada ainult elektriala spetsialist või elektrotehnilise instrueerimise läbinud personal.

(hu) **Életveszély az elektromos áram révén!**
Csak elektromos szakemberek és elektrotechnikában képzett személyek végezhetik el a következőkben leírt munkákat.

(lv) **Elektriskā strāva apdraud dzīvību!**
Tālāk aprakstītos darbus drīkst veikt tikai elektrospeciālisti un darbam ar elektrotehniskām iekārtām instruētās personas!

(lt) **Pavojus gyvybei dėl elektros srovės!**
Tik elektrikai ir elektrotechnikos specialistai gali atlikti žemiau aprašytus darbus.

(pl) **Porażenie prądem elektrycznym stanowi zagrożenie dla życia!**
Opisane poniżej prace mogą przeprowadzać tylko wykwalifikowani elektrycy oraz osoby odpowiednio poinstruowane w zakresie elektrotechniki.

(sl) **Življenjska nevarnost zaradi električnega toka!**
Spodaj opisana dela smejo izvajati samo elektrostrokovnjaki in elektrotehnično poučene osebe.

(sk) **Nebezpečenstvo ohrozenia života elektrickým prúdom!**
Práce, ktoré sú nižšie opísané, smú vykonávať iba elektroodborníci a osoby s elektrotechnickým vzdelaním.

(bg) **Опасност за живота от електрически ток!**
Операциите, описани в следващите раздели, могат да се извършват само от специалисти-електротехници и инструктиран електротехнически персонал.

(ro) **Atenție! Pericol electric!**
Toate lucrările descrise trebuie efectuate numai de personal de specialitate calificat şi de persoane cu cunoştiinţe profunde în electrotehnică.

(hr) **Opasnost po život uslijed električne struje!**
Radove opisane u nastavku smiju obavljati samo stručni električari i osobe koje su prošle elektrotehničku obuku.

EASY-E4-...

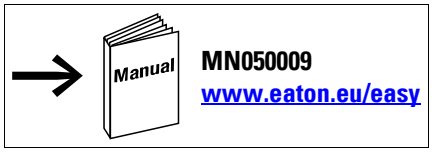

MN050009
www.eaton.eu/easy

EASY-E4-...-12...C1

EASY-E4-UC-12RC1
EASY-E4-DC-12TC1

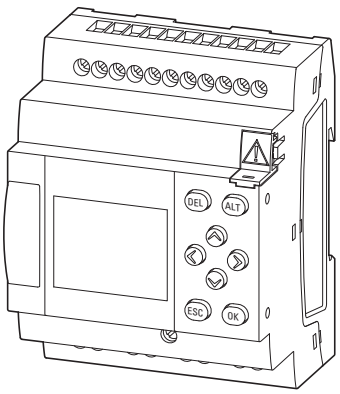

EASY-E4-...-12...CX1

EASY-E4-UC-12RCX1
EASY-E4-DC-12TCX1

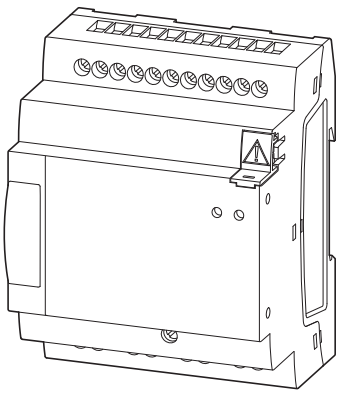



+ 1 x EASY-E4-...-12...C1

(en) Dimensions
(de) Abmessungen
(fr) Encombrements
(es) Dimensiones
(it) Dimensioni
(zh) 尺寸和重量
(ru) Размеры
(nl) Afmetingen
(da) Mål
(el) Διαστάσεις
(pt) Medições
(sv) Dimensioner
(fi) Mitat
(cs) Rozměry
(et) Mõõtmed
(hu) Méretek
(lv) Izmēri
(lt) Matmenys
(pl) Wymiary
(sl) Dimenzije
(sk) Rozmery
(bg) Размери
(ro) Dimensiuni
(hr) Dimenzije

EASY-E4-...

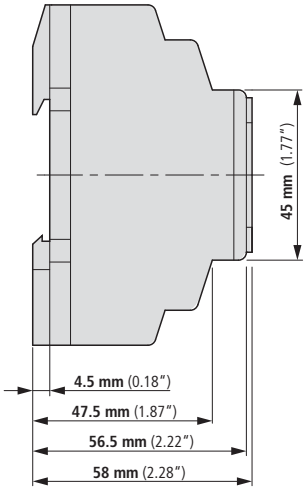

EASY-E4-UC-12RC1
EASY-E4-DC-12TC1
EASY-E4-UC-12RCX1
EASY-E4-DC-12TCX1

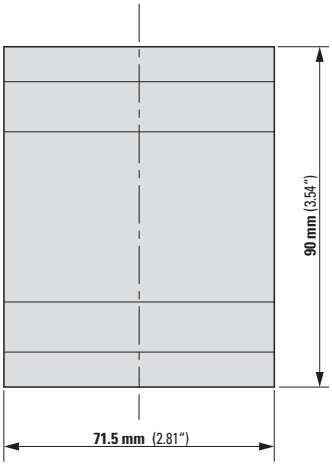

EASY-E4-... +
ZB4-101-GF1

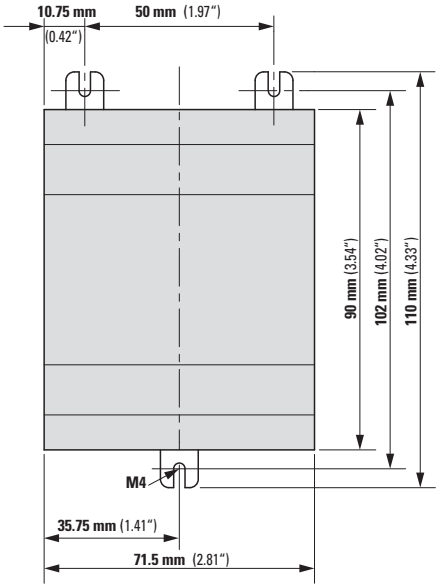

(en) Mounting position
(de) Einbaulage
(fr) Position de montage
(es) Posición de montaje
(it) Posizione di montaggio
(zh) 安装位置
(ru) Установочное положение
(nl) Inbouwpositie
(da) Monteringsposition
(el) Θέση εγκατάστασης
(pt) Posição de montagem
(sv) Monteringsläge
(fi) Asennuspaikka
(cs) Poloha při montáži
(et) Sisseehitusviis
(hu) Beépítési helyzet
(lv) Montāžas stāvoklis
(lt) Montavimo padėtis
(pl) Położenie montażowe
(sl) Vgradni položaj
(sk) Umiestnenie pri zabudovaní
(bg) Позиция за монтаж
(ro) Poziție de montaj
(hr) Položaj ugradnje

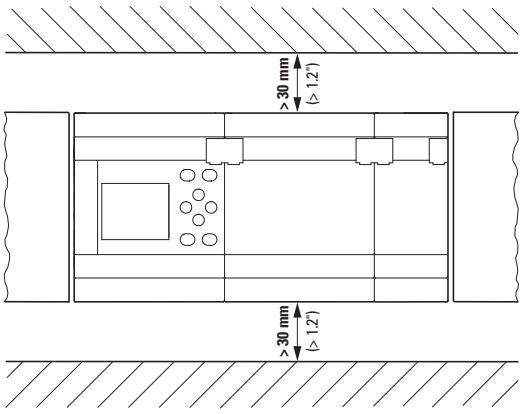

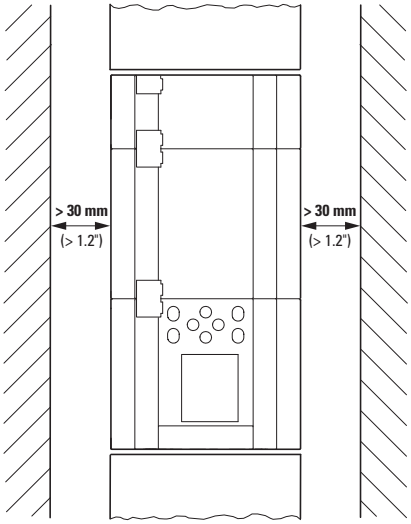

06/18 IL050020ZU

(en) **Mounting and dismounting**
(de) **Montage und Demontage**
(fr) **Montage et démontage**
(es) **Montaje y desmontaje en**
(it) **Montaggio e smontaggio**
(zh) **安装和拆卸**
(ru) **Монтаж и демонтаж**
(nl) **Montage en demontage**
(da) **Montering og afmontering**
(el) **Συναρμολόγηση και αποσυναρμολόγηση**
(pt) **Montagem e desmontagem**
(sv) **Montering och demontering**
(fi) **Asennus ja asennuksen purku**
(cs) **Montáž a demontáž**
(et) **Montaaž ja demontaaž**
(hu) **szerelés és leszerelés**
(lv) **Montāža un demontāža**
(lt) **Montavimas ir išmontavimas**
(pl) **Montaż i demontaż**
(sl) **Montaža in demontaža**
(sk) **Montáž a demontáž**
(bg) **Монтаж и демонтаж**
(ro) **Montarea şi demontarea**
(hr) **Montaža i demontaža**

IEC/EN 60715

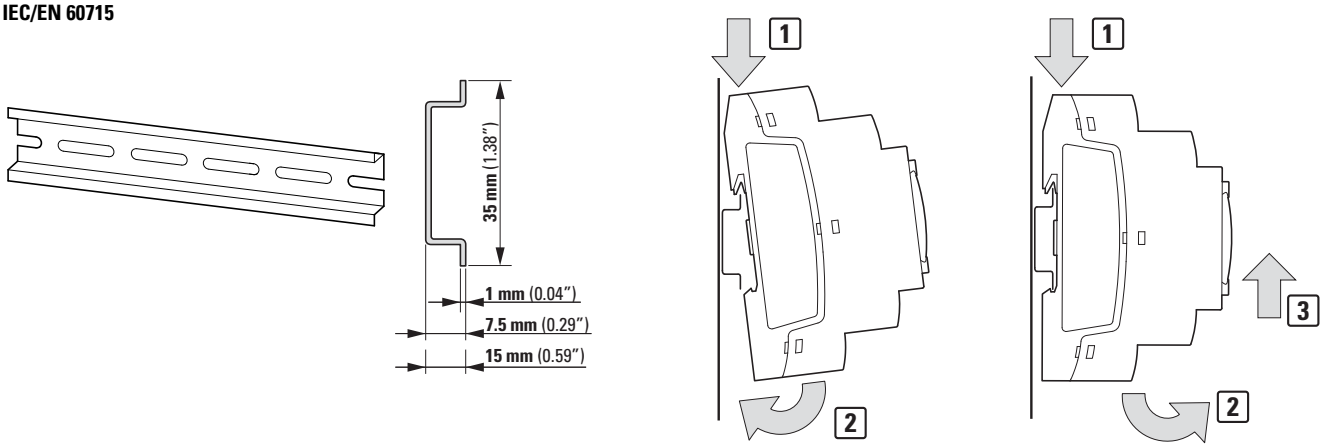

(en) **Screw fixing**
(de) **Schraubbefestigung**
(fr) **Fixation par vis**
(es) **Fijación por tornillo**
(it) **Fissaggio a vite**
(zh) **固定螺栓**
(ru) **Крепление под винты**
(nl) **Schroefbevestiging**
(da) **Skruefastgørelse**
(el) **Βιδωτή στερέωση**
(pt) **Fixação por parafusos**
(sv) **Skruvanslutning**
(fi) **Ruuvikiinnitys**
(cs) **Upevnìní šroubu**
(et) **Kinnituspoltide vahelised gabariidid**
(hu) **Csavaros rögzķtés**
(lv) **Skrūves stiprinājums**
(lt) **Tvirtinimas varžtais**
(pl) **Mocowanie śruby**
(sl) **Vijačna pritrditev**
(sk) **Upevnenie skrutiek**
(bg) **Фиксиране на винта**
(ro) **Fixare în şuruburi**
(hr) **Vijčano učvršćenje**

① **ZB4-101-GF1**

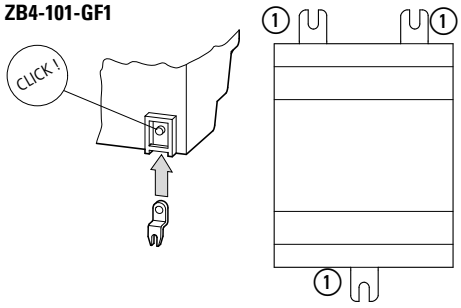

06/18 IL050020ZU

(en) **Interface**	(it) **Interfaccia**	(da) **Interface**	(fi) **Rajapinnat**	(lv) **Saskarne**	(sk) **Rozhranie**
(de) **Schnittstellen**	(zh) **界面**	(el) **Διασύνδεση**	(cs) **Rozhraní**	(lt) **Sąsaja**	(bg) **Интерфейс**
(fr) **Interface**	(ru) **Интерфейс**	(pt) **Interface**	(et) **Liides**	(pl) **Interfejs**	(ro) **Interfață**
(es) **Interface**	(nl) **Interface**	(sv) **Gränssnitt**	(hu) **Illesztő**	(sl) **Vmesnik**	(hr) **Sučelje**

MicroSD MEMORY-SDU-A1

EASY-E4-...-12...C1

EASY-E4-...-12...CX1

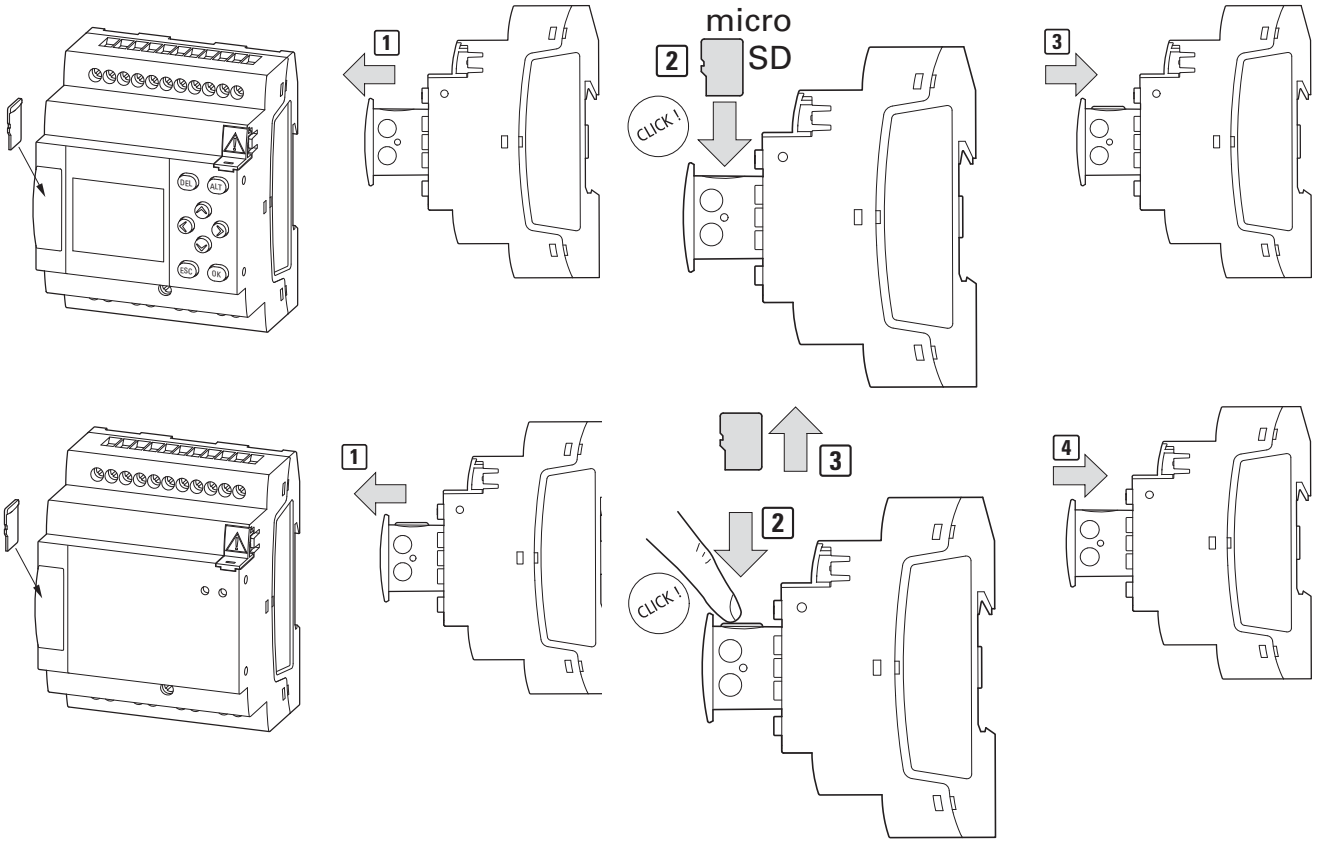

06/18 IL050020ZU

(en) **Ethernet**	(it) **Ethernet**	(da) **Ethernet**	(fi) **Ethernet**	(lv) **Tīkls Ethernet**	(sk) **Ethernet**
(de) **Ethernet**	(zh) **以太网**	(el) **Ethernet**	(cs) **Ethernet**	(lt) **Eternetas**	(bg) **Етернет**
(fr) **Ethernet**	(ru) **Локальная сеть Ethernet**	(pt) **Ethernet**	(et) **Ethernet**	(pl) **Ethernet**	(ro) **Ethernet**
(es) **Ethernet**	(nl) **Ethernet**	(sv) **Ethernet**	(hu) **Ethernet**	(sl) **Ethernet**	(hr) **Ethernet**

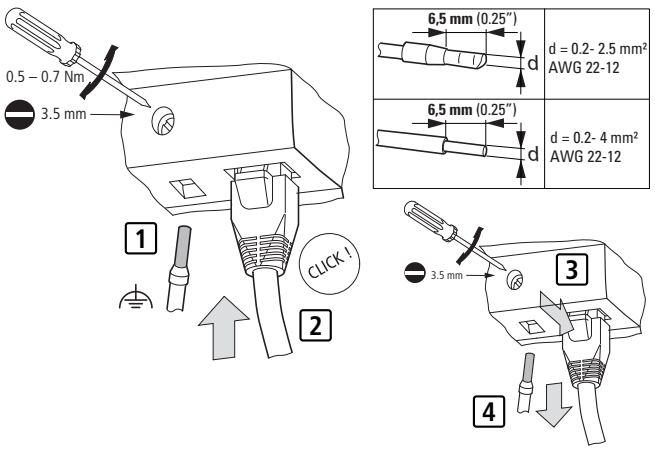

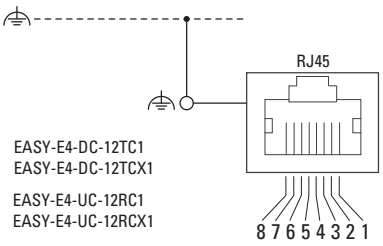

PIN	Ethernet 10/100 MBit
8	–
7	–
6	Rx –
5	–
4	–
3	Rx +
2	Tx –
1	Tx +

(en) Power supply
(de) Spannungsversorgung
(fr) Tension d'alimentation
(es) Tensión de alimentatión
(it) Tensione di alimentazione
(zh) 电源
(ru) Электропитание
(nl) Voedingsspanning
(da) Strømforsyning
(el) Τροφοδοσία τάσης
(pt) Alimentação de tensão
(sv) Spänningsförsörjning
(fi) Jännitesyöttö
(cs) Napájení
(et) Toitepinge
(hu) Tápfeszültség ellátása
(lv) Elektrobarošanas bloks
(lt) Maitinimas
(pl) Zasilanie
(sl) Napajanje
(sk) Napájacie napätie
(bg) Електрозахранване
(ro) Tensiune de alimentare
(hr) Opskrba naponom

HAZARDOUS LOCATION – CSA (Canadian Standards Association) Certification

This equipment is suitable for use in CLASS I, DIVISION 2, GROUPS A, B, C AND D

WARNING: "EXPLOSION HAZARD – DO NOT DISCONNECT WHILE CIRCUIT IS LIVE UNLESS AREA IS KNOWN TO BE NON-HAZARDOUS"

EMPLACEMENTS DANGEREUX – Certification CSA (Canadian Standards Association)

Cet équipement est acceptable pour utilisation dans les EMPLACEMENTS DANGEREUX DE CLASSE I, DIVISION 2, GROUPES A, B, C ET D

AVERTISSEMENT : « RISQUE D'EXPLOSION. NE PAS DÉBRANCHER TANT QUE LE CIRCUIT EST SOUS TENSION, A MOINS QU'IL NE S'AGISSE D'UN EMPLACEMENT NON DANGEREUX »

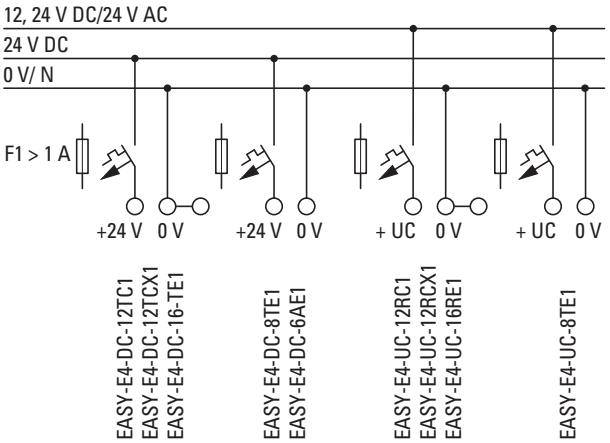

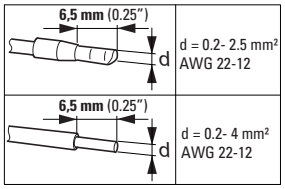

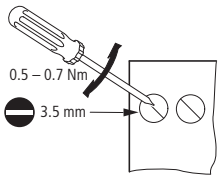

06/18 IL050020ZU

(en) **Standard connection** (de) **Standardanschluss** (fr) **Raccordement standard** (es) **Conexión estándar** (it) **Collegamento standard** (zh) **标准连接** (ru) **Стандартное подключение** (nl) **Standaard aansluiting** (da) **Standardtilslutning** (el) **Βασική σύνδεση** (pt) **Ligação padrão** (sv) **Standardanslutning** (fi) **Vakioliitäntä** (cs) **Standardní přípojka** (et) **Standardühendus** (hu) **Szabványos csatlakozás** (lv) **Standarta pieslēgums** (lt) **Standartinis prijungimas** (pl) **Standardowe przyłącze** (sl) **Standardni priključek** (sk) **Štandardné pripojenie** (bg) **Стандартен интерфейс** (ro) **Racord standard** (hr) **Standardni priključak**

Inputs – Eingänge – Entrées – Entradas – Ingressi– 输入 – Входы – Ingangen – Indgange – Είσοδοι – Entradas – Ingångar – Tulot – Vstupy – Sisendid – Bemenetek – Ieejas – Įvestys – Wejścia – Vhodi – Vstupy – Входове – Intrări – Ulazi

Digital inputs – Digital-Eingänge – Entrées TOR – Entradas digitales – Ingressi digitali – 数字输入 – Цифровые входы – Digitale ingangen – Digitale indgange – Ψηφιακές είσοδοι – Entradas digitais – Digitala ingångar – Digitaalitulot – Digitální vstupy – Digitaalsisendid – Digitális bemenetek – Digitālās ieejas – Skaitmeninės įvestys – Wejścia cyfrowe – Digitalni vhodi– Digitálne vstupy – Цифрови входове – Intrări digitale – Digitalni ulazi

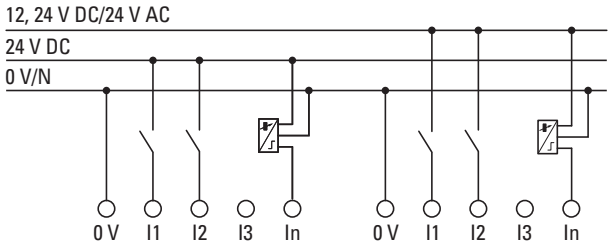

EASY-E4-DC-12TC1
EASY-E4-DC-12TCX1
EASY-E4-DC-8TE1
EASY-E4-DC-16TE1

EASY-E4-UC-12RC1
EASY-E4-UC-12RCX1
EASY-E4-UC-8RE1
EASY-E4-UC-16RE1

Digital input counter– Digitale Eingänge Zähler – Compteur d'entrées tout-ou-rien – Contador de entradas digitales – Contatore di ingressi digitali – 数字输入计数器 – Счетчик цифрового входа – Digitale ingangsteller – Digital indgangstæller – Μετρητής ψηφιακής εισόδου – Contador de entrada digital – Digital ingång-räknare – Digitaalitulon laskuri – Digitální vstupní čítač – Digitaalsisendi loendur – Digitális bemenet számláló – Digitālās ieejas skaitītājs – Skaitmeninių įvesčių skaitiklis – Licznik wejść cyfrowych – Števec digitalnih vhodov – Digitálny vstupný čítač – Цифров входен датчик – Număr intrări digitale – Brojač digitalnih ulaza

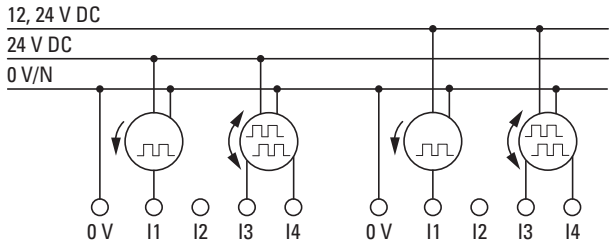

EASY-E4-DC-12TC1
EASY-E4-DC-12TCX1

EASY-E4-UC-12RC1
EASY-E4-UC-12RCX1

Analog inputs – Analog Eingänge – Entrées analogiques – Entradas analógicas – Ingressi analogici – 模拟输入 – Аналоговые входы – Analoge ingangen – Analoge indgange – Αναλογικές είσοδοι – Entradas analógicas – Analoga ingångar – Analogiset tulot –Analogové vstupy – Analoogsisendid – Analóg bemenetek – Analogās ieejas – Analoginės įvestys – Wejścia analogowe – Analogni vhodi – Analógové vstupy – Аналогови входове – Intrări analogice – Analogni ulazi

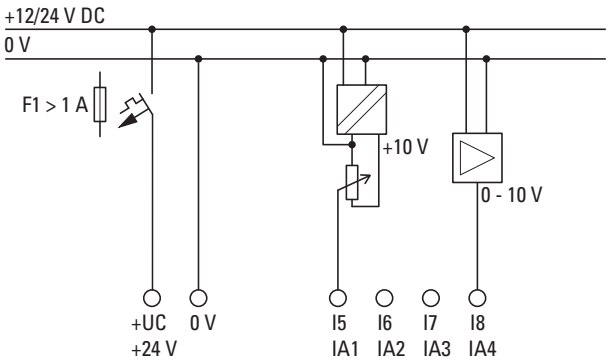

EASY-E4-DC-12TC1
EASY-E4-DC-12TCX1
EASY-E4-UC-12RC1
EASY-E4-UC-12RCX1

06/18 IL050020ZU

Emergency On Call Service: Local representative (Eaton.eu/aftersales) or +49 (0) 180 5 223822 (de, en)

Outputs - Ausgänge - Sorties – Salidas – Uscite – 输出 – Выводы – Uitgangen – Udgange – Έξοδοι – Saídas – Utgångar – Lähdöt – Výstupy – Väljundid – Kimenetek – Izejas – Išvestys – Wyjścia – Izhodi – Výstupy – Изходи – Ieşiri – Izlazi

Relay outputs – Relais-Ausgänge – Sorties à relais – Salidas con relé – Uscite a relè – 继电器输出 – Релейные выходы – Relaisoutputs – Relæudgange – Έξοδος ρελέ – Saídas de relé – Reläutgångar – Relelähdöt – Reléové výstupy – Releeväljundid – Relé kimenetek – Releju izejas – Relės išvestys – Wyjścia przekaźnikowe – Relejski izhodi – Reléové výstupy – Релейни изходи – Ieşiri contacte – Relejni izlazi

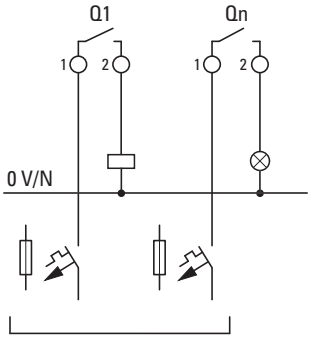

EASY-E4-UC-12RC1
EASY-E4-UC-12RCX1
EASY-E4-UC-16RE1
EASY-E4-UC-8RE1

Transistor outputs – Transistor-Ausgänge – Sorties à transistors – Salidas de transistor – Uscite a transistor – 晶体管输出 – Транзисторные выходы – Transistoruitgangen – Transistorudgange – Έξοδοι τρανζίστορ – Saídas de transistor – Transistorutgångar – Transistorilähdöt – Tranzistorové výstupy – Transistorväljundid – Tranzisztor kimenetek – Tranzistora izejas – Tranzistoriaus išvestys – Wyjścia tranzystorowe – Izhodi tranzistorja – Tranzistorové výstupy – Транзисторни изходи – Ieşiri tranzistor – Tranzistorski izlazi

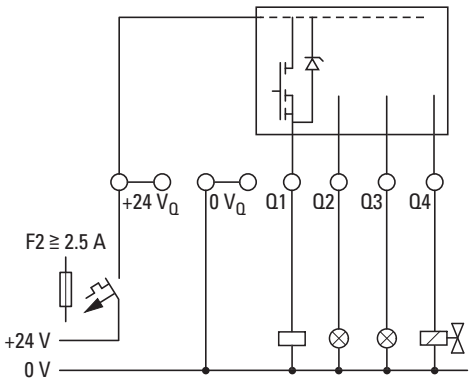

EASY-E4-DC-12TC1
EASY-E4-DC-12TCX1

06/18 IL050020ZU

Powering Business Worldwide

© 2018 by Eaton Corporation
All Rights Reserved

Publication No. IL050020ZU
06/18

Eaton Industries GmbH
Hein-Moeller-Straße 7-11,
53115 Bonn, Germany

Eaton Corporation
W126 N7250 Flint Drive
Menomonee Falls,
WI 53051, USA

Contact your regional Eaton office for additional technical support

Americas

Eaton Corporation
Electrical Sector
+1.800.426.9184
North America 1-877-ETN-CARE
www.eaton.com/Customer Support

Europe – Middle East – Africa – Asia Pacific

Eaton Industries GmbH
Electrical Sector EMEA
+49 (0) 180 5 223822 (de, en)
www.eaton.eu/aftersales
www.eaton.eu/easy

Eaton.com/recycling

Eaton is a registered trademark of Eaton Corporation.
All other trademarks are property of their respective owners.
www.eaton.eu/documentation

06/18 IL050020ZU