Art.Nr.: 99092448 / BS18/4734.VS00

U.I.LAPP GmbH
Schulze-Delitzsch-Straße 25
D-70565 Stuttgart
Tel.0711/7838-1010
Internet:www.lappkabel.de

Bedienungsanleitung / *Instruction sheet*
SKINDICHT® RWV-M

Montage / ***Assembly:***

1. SKINDICHT ins Gehäuse schrauben oder mit Gegenmutter festziehen (Drehmoment M)
   Screw SKINDICHT into housing or tighten with locknut (tightening torque M)
2. Leitung durchziehen
   Put cable through
3. Druckmutter mit empfohlenem Drehmoment festziehen (Drehmoment M)
   Tighten the screw-down nut (tightening torque M)

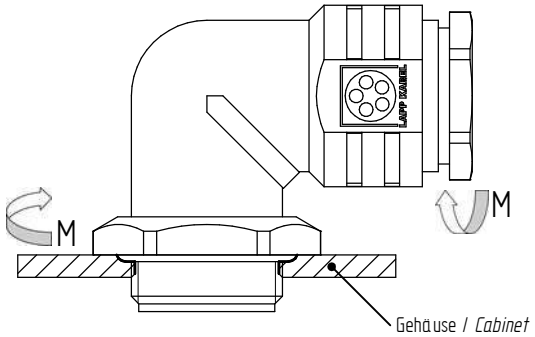

Schutzart / ***Protection class:***
IP 55 nach/*in acc. to* EN 60 529

Temperaturbereich / ***Temperature range:***
–20°C bis / *up to* +100°C

Technische Tabelle / ***Technical table:***

Größe / ***Size***	**Klemmbereich** / ***Clamping range*** **(mm)**	**Drehmoment** / ***Tightening torque*** **M (Nm)**
M12x1,5	5	5
M16x1,5	3/6/9	8
M20x1,5	4/7/10/13	12
M25x1,5	8,5/11,5/14,5/17,5	12
M32x1,5	16/19/22/25	18
M40x1,5	23/26/29/32	18

Hinweis / ***Note:***
Sollte der Inhalt dieser Verpackung auf neue Verpackungen verteilt werden, so muss jeder neuen Verpackung eine Kopie dieser Bedienungsanleitung beigelegt werden.
If the content of this bag will be split on two or more units, a copy of this instruction sheet must be placed in every packing unit.