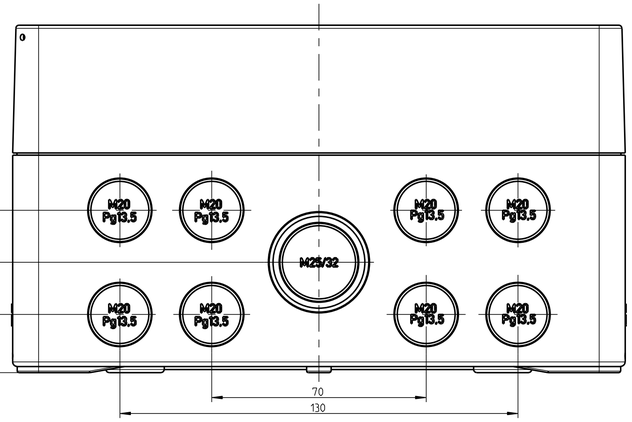

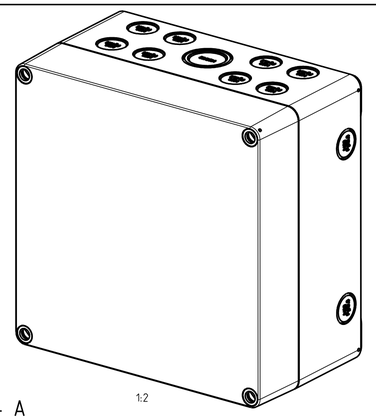

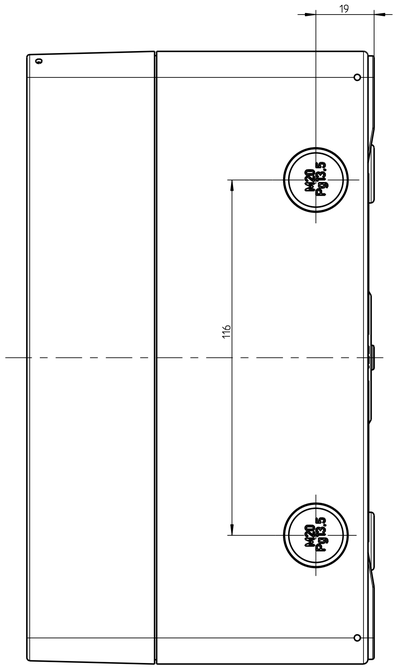

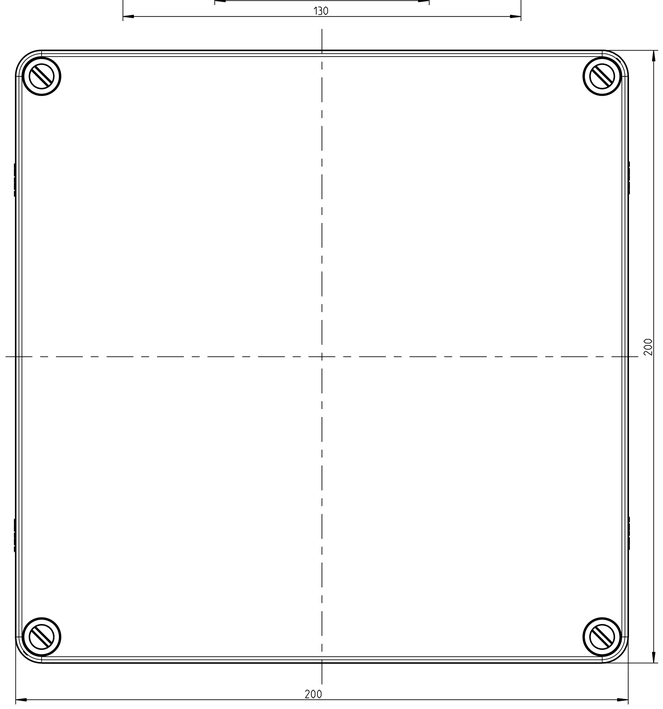

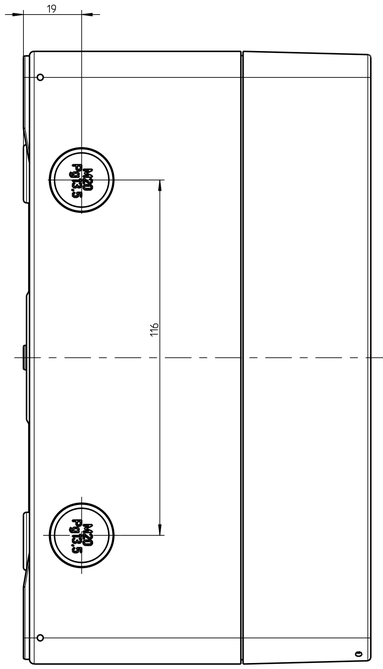

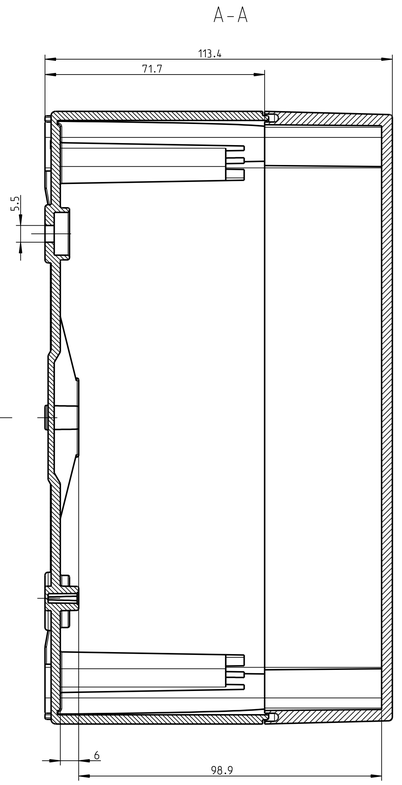

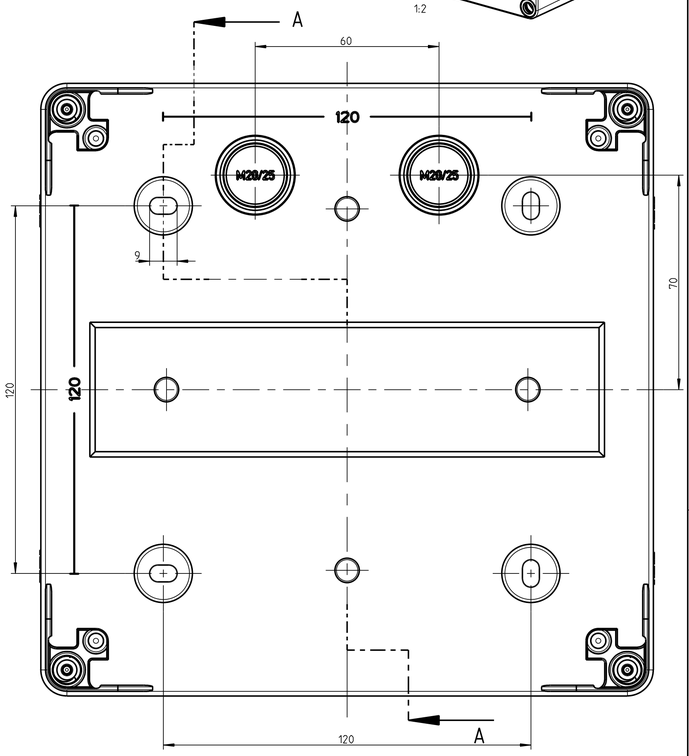

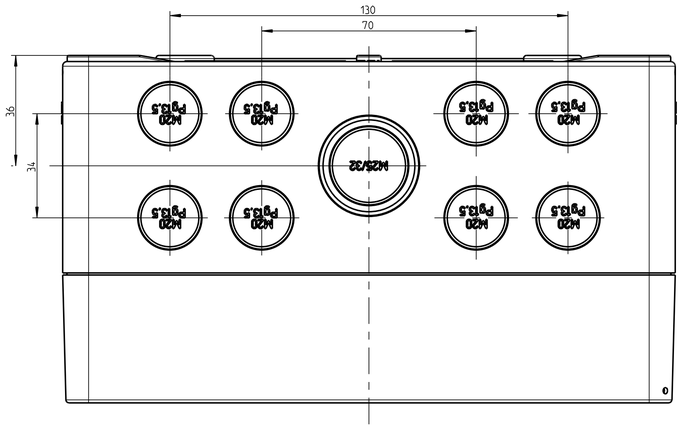

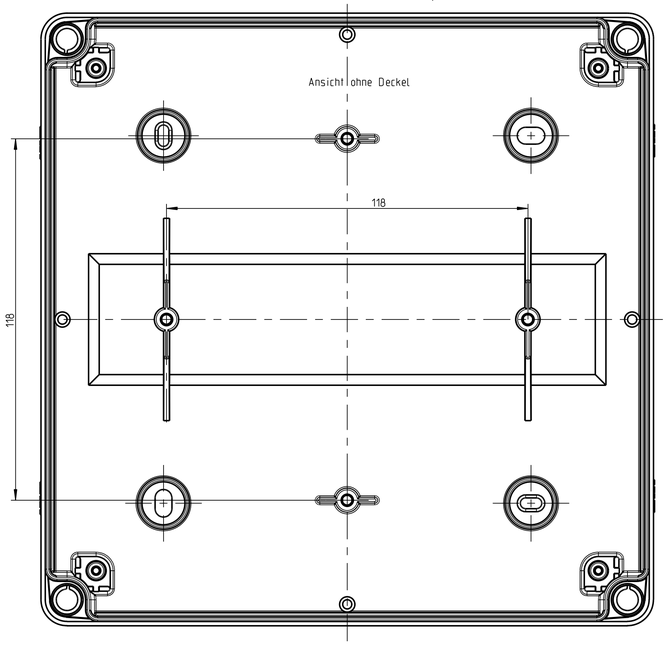

(Verwendungsbereich)			(Zul.Abw.)	(Oberflaeche)	Maßstab 1:1	(Volumen in cm³)
					(Werkstoff,Halbzeug)	
Weitergabe sowie Vervielfältigung dieses Dokuments, Verwertung und Mitteilung seines Inhalts sind verboten, soweit nicht ausdrücklich gestattet. Zuwiderhandlungen verpflichten zu Schadenersatz. Alle Rechte für den Fall der Patent-, Gebrauchsmuster- oder Geschmacksmustereintragung vorbehalten.			Datum	Name	(Benennung)	
			Bearb. 25.01.06	WGe	Massblatt	
			Gepr. 01.07.11	MGu	AKL09-g	
			Vers.			
			Status Freigabe		(Zeichnungsnummer)	Blatt 1
					M-740-413-01	Bl.
1 Bemassung erg.	01.07.11	WSP				
Zust. Aenderung	Datum	Name	(Urspr.)		(Ersatz fuer:)	

(Dateiname Modell:) M-740-413-01-4557 (Dateiname Zeichnung:) M-740-413-01-4559