ELECTROVANNE

à commande assistée
à pilote intégré, membrane non attelée
3/8 à 2

NF 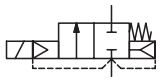

NO 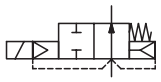

2/2
Série
238

PRESENTATION

- *Fonctionnement de l'électrovanne avec un ΔP minimum de 0,3/0,5 bar*
- *Electrovanne deux voies pour la commande automatique de l'eau, de l'air, de gaz neutres et autres fluides compatibles avec les matériaux proposés*
- *Interchangeabilité des têtes magnétiques en CA et CC*
- *Electrovanne conforme aux Directives UE applicables*



GENERALITES

Pression différentielle	Voir «Sélection du matériel» [1 bar =100 kPa]						
Plage de température ambiante	-10°C à +60°C						
Viscosité maxi. admissible	40 cSt (mm²/s)						
Temps de réponse	3/8	1/2	3/4	1	1 1/4	1 1/2	2
à l'ouverture (ms)	25	30	55	70	300	300	1500
à la fermeture (ms)	40	90	110	200	1000	1000	2000

fluides (✳)	plage de température (TS)	garnitures (✳)
air, gaz neutres et eau	-10°C à +85°C	NBR (nitrile) FPM (élastomère fluoré)

MATERIAUX EN CONTACT AVEC LE FLUIDE

(✳) Vérifier la compatibilité du fluide avec les matériaux en contact

Corps	Laiton
Pièces internes	Acier inox et laiton
Ressorts	Acier inox
Membrane & clapet vanne	NBR
Joints & clapet pilote	FPM
Bague de déphasage	Cuivre

CARACTERISTIQUES ELECTRIQUES

Classe d'isolation bobine	F
Connecteur	Débrochable (câble Ø 6-8 mm ou Ø 6-10 mm)
Conformité connecteur	
pour puis. bobine : 4 W/6,9 W	DIN 43650, 11 mm, standard industriel B
pour puis. bobine : 5/6,9W-8/9W-12,5/9W	ISO 4400 / EN 175301-803, forme A
Conformité électrique	CEI 335
Protection électrique	Surmoulée IP65 (EN 60529)
Tensions standard	CC (=) : 24V - 48V
(Autres tensions et 60 Hz sur demande)	CA (~) : 24V - 48V - 115V - 230V / 50 Hz

préfixe option	puissances nominales appel ~	puissances nominales maintien ~		puissances nominales chaud/froid =	plage temp. ambiante tête magnétique (TS)	bobine de rechange ~	bobine de rechange =	type (1)
	(VA)	(VA)	(W)	(W)	(C°)	230 V/50 Hz	24 V CC	
SC	12	6	4	5/6,9	-10 à +60	400127-197	400127-142	01 (2)
	10,4	6	5	5/6,9	-10 à +60	400727-117	400727-185	02
	23	14	8	7,5/9	-10 à +50	511239-009	511239-002	03
	28	20	12,5	7,5/9	-10 à +50	511239-014	511239-002	03

(1) Voir encombrements page suivante.

(2) Certifiées UL/CSA

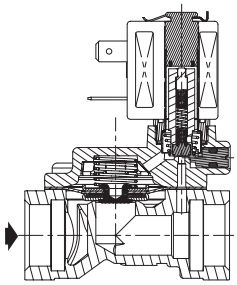

fonction NF

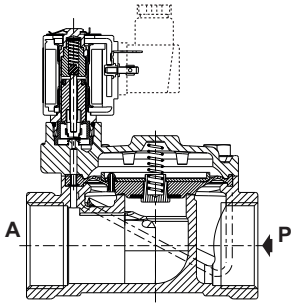

fonction NO

SELECTION DU MATERIEL

Ø raccordement	Ø de passage	coefficient de débit Kv		pression différentielle admissible (bar) mini	pression différentielle admissible (bar) maxi (PS) air / eau (✳) ~	pression différentielle admissible (bar) maxi (PS) air / eau (✳) =	puissance bobine (W) ~	puissance bobine (W) =	code	options cde manuelle maintenue	options FPM	options EPDM
	(mm)	(m³/h)	(l/min)		~	=	~	=	~/=			
NF - Normalement fermée												
G* 3/8	12	2,4	40	0,3	10	10	4	6,9	**SCE238D001**	MO	V	E
					16	16	5	6,9	**SCE238D006**	MO	V	E
G* 1/2	12	2,4	40	0,3	10	10	4	6,9	**SCE238D002**	MO	V	E
					16	16	5	6,9	**SCE238D007**	MO	V	E
	15	4,2	70	0,3	10	10	4	6,9	**SCE238D003**	MO	V	E
					16	16	5	6,9	**SCE238D008**	MO	V	E
G* 3/4	20	6,6	110	0,3	10	10	4	6,9	**SCE238D004**	MO	V	E
					16	16	5	6,9	**SCE238D009**	MO	V	E
G* 1	25	9,9	165	0,3	10	10	4	6,9	**SCE238D005**	MO	V	E
					16	16	5	6,9	**SCE238D010**	MO	V	E
G 1 1/4	30	15	250	0,5	10	10	8	9	**SCG238E016**	MO	V	-
G 1 1/2	45	27	450	0,5	10	10	8	9	**SCG238E017**	MO	V	-
G 2	45	34	566	0,5	10	10	8	9	**SCG238E018**	MO	V	-
NO - Normalement ouverte												
G 1 1/4	30	15	250	0,5	10	10	12,5	9	**SCG238E019**	-	V	-
G 1 1/2	45	27	450	0,5	9	9	12,5	9	**SCG238E020**	-	V	-
G 2	45	34	566	0,5	9	9	12,5	9	**SCG238E021**	-	V	-

00041FR-2017/R01
Délais, spécifications et dimensions peuvent être modifiés sans préavis. Tous droits réservés.

Consulter notre documentation sur : **www.asco.com**

OPTIONS

- Ces électrovannes peuvent également être livrées avec garnitures, membrane et clapets FPM (élastomère fluoré), EPDM (éthylène-propylène). Ajouter le suffixe optionnel dans le code
- Têtes magnétiques selon directive ATEX 2014/34/UE, zones 1/21-2/22, catégories 2-3 (voir section “Atmosphères Explosibles”)
- Application oxygène, suffixe NV, exemple : SCE238D002NVMO (Sauf Ø raccordement G 1 1/4, G 1 1/2 et G 2)
- Connecteur avec visualisation et protection électrique intégrées ou avec câble de longueur 2 m (voir “Bobines & Accessoires”)

INSTALLATION

- Possibilité de montage des électrovannes dans toutes les positions
- Les orifices de raccordement (G*) sont conformes aux normes ISO 228/1 et ISO 7/1. Les orifices (G) sont conformes à la norme ISO 228/1
- Instructions d’installation/maintenance sont incluses avec chaque électrovanne

PIECES DE RECHANGE

code	code pièces de rechange (1)	
		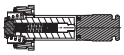
	~/=	~/=
SCE238D001/002/006/007	**C131600**	**C140262V**
SCE238D003/D008	**C131618**	**C140262V**
SCE238D004/D009	**C131606**	**C140262V**
SCE238D005/D010	**C131609**	**C140262V**

(1) Les suffixes standards sont aussi applicables aux kits

EXEMPLES DE COMMANDES :

SC	E	238 **D** 001		230V / 50 Hz
SC	E	238 **D** 008	**V**	115V / 50 Hz
SC	E	238 **D** 004	**E**	24V / CC
SC	G	238 **E** 016		230V / 50 Hz

préfixe
taraudage orifice
code de base
tension
suffixe

EXEMPLES DE COMMANDES KITS :

C131600(1)	
C131618	**V**
C140262	**E**

code de base — suffixe

ENCOMBREMENTS (mm), MASSES (kg)



TYPE 01
Tête préfixe “SC”
Surmoulée époxy
CEI 335 / DIN 43650
IP65
SCE238D001/002/004/005
SCE238D003



TYPE 02
Tête préfixe “SC”
Surmoulée époxy
CEI 335 / ISO 4400
IP65
SCE238D006/007/009/010
SCE238D008



TYPE 03
Tête préfixe “SC”
Surmoulée PPS noir
CEI 335 / ISO 4400
IP65
SCG238E016/017/018
SCG238E019/020/021

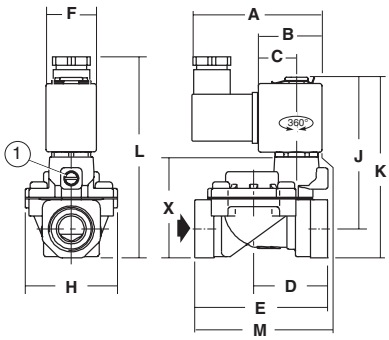

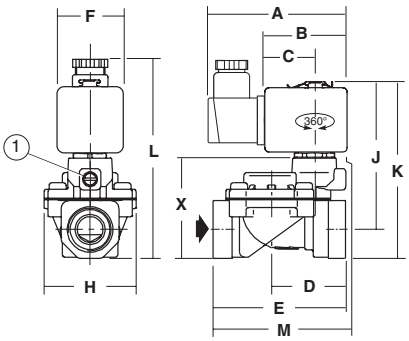

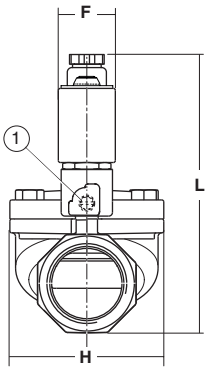

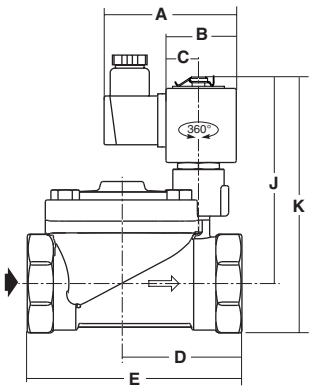

type	préfixe option	code	A	B	C	D	E	F	H	J	K	L	M	X	masse (2)
01	SC	SCE238D001/002	60,5	27,5	17	34,5	62	22	43	68,5	81	98	57,5	47	0,4
		SCE238D003	60,5	27,5	17	45,5	81,5	22	57	71	83,5	100	73,5	49,5	0,5
		SCE238D004	60,5	27,5	17	53	95	22	68	79,5	94,5	111	85,5	60,5	0,8
		SCE238D005	60,5	27,5	17	58	105,5	22	87	84,5	104	121	93	70	1,0
02	SC	SCE238D006/007	76	38	23	34,5	62	30	43	69,5	83	100,5	61,5	47	0,5
		SCE238D008	76	38	23	45,5	81,5	30	57	72	85,5	103	77,5	49,5	0,6
		SCE238D009	76	38	23	53	95	30	68	80,5	96,5	114	89,5	60,5	0,9
		SCE238D010	76	38	23	58	105,5	30	87	85,5	106	123,5	97	70	1,1
03	SC	SCG238E016/019	76	36,6	21,6	63	113	30	81	108	134	150	-	-	1,7
		SCG238E017/020	76	36,6	21,6	76	140	30	110	112	142	157	-	-	2,6
		SCG238E018/021	76	36,6	21,6	85	157	30	110	116	152	168	-	-	2,9

(2) Bobine et connecteur compris.

(1) Commande manuelle

00041FR-2016/R01
Délais, spécifications et dimensions peuvent être modifiés sans préavis. Tous droits réservés.