

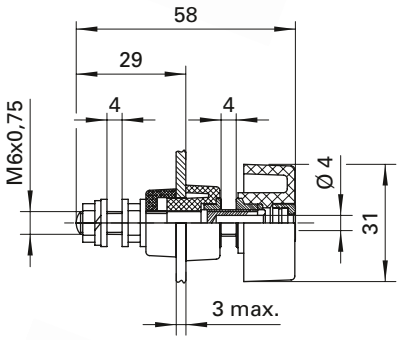

Polklemme
- mit unverlierbarem Knebelkopf
- max. leitende Gehäusewandstärke 3 mm

Best.-Nr. POL 631 /..(Farbe)
- Kontaktteile **Messing**
- Isolierteile Polycarbonat
- **Farben** siehe Tabelle

- Montage-bohrung

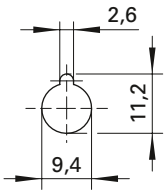

Terminal post
- *with captive toggle head*
- *max. conducting wall thickness 3 mm*

Order No. POL 631 /*..(colour)*
- *contact parts* ***brass***
- *insulation parts polycarbonate*
- ***colours*** *see table*

- *hole*

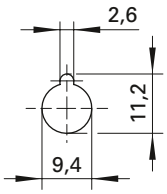



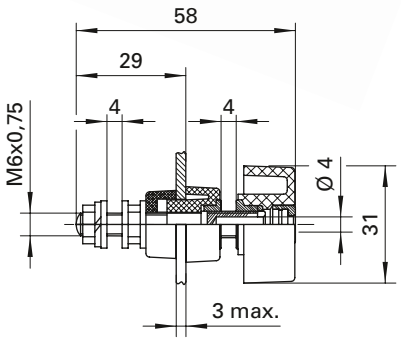

Polklemme
- mit abschraubbarem Knebelkopf
- max. leitende Gehäusewandstärke 3 mm

Best.-Nr. POL 631 L /..(Farbe)
- Kontaktteile **Messing**
- Isolierteile Polycarbonat
- **Farben** siehe Tabelle

- Montage-bohrung

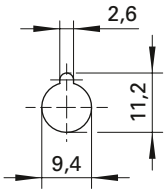

Terminal post
- *with unscrewable toggle head*
- *max. conducting wall thickness 3 mm*

Order No. POL 631 L /*..(colour)*
- *contact parts* ***brass***
- *insulation parts polycarbonate*
- ***colours*** *see table*

- *hole*

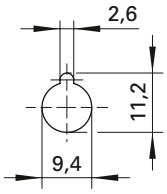

Allgemeine Angaben		
Best.-Nr. [1]	**POL 631 /** ..(Farbe) Kontaktteile Messing	**POL 631 L /** ..(Farbe) Kontaktteile Messing
Farben	schwarz, rot, blau, gelb, grün, grüngelb	
Technische Daten		
Anschluss	M6 x 0,75, Lötöse, Kabelschuh, Steckbuchse	
Durchgangswiderstand	0,4 mΩ	
Bemessungsspannung [2]	1000 V	
Bemessungsstrom [2] (Steckverbindung max. 16 A)	63 A	
Temperatur-Einsatzbereich	von -25 °C bis +115 °C	
Anzugsdrehmoment der Befestigungsmutter	300 Ncm	

[1] andere Ausführungen auf Anfrage
[2] bei normalen Umgebungstemperaturen

General information		
Order No. [1]	***POL 631 /*** *..(colour) contact parts brass*	***POL 631 L /*** *..(colour) contact parts brass*
colours	*black, red, blue, yellow, green, green-yellow*	
Technical data		
terminal	*M6 x 0.75, solder lug, cable lug, inline socket*	
transition resistance	*0.4 mΩ*	
rated voltage [2]	*1000 V*	
rated current [2] *(plug connection max. 16 A)*	*63 A*	
operating temperature	*from -25 °C to +115 °C*	
max. torque fastening nut	*300 Ncm*	

[1] *other designs on request*
[2] *at normal ambient temperatures*