Zählerprüfklemme
- für den schnellen Prüfanschluss an Stromzähler
- Federklemme für Ø 3 mm
- Steckanschluss Ø 4 mm
- Es ist darauf zu achten, dass der Anschluss bei der Installation spannungsfrei ist. Die Sicherheitsregeln für das Arbeiten unter Spannung sind zu beachten
- den Warnhinweis WH 011 finden Sie unter www.schuetzinger.de

Best.-Nr.
ZPK 8066 Ni /..(Farbe)
- Kontaktteile **vernickelt**
- Kontaktspitze Stahl (VA)
- Isolierteil PA 6.6 (Polyamid)
- **Farben** siehe Tabelle

WH 011

Meter test terminal block
- *for quick test connection to electric meter*
- *spring clip for Ø 3 mm*
- *socket Ø 4 mm*
- *Connection must be dead when installed. Safety regulations for life working must be heeded*
- *please visit www.schuetzinger.de to find the warning notice WH 011*

Order No.
ZPK 8066 Ni /*..(colour)*
- *contact parts* ***nickel-plated***
- *tip steel (VA)*
- *insulation PA 6.6 (Polyamid)*
- ***colours*** *see table*

WH 011

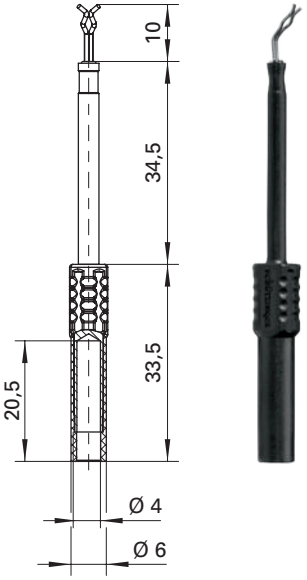

Allgemeine Angaben	
Best.-Nr. [1]	**ZPK 8066 Ni /**..(Farbe) Kontaktteile vernickelt
Farben	schwarz, rot, blau, gelb, grün, grau, braun, weiß, violett
Technische Daten	
Anschluss	Draht
Durchgangswiderstand	3 mΩ
Bemessungsspannung [2]	600 V CAT II
Bemessungsstrom [2]	1 A
Temperatur-Einsatzbereich	von -25 °C bis +80 °C

[1] andere Kontaktoberflächen, Farben und Anschlüsse auf Anfrage
[2] bei normalen Umgebungstemperaturen

General information	
Order No. [1]	***ZPK 8066 Ni /****..(colour)* *contact parts nickel-plated*
colours	*black, red, blue, yellow, green, grey, brown, white, purple*
Technical data	
terminal	*strand*
transition resistance	*3 mΩ*
rated voltage [2]	*600 V CAT II*
rated current [2]	*1 A*
operating temperature	*from -25 °C to +80 °C*

[1] *other contact platings, colours and terminals on request*
[2] *at normal ambient temperatures*