# F84V – filtre avec élimination des vapeurs d'huile Excelon® Plus Modular System

- Taille de racc.: 3/8" 3/4" (ISO G/PTF)
- La conception Excelon® Plus permet une installation en ligne ou une installation modulaire avec d'autres produits Excelon® Plus
- L'élément au charbon actif de type adsorbant élimine les vapeurs d'huile et la plupart des odeurs d'hydrocarbures
- Cuve à double verrouillage de sécurité
- Cuve légère en polycarbonate
- Haute résistance à la corrosion : Corps et bol métallique avec finition par peinture électrophorétique
- Classe de pureté de l'air conforme à la norme ISO8573-1:2010 : -:7:0* *Testé conformément aux méthodes définies dans la norme ISO 12500-2 en utilisant une concentration d'aérosol d'huile à l'entrée de 0,018 mg/m$^3$.
- DoC conformément à 2014/34/EU/ATE



## Caractéristiques techniques

**Fluide:**
Air comprimé seulement

**Température maximum de fonctionnement:**
Cuve polycarbonate : 10 bar (145 psi)

**Seuil d'élimination d'huile:**
3 mg/m$^3$ à +21°C (+69°F)

**Taille de racc.:**
G3/8" G1/2" G3/4" _x000B_3/8" NPT, 1/2" NPT, 3/4" NPT

**Débit:**
25 dm$^3$/s
Pour maintenir le pouvoir de séparation de l'huile avec taille de racc. : G1/2

**Pression de service :**
6,3 bar (91 psi)
Atex
Les filtres F84 sont conformes à Atex 2014/34/EU
II 2 GD
Ex h IIC T6 Gb
EX h IIIC T85°C Db

**Température Ambiante/Du fluide**
-20 ... +65°C (-4 ... +149°F)
L'air d'alimentation doit être suffisamment sec
pour éviter la formation de glace quand la
température est inférieure à +2°C (+35°F)
Note:
Installez un filtre F84C coalesceur en amont du filtre F84V pour une durée de vie maximale

**Matériaux:**
Corps : Aluminium moulé sous pression
Couvercles du corps : ABS
Cuvette transparente : Polycarbonate avec protection en polypropylène.
Cuvette métallique : Aluminium moulé sous pression
Joint torique de la cuvette : Chloroprène
Elastomères : NBR

## Caractéristiques techniques - Modèles standard

| Symbole | Taille racc. | Purge | Élément filtrant (µm) | Cuve | Poids (kg) | Modèle |
|---|---|---|---|---|---|---|
|  | G3/8 | Cuve fermée | Elimination des vapeurs d'huile | Polycarbonate avec protection | 0,38 | F84V-3GN-EPA |
| | G1/2 | Cuve fermée | Elimination des vapeurs d'huile | Polycarbonate avec protection | 0,38 | F84V-4GN-EPA |
| | G3/4 | Cuve fermée | Elimination des vapeurs d'huile | Polycarbonate avec protection | 0,38 | F84V-6GN-EPA |
| | G3/8 | Cuve fermée | Elimination des vapeurs d'huile | Métallique Cuve - no sight glass | 0,52 | F84V-3GN-EMA |
| | G1/2 | Cuve fermée | Elimination des vapeurs d'huile | Métallique Cuve - no sight glass | 0,52 | F84V-4GN-EMA |
| | G3/4 | Cuve fermée | Elimination des vapeurs d'huile | Métallique Cuve - no sight glass | 0,52 | F84V-6GN-EMA |


Travaillant continuellement au perfectionnement de nos appareils, nous nous réservons le droit d'en modifier leurs dimensions et leurs caractéristiques sans préavis. (2017 - 9215b) © 2020 Norgren Ltd

## Options disponibles

F84V-[ ][ ]N-E[ ]A

| Taille racc. | Indiquer |
|---|---|
| 3/8" | 3 |
| 1/2" | 4 |
| 3/4" | 6 |

| Cuve | Indiquer |
|---|---|
| Métallique | M |
| Transparent avec protecteur (standard) | P |
| **Type de filetage** | **Indiquer** |
| PTF | A |
| ISO G cylindrique (standard) | G |

## Excelon Plus est conforme aux normes et spécifications techniques harmonisées suivantes :

2014/34/UE Équipements et systèmes de protection destinés à être utilisés en atmosphères potentiellement explosibles
Les normes harmonisées et les spécifications techniques suivantes ont été appliquées ISO 4414:2010 - Puissance pneumatique - Règles générales et exigences de sécurité pour les systèmes et leurs composants ; ISO 80079-36:2016 - Atmosphères explosives - Partie 36 : Matériel non électrique pour les atmosphères explosives - Méthode et exigences de base ; ISO 80079-37:2016 - Atmosphères explosives
Partie 37 : Équipement non électrique pour atmosphères explosives - Mode de protection non électrique sécurité constructive "c", maîtrise des sources d'ignition "b", immersion dans un liquide "k"

**II 2 GD**

**Ex h IIC T6 Gb**
**Ex h IIIC T85°C Db**
**ATEX Certification No.: NORGREN 18.0001X**

Pour obtenir une copie de la déclaration de conformité (DoC), veuillez utiliser le lien
http ://cdn.norgren.com/pdf/IM_Excelon_Plus_FR_final.pdf

## Caractéristiques de débit

| Pression d'entrée (bar) | Débit maximum ($dm^3/s$) *1) |
|---|---|
| 2,50 | 15 |
| 4,00 | 20 |
| 6,30 | 25 |
| 8,00 | 28 |
| 10,00 | 30 |

*1) Débit maximal pour maintenir les performances d'élimination de l'huile indiquées

## Caractéristiques de débit

**Taille de racc.: 1/2"**

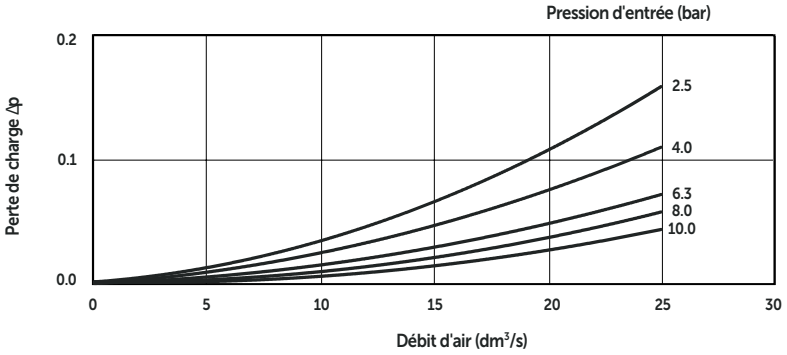


**Taille de racc.: 3/8"**

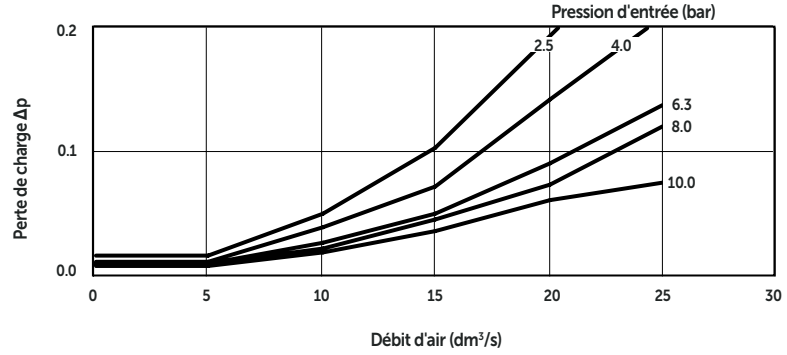



Travaillant continuellement au perfectionnement de nos appareils, nous nous réservons le droit d'en modifier leurs dimensions et leurs caractéristiques sans préavis. (2017 - 9215b) © 2020 Norgren Ltd

## Accessoires

Support de montage mural



Page 5

840024-50KIT

Quikclamp



Page 5

840014-51KIT

Quikclamp avec support assemblé



Page 5

840014-52KIT

Hybrid Quikclamp *1



Page 5

840014-61

Hybrid Quikclamp avec support assemblé *1



Page 5

840014-62

*1) Pour connecter le nouvel Excelon Plus aux anciens appareils Excelon 74/73.
Ayant les mêmes centres de trous que le support de montage de la série 74.
Un Quikclamp ajoute 13,6 mm à la largeur totale d'une unité combinée.

Bloc de détection de pression 1/4 PTF



Page 5

840016-50KIT

Bloc de détection de pression G1/4



Page 5

840016-51KIT

Bloc à portage intégral 3/4" PTF



Page 6

Kit 840028-50

Bloc à portage intégral G3/4



Page 6

840028-53KIT

Bloc à portage intégral 3/4" PTF



Page 6

840028-68KIT

Bloc à portage intégral G3/4



Page 6

840028-69KIT

Adaptateurs de port



Page 6

| | |
|---|---|
| 1/4 PTF | 840028-53KIT |
| 3/8 PTF | 840015-02KIT |
| 1/2" NPT | 840015-03KIT |
| 3/4 PTF | 840015-04KIT |
| G1/4 | 840015-09KIT |
| G3/8 | Kit 840015-10 |
| G1/2 | 840015-11KIT |
| G3/4 | Kit 840015-12 |

Bloc d'interface pour pressostat (pressostat 18D) G1/4



Page 6

0337171000000000

## Câbles IO-Link

Câble de connexion M8x1 pour pressostat numérique intégré



| Description | Longueur du câble (m) | Modèle |
|---|---|---|
| M8 femelle vers M12 mâle | 0,6 | NC-084FS-124MS-A |
| | 1,0 | NC-084FS-124MS-1 |
| | 2,0 | NC-084FS-124MS-2 |
| | 5,0 | NC-084FS-124MS-5 |
| M8 femelle à cabler | 5,0 | NC-084FS-00000-5 |

Pressostat 18D (0,5 ... 6bar) *1



Page 6

0881300

Pressostat numérique 51D (-1 ... 10 bar) *2



Page 7

0860810

Capteur de pression électronique - version autonome *3



Q84G

*1) Version flasquée Pour d'autres plages de pression, voir la fiche technique 5.11.001
*2) Pour d'autres plages de pression, voir la fiche technique 5.11.385
*3) Module capteur de pression électronique autonome Q84G
voir http ://s.norgren.com/digital-gauge-ioddpour la fiche technique 8.900.905.

## Maintenance/Entretien

Élément filtrant coalesceur



840041-50KIT

Bol filtrant (bol en polyéthylène protégé)



Kit 840025-52

Bol du filtre (métal)



840003-55KIT



Travaillant continuellement au perfectionnement de nos appareils, nous nous réservons le droit d'en modifier leurs dimensions et leurs caractéristiques sans préavis. (2017 - 9215b) © 2020 Norgren Ltd

## Dimensions

Dimensions en mm
Mode de projection

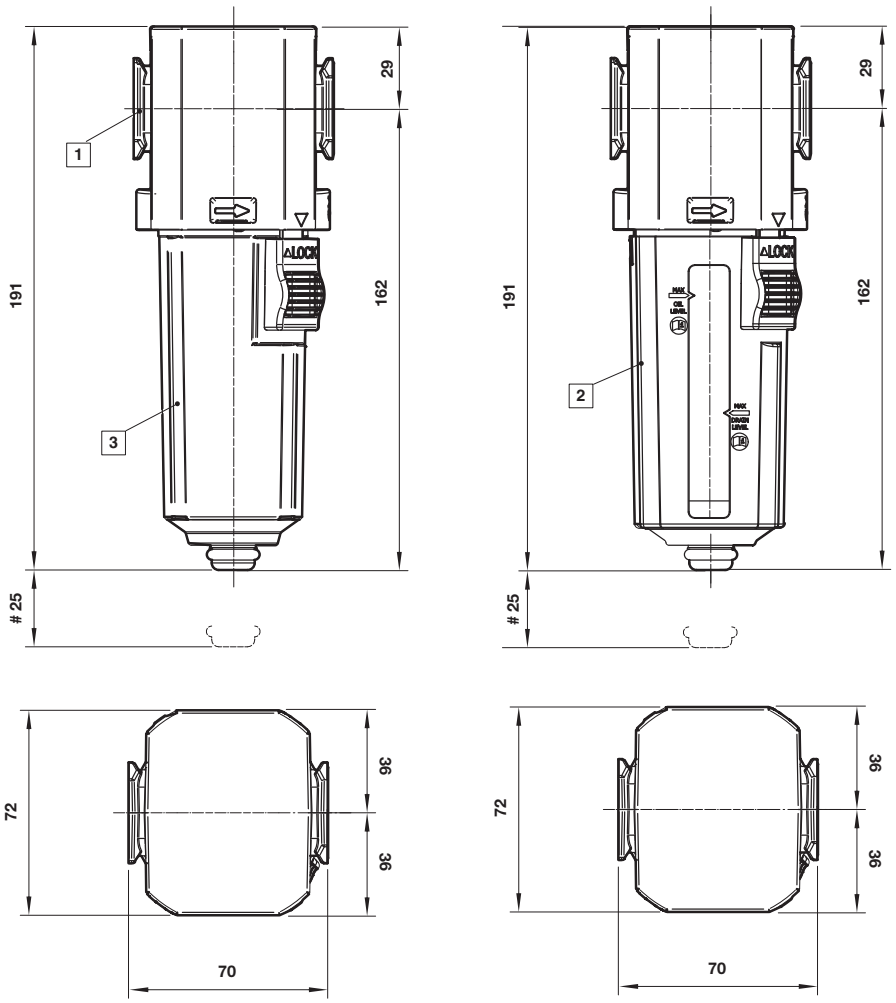


# Dégagement minimum pour le démontage de la cuve
1 Orifices principaux 3/8", 1/2" (ISO G/PTF)
2 Cuve transparente avec protection
3 Cuve métallique


Travaillant continuellement au perfectionnement de nos appareils, nous nous réservons le droit d'en modifier leurs dimensions et leurs caractéristiques sans préavis. (2017 - 9215b) © 2020 Norgren Ltd

## Accessoires

Dimensions en mm
Mode de projection

### Quikclamp avec support mural

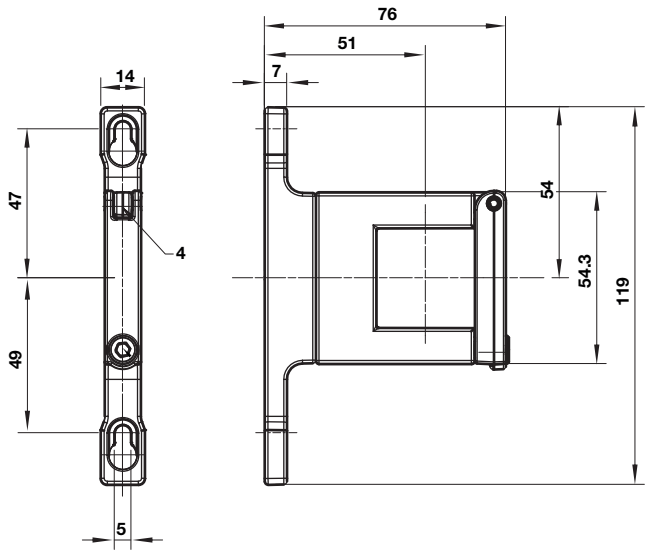


### Quikclamp

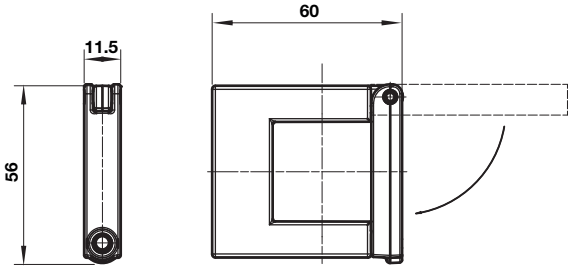


### Hybrid-Quikclamp avec support mural

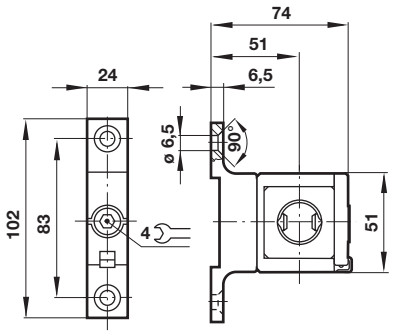


### Hybrid-Quikclamp

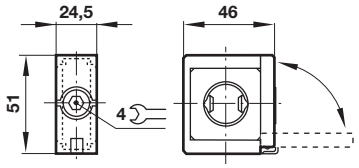


### Equerre de fixation

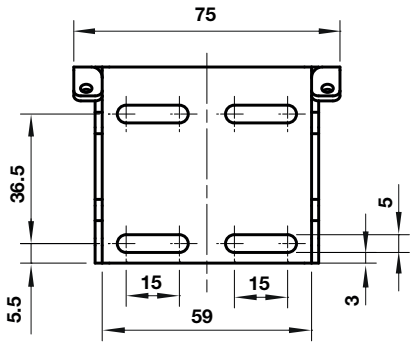


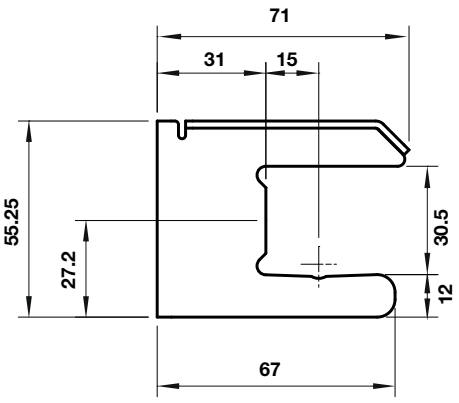


### Bloc de détection de pression

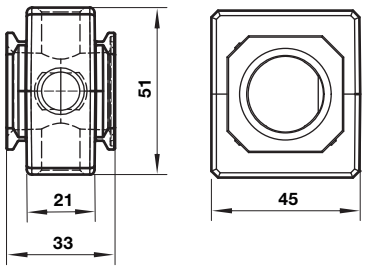




Travaillant continuellement au perfectionnement de nos appareils, nous nous réservons le droit d'en modifier leurs dimensions et leurs caractéristiques sans préavis. (2017 - 9215b) © 2020 Norgren Ltd

## Bloc à portage intégral horizontal

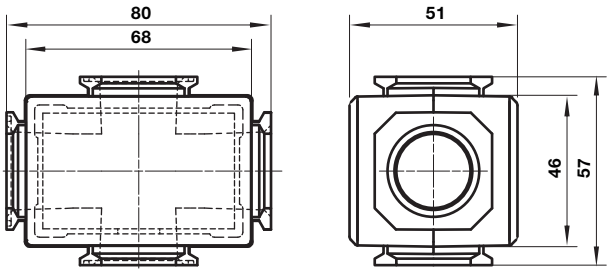


## Bloc de dérivation vertical plein débit

Dimensions en mm
Mode de projection

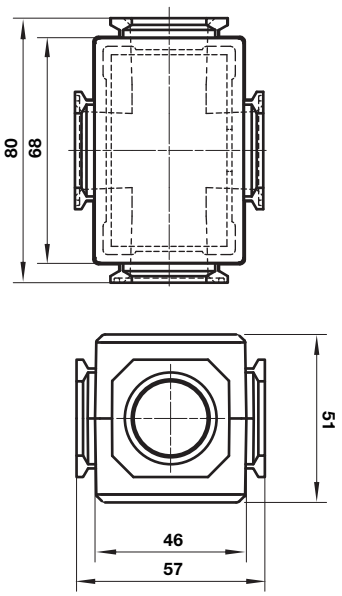


## Bloc de dérivation pour pressostat 18D

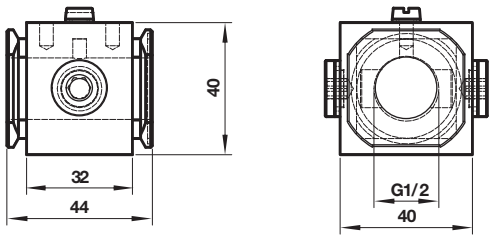


## Pressostat 18D

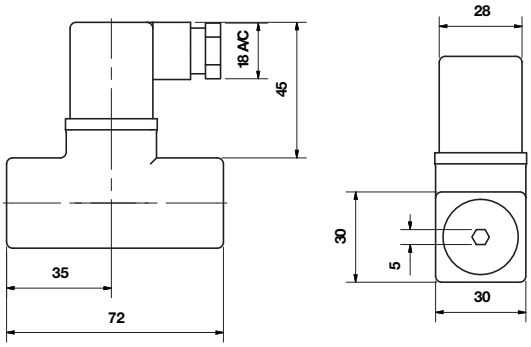


## Bloc de dérivation et 18D assemblé

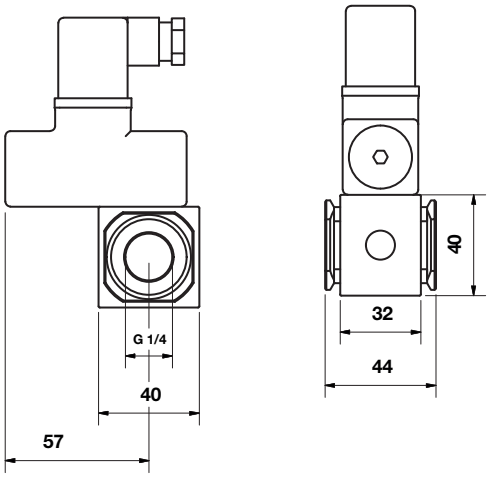


## Embout de raccordement

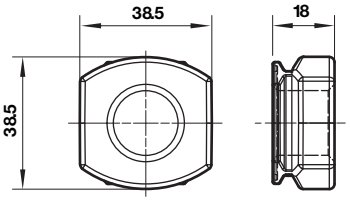




Travaillant continuellement au perfectionnement de nos appareils, nous nous réservons le droit d'en modifier leurs dimensions et leurs caractéristiques sans préavis. (2017 - 9215b) © 2020 Norgren Ltd

## Pressostat électronique 51D

Dimensions en mm
Mode de projection

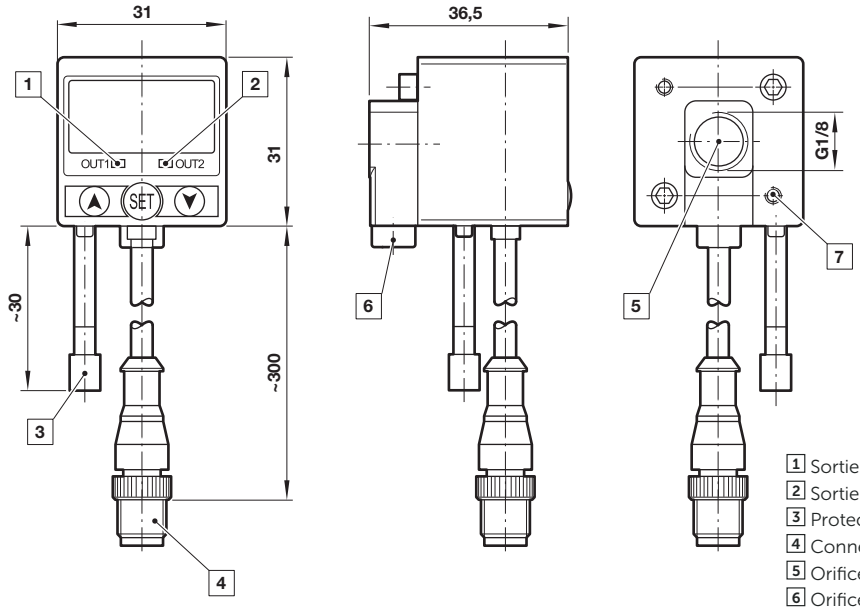


1 Sortie OUT 2, LED verte
2 Sortie OUT 2, LED rouge
3 Protection à la poussière
4 Connecteur M12 x 1
5 Orifice d'entrée
6 Orifice supplémentaire G1/8
7 Taraudage pour vis de fixation

Veuillez noter que ce document est une traduction du document original qui a été rédigé en anglais et qui est fourni pour votre commodité/à titre d'information uniquement. En cas de divergence, d'ambiguïté ou de conflit entre la version anglaise originale et cette traduction, la version anglaise du document prévaudra.

## Note de sécurité

Les produits de ce catalogue ne conviennent que pour les systèmes industriels fonctionnant à l'air comprimé. Ne jamais soumettre ces appareils à des pressions ou à des températures autres que celles indiquées dans les **»caractéristiques techniques«**.
Pour une utilisation avec un fluide non spécifié dans cette fiche technique, les applications non industrielles, les appareils de respiration artificielle ou toute autre application ne correspondant pas à nos spécifications, consultez notre service technique Norgren Ltd. Une utilisation abusive, l'âge des appareils ou leur manque d'entretien peuvent entraîner différents types de dysfonctionnements.

Il est conseillé aux concepteurs de machines d'étudier tous les modes de défaillance de chacun des composants et de prévoir les protections nécessaires de manière à éviter tout accident corporel ou tout dommage aux systèmes environnants en cas de défaillance de l'un de ceux-ci. Lorsqu'une protection appropriée ne peut être installée, le concepteur de machine devra informer les utilisateurs des risques encourus par une mention portée dans sa notice d'utilisation. Il est recommandé aux concepteurs de systèmes et aux utilisateurs de prendre connaissance des mises en garde portées sur les feuillets fournis avec les appareils ou bien indiquées directement sur ces derniers.


Travaillant continuellement au perfectionnement de nos appareils, nous nous réservons le droit d'en modifier leurs dimensions et leurs caractéristiques sans préavis. (2017 - 9215b) © 2020 Norgren Ltd