L84M, L84C Lubrificateur à brouillard et à micro-brouillard d'huile
Système modulaire Excelon® Plus

- Taille de racc.: 3/8" ... 3/4" (ISO G/PTF)
- La conception de l'Excelon® Plus permet une installation en ligne ou modulaire avec d'autres modules Excelon ® Plus
- Densité d'huile constantequel que soit le débit.
- Double verrouillage de sécurité sur la cuve
- Cuve légère en polycarbonate
- Cuve métallique avec indicateur de niveau prismatique
- Haute résistance à la corrosion: Corps et cuve métallique avec finition peinture électrophorétique
- All round (360°) visibility of sightdome for ease of drip rate setting
- Choice of two oil delivery systems



Caractéristiques techniques

Fluide:
Air comprimé seulement
Pression maximum d'alimentation:

Cuve polycarbonate:
10 bar (145 psi)

Cuve métallique:
20 bar (290 psi)
Cuve
0,2 litre

Taille de racc.:
G3/8" G1/2" G3/4"
3/8" PTF, 1/2" PTF, 3/4" PTF

Débit:
Micro-brouillard : 73 dm^3/s
Brouillard d'huile: 91 dm^3/s
avec taille racc.: 1/2",
Température de fonctionnement:
6,3 bar (91 psi)
et Δp: 0,5 bar (7.25 psi)
Débit d'amorçage:
0,94 dm^3/s

Température ambiante/du fluide:
Cuve en polycarbonate:
-10 ... +60°C (14 ... +140°F)
Cuve métallique :
-20 ... +65°C (-4 ... +149°F)
L'alimentation en air doit être suffisament sèche pour éviter la formation de glace à des températures inférieures à +2°C (+35°F).

Matériaux:
Transparent Bowl : Polycarbonate with Polyproplyene Guard.
Metal Bowl: Die cast Aluminium with PA liquid level indicator lens
Corps: aluminium moulé
Couvercle: ABS
Dôme de visualisation: polyamide transparent
Cuve 'o'- ring: Chloroprène
Joints: NBR

Caractéristiques techniques L84 - Modèles standard

Symbole	Taille de racc.	Type de lubrificateur	Cuve	Poids (kg)	Modèle
	G3/8	Micro brouillard	Polycarbonate avec protection	0,40	L84M-3GP-EPN
	G1/2	Micro brouillard	Polycarbonate avec protection	0,40	L84M-4GP-EPN
	G3/4	Micro brouillard	Polycarbonate avec protection	0,40	L84M-6GP-EPN
	G3/8	Micro brouillard	Métallique avec indicateur de niveau prismatique	0,53	L84M-3GP-EDN
	G1/2	Micro brouillard	Métallique avec indicateur de niveau prismatique	0,53	L84M-4GP-EDN
	G3/4	Micro brouillard	Métallique avec indicateur de niveau prismatique	0,53	L84M-6GP-EDN
	G3/8	Brouillard d'huile	Polycarbonate avec protection	0,40	L84C-3GP-EPN
	G1/2	Brouillard d'huile	Polycarbonate avec protection	0,40	L84C-4GP-EPN
	G3/4	Brouillard d'huile	Polycarbonate avec protection	0,40	L84C-6GP-EPN
	G3/8	Brouillard d'huile	Métallique avec indicateur de niveau prismatique	0,53	L84C-3GP-EDN
	G1/2	Brouillard d'huile	Métallique avec indicateur de niveau prismatique	0,53	L84C-4GP-EDN
	G3/4	Brouillard d'huile	Métallique avec indicateur de niveau prismatique	0,53	L84C-6GP-EDN

Travaillant continuellement au perfectionnement de nos appareils, nous nous réservons le droit d'en modifier leurs dimensions et leurs caractéristiques sans préavis. (2017 - 9218d) © 2020 Norgren Ltd

Options disponibles

L84★-★★P-★★N

Type	Indiquer
Lubrificateur à brouillard d'huile	C
Lubrificateurs à brouillard d'huile	M
Taille de racc.	**Indiquer**
3/8"	3
1/2"	4
3/4"	6
Type de filetage	**Indiquer**
PTF	A
ISO G cylindrique (standard)	G

Cuve	Indiquer
Cuve métallique avec indicateur de niveau prismatique	D
Transparente avec protection (standard)	P
Vidange	**Indiquer**
Sans (standard)	E
Manuel	Q

Caractéristiques de débit

Micro-brouillard
Taille de racc.: 1/2"

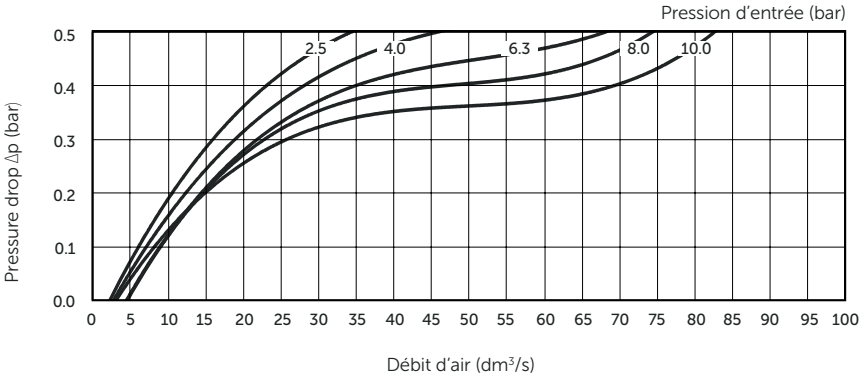

Brouillard d'huile
Taille de racc.: 1/2"

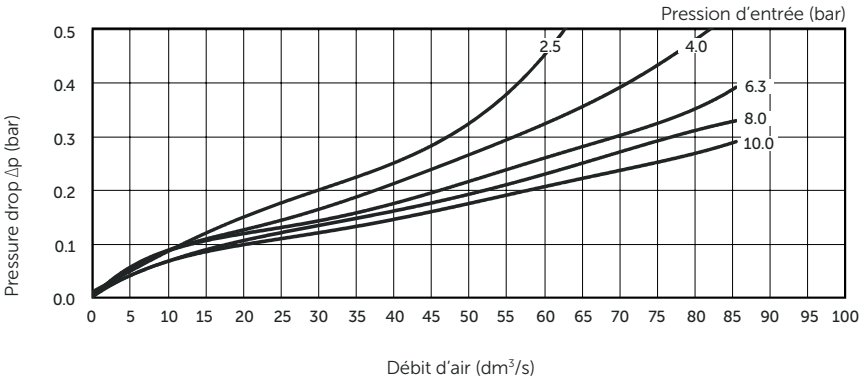

Travaillant continuellement au perfectionnement de nos appareils, nous nous réservons le droit d'en modifier leurs dimensions et leurs caractéristiques sans préavis. (2017 - 9218d) © 2020 Norgren Ltd

Caractéristiques de débit

Micro-brouillard
Taille de racc.: 3/8”

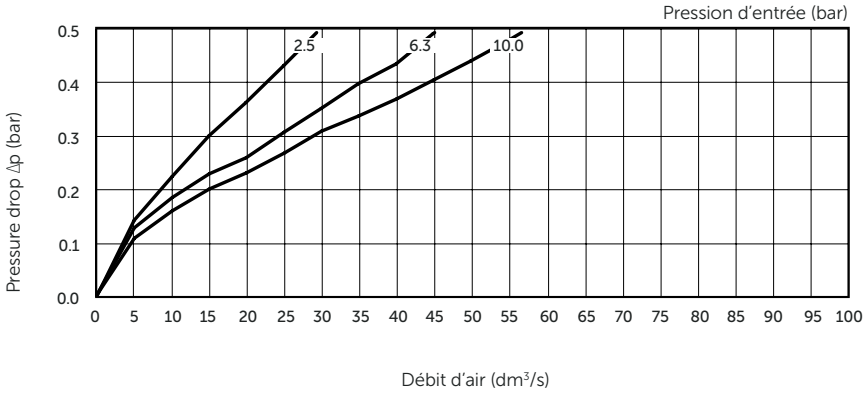

Brouillard d’huile
Taille de racc.: 3/8”

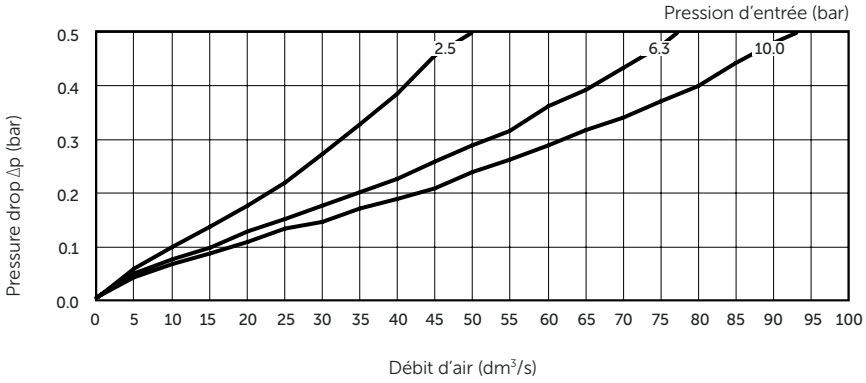

Travaillant continuellement au perfectionnement de nos appareils, nous nous réservons le droit d’en modifier leurs dimensions et leurs caractéristiques sans préavis. (2017 - 9218d) © 2020 Norgren Ltd

Accessories

Equerre de fixation



Page 6

840024-50KIT

Quikclamp



Page 6

840014-51KIT

Quikclamp avec equerre de fixation



Page 6

840014-52KIT

Hybrid Quikclamp *1



Page 6

840014-61

Hybrid Quikclamp avec support assemblé *1



Page 6

840014-62

*1) Pour connecter le nouvel Excelon Plus aux anciens appareils Excelon 74/73. Ayant les mêmes centres de trous que le support de montage de la série 74. Un Quikclamp ajoute 13,6 mm à la largeur totale d'une unité combinée.

Bloc de détection de pression 1/4 PTF



Page 6

840016-50KIT

Bloc de détection de pression G1/4



Page 6

840016-51KIT

Bloc de dérivation 3/4" PTF



Seite 7

840028-50KIT

Bloc de dérivation G3/4



Seite 7

840028-53KIT

Bloc de dérivation 3/4" PTF



Seite 7

840028-68KIT

Bloc de dérivation G3/4



Seite 7

840028-69KIT

Adaptateurs



Page 7

1/4 PTF	840015-01KIT
3/8 PTF	840015-02KIT
1/2 PTF	840015-03KIT
3/4 PTF	840015-04KIT
G1/4	840015-09KIT
G3/8	840015-10KIT
G1/2	840015-11KIT
G3/4	840015-12KIT

Bloc d'interface pour pressostat (pressostat 18D) G1/4



Page 7

0337717000000000

Pressostat 18D (0,5 ... 8bar) *1



Page 7

0881300

Pressostat numérique 51D (-1 ... 10 bar) *2



Page 8

0860810

Capteur de pression électronique - version autonome *3



Q84G

*1) Version à bride. Pour d'autres plages de pression, voir la fiche technique 5.11.001 *2) Pour d'autres plages de pression, voir la fiche technique 5.11.385
*3) Module capteur de pression électronique autonome Q84G
voir http ://s.norgren.com/digital-gauge-ioddpour la fiche technique 8.900.905.

Câbles IO-Link

Câble de raccordement M8x1 pour capteur de pression numérique intégré



Description	Longueur du câble (m)	Modèle
M8 femelle vers M12 mâle 12m	0,6	NC-084FS-124MS-A
	1,0	NC-084FS-124MS-1
	2,0	NC-084FS-124MS-2
	5,0	NC-084FS-124MS-5
M8 femelle à cabler	5,0	NC-084FS-00000-5

Kits de maintenance

Raccord de remplissage rapide



18-011-024

Cuve de lubrificateur Poly. avec protection



840025-52KIT

Cuve de lubrificateur Métallique avec indicateur de niveau prismatique



840003-52KIT

Kit de dôme de visualisation pour lubrificateur



Micro-brouillard (rouge)	840055-50KIT
Brouillard d'huile (vert)	840055-51KIT

Travaillant continuellement au perfectionnement de nos appareils, nous nous réservons le droit d'en modifier leurs dimensions et leurs caractéristiques sans préavis. (2017 - 9218d) © 2020 Norgren Ltd

Dimensions

Dimensions en mm
Projection/Premier angle

Plugged cuve

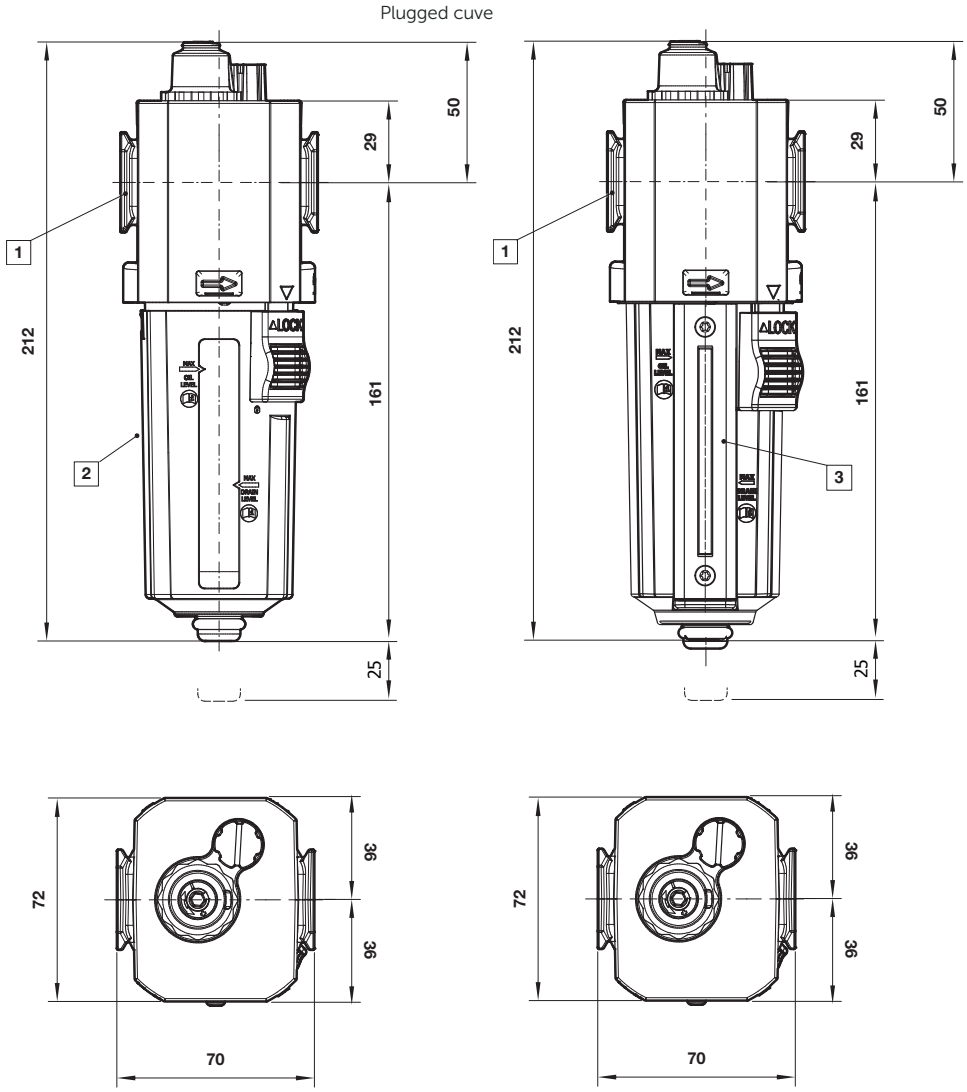

1 Orifices principaux 3/8", 1/2" ou 3/4" (ISO G/PTF)
2 Cuve transparente avec protection
3 Cuve métallique avec indicateur de niveau prismatique

Travaillant continuellement au perfectionnement de nos appareils, nous nous réservons le droit d'en modifier leurs dimensions et leurs caractéristiques sans préavis. (2017 - 9218d) © 2020 Norgren Ltd

Accessories

Dimensions en mm
Projection/Premier angle

Quikclamp
avec équerre de fixation murale

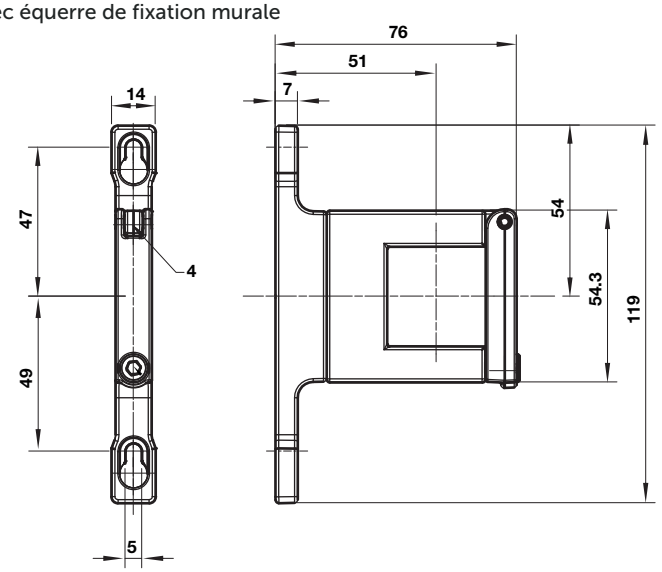

Quikclamp

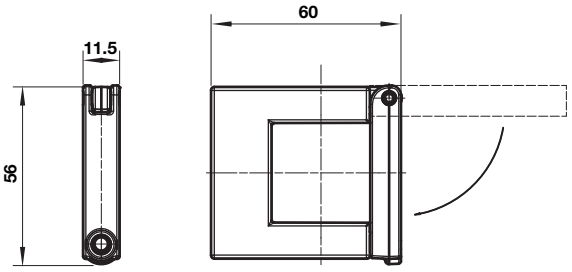

Hybrid-Quikclamp
avec équerre de fixation murale

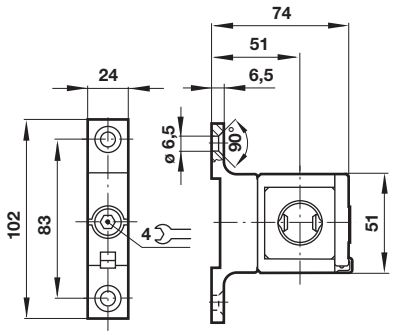

Hybrid-Quikclamp

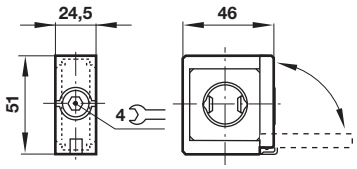

Equerre de fixation

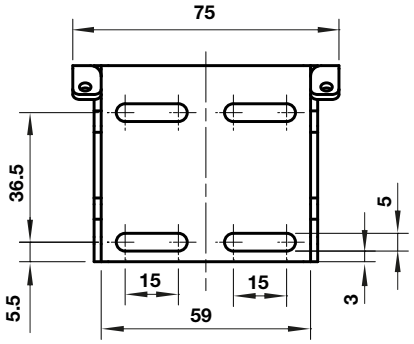

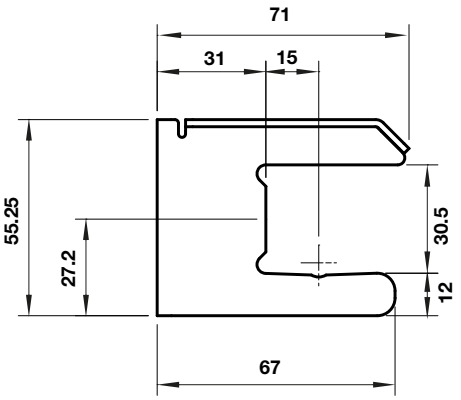

Bloc de détection de pression

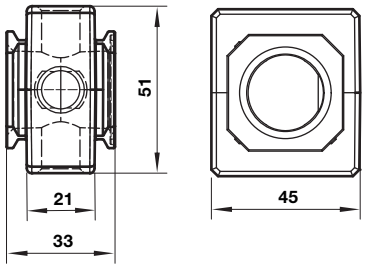

Travaillant continuellement au perfectionnement de nos appareils, nous nous réservons le droit d'en modifier leurs dimensions et leurs caractéristiques sans préavis. (2017 - 9218d) © 2020 Norgren Ltd

Bloc de dérivation horizontal

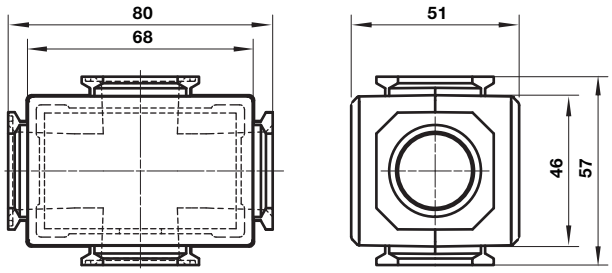

Bloc de dérivation vertical

Dimensions en mm
Projection/Premier angle

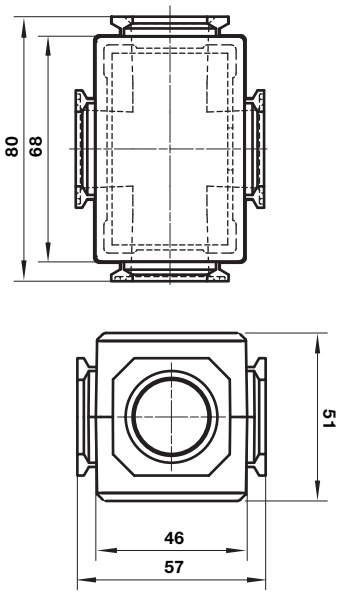

Bloc de dérivation pour pressostat 18D

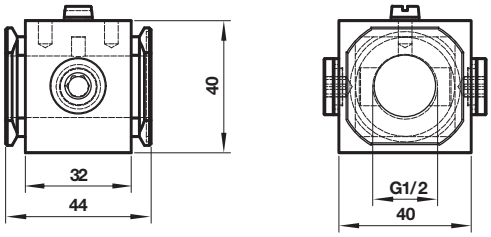

18D Pressure switch

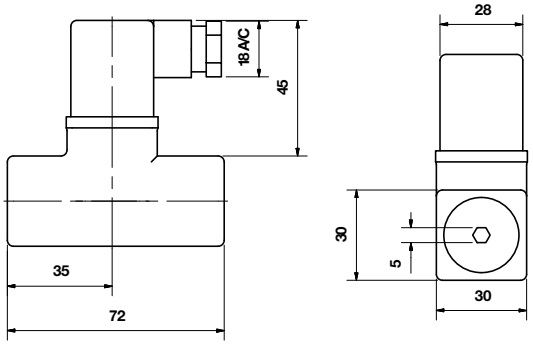

Bloc de dérivation pour pressostat 18D

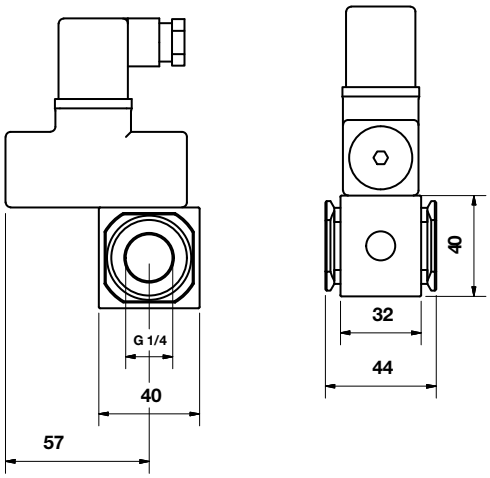

Embout de raccordement

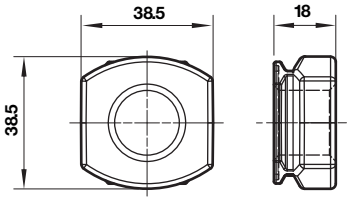

Travaillant continuellement au perfectionnement de nos appareils, nous nous réservons le droit d'en modifier leurs dimensions et leurs caractéristiques sans préavis. (2017 - 9218d) © 2020 Norgren Ltd

Pressostat 51D électronique

Dimensions en mm
Projection/Premier angle

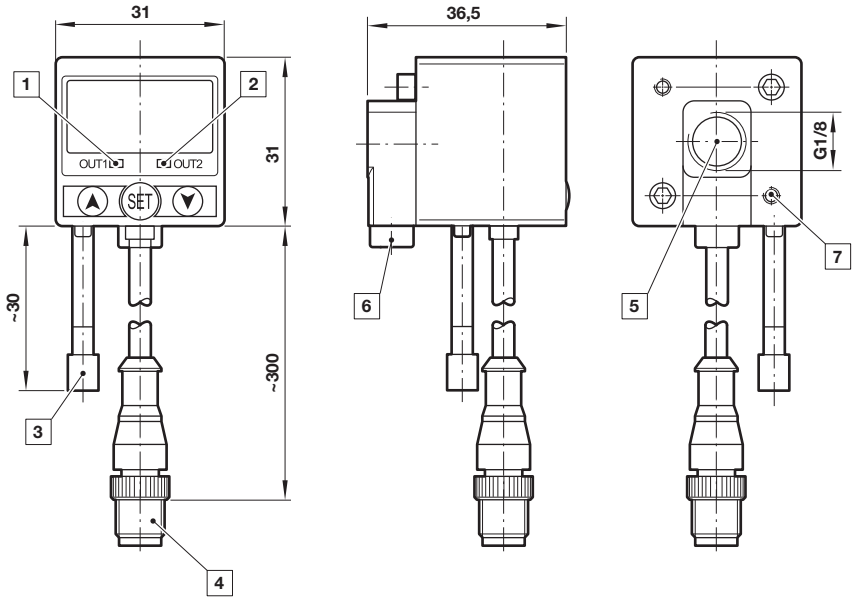

1 Sortie OUT 1, LED verte
2 Sortie OUT 2, LED rouge
3 Protection à la poussière
4 Connecteur M12 x 1
5 Orifice d'entrée
6 Orifice supplémentaire G1/8
7 Taraudage pour vis de fixation

Veuillez noter que ce document est une traduction du document original qui a été rédigé en anglais et qui est fourni pour votre commodité/à titre d'information uniquement. En cas de divergence, d'ambiguïté ou de conflit entre la version anglaise originale et cette traduction, la version anglaise du document prévaudra.

Note de sécurité

Les produits de ce catalogue ne conviennent que pour les systèmes industriels fonctionnant à l'air comprimé. Ne jamais soumettre ces appareils à des pressions ou à des températures autres que celles indiquées dans les **»caractéristiques techniques«**.
Pour une utilisation avec un fluide non spécifié dans cette fiche technique, les applications non industrielles, les appareils de respiration artificielle ou toute autre application ne correspondant pas à nos spécifications, consultez notre service technique Norgren Ltd. Une utilisation abusive, l'âge des appareils ou leur manque d'entretien peuvent entraîner différents types de dysfonctionnements.

Il est conseillé aux concepteurs de machines d'étudier tous les modes de défaillance de chacun des composants et de prévoir les protections nécessaires de manière à éviter tout accident corporel ou tout dommage aux systèmes environnants en cas de défaillance de l'un de ceux-ci. Lorsqu'une protection appropriée ne peut être installée, le concepteur de machine devra informer les utilisateurs des risques encourus par une mention portée dans sa notice d'utilisation. Il est recommandé aux concepteurs de systèmes et aux utilisateurs de prendre connaissance des mises en garde portées sur les feuillets fournis avec les appareils ou bien indiquées directement sur ces derniers.

Travaillant continuellement au perfectionnement de nos appareils, nous nous réservons le droit d'en modifier leurs dimensions et leurs caractéristiques sans préavis. (2017 - 9218d) © 2020 Norgren Ltd