Diese Dokumente erhalten sie nur zu dem vereinbarten Zweck anvertraut.
Jegliche Art der Vervielfältigung, Verwertung und Mitteilung ihres Inhaltes ist nicht gestattet
soweit nicht ausdrücklich zugestanden. Zuwiderhandlungen verpflichten zu Schadenersatz.
Alle Rechte an bestehenden und künftigen Schutzrechten bleiben vorbehalten.

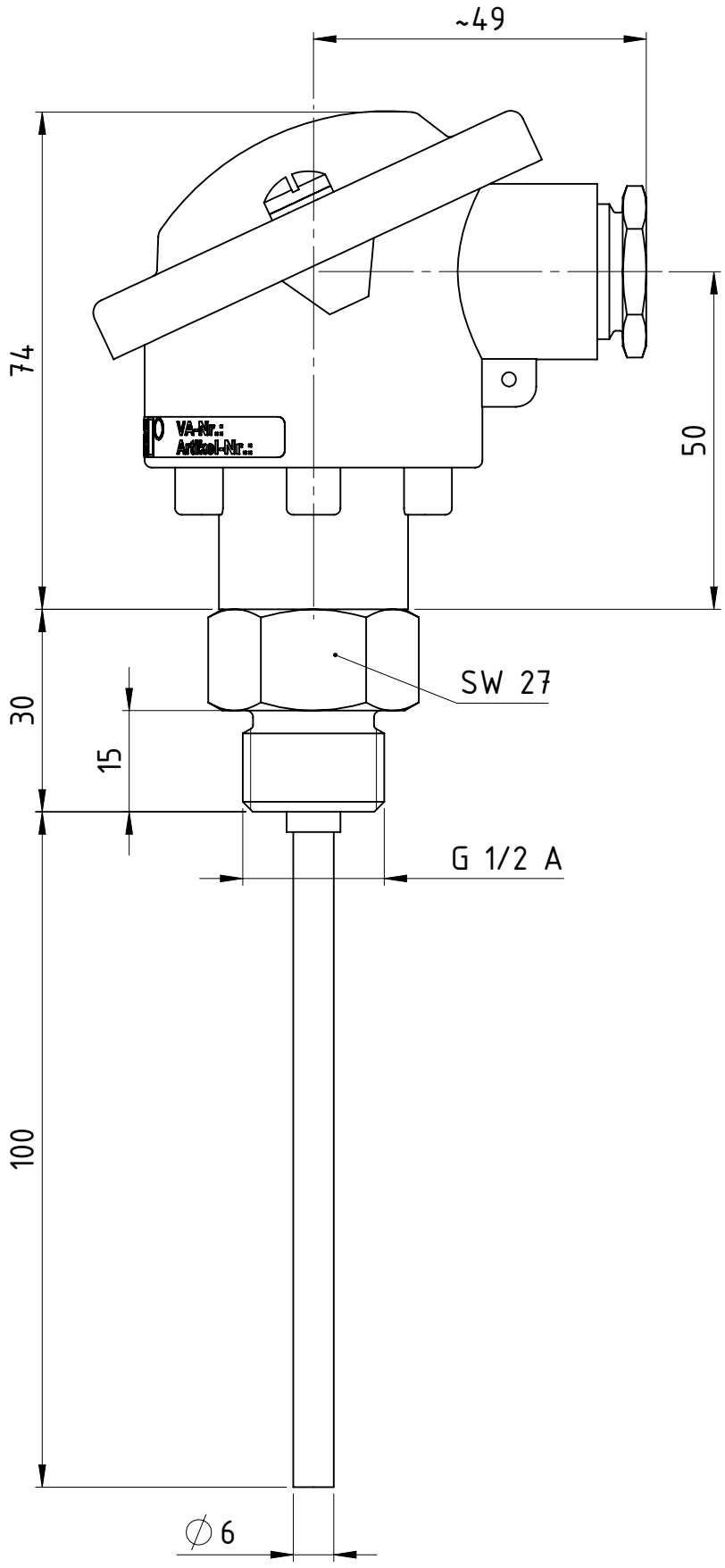

(1 : 2)

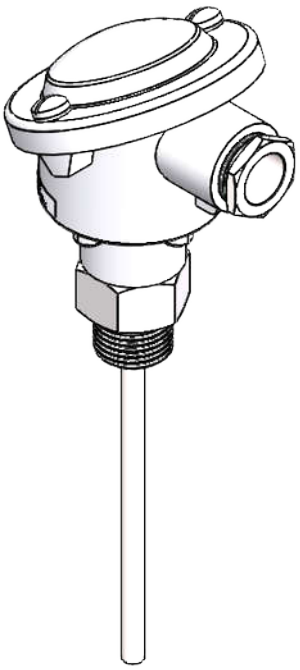

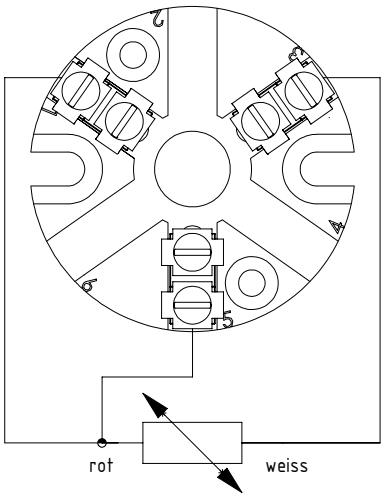

DIN EN 60751, Pt100, 3-L

Bemerkungen:	Erstellt	06.06.18	Berger Christoff
	Geprueft		
	Freigegeben		
	CAD	Datum	Name

Index	Datum	Geaendert von	Sektor
00			

Index	Kunde / Nr:	
00	ZnNr:	

Oberflaechenbehandlung:			Massstab 1 : 1
Stueckliste Nr: 6445			
Allgemeintoleranzen: DIN ISO 2768-1 mK Schweisstoleranzen: ISO 13920B Oberflaechenangaben: DIN ISO 1302	Werkstoff		Masseinheit mm
	Dimension	Gewicht/Kg	

ROTH+CO. AG
Wiesentalstrasse 20
CH-9242 Oberuzwil
Tel. 071 955 02 02
Fax. 071 955 02 00
info@rothcoag.ch
www.rothcoag.ch

Benennung

Widerstands-Sensor

1xPt100, Kl.B, 550°, 3-L

Artikel-Nr.

W600.3L.06,0X0100.5-1/2X15.B00.101

Widerstands-Sensor / *Sonde à résistance* / Resistance sensor

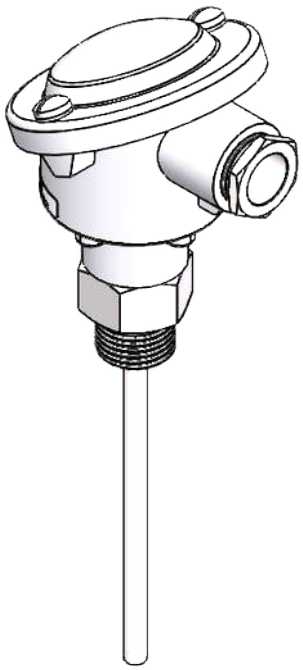

Messwiderstand / Norm *Sonde de résistance / Norme* Temperature detector / Code	1x Pt100, DIN EN 60751
Verbauter Typ *Type bâtie* Type Built-in	Widerstand drahtgewickelt *Résistance bobinée* Wire-wound resistor
Klasse *Classe* Class	W 0,30
Anschlusskopf *Tête de raccordement* Connection head	Typ B / Aluminium / -40 °C…+150 °C / IP 65 *Type B / aluminium / -40 °C…+150 °C / IP 65* Type B / aluminium / -40 °C…+150 °C / IP 65
Gewindenippel *Raccord fileté* Threaded nipple	G 1/2 A x 15 mm (ISO 228-1), SW 27 / 1.4571
Schutzrohr *Tube de protecteur* Protective tube	D= 6 x 100 mm / 1.4571
Zulässige Temperatur Thermometer *Température admissible du thermomètre* Permissible temperature of the thermometer	-65 °C…+550 °C

Bitte beachten Sie die Einsatztemperaturen, Grenzabweichungen und Genauigkeitsklassen für Thermometer nach DIN EN 60751
Für genaue Messungen bieten wir Ihnen unseren SCS Kalibrierservice.
Aus den Kalibrierdaten können anwendungsbezogene Korrekturen berechnet werden, welche die Messgenauigkeit erhöht.

S'il vous plaît respecter les températures de fonctionnement, les tolérances et les classes de précision pour thermomètres DIN EN 60751
Pour des mesures précises, nous vous offrons notre service de calibrage SCS.
Des dates de calibration vous pouvez calculê corrections pour augmenter la prêcision

Please observe the application temperatures, limit deviations and accuracy classes for thermometers according DIN EN 60751
For accurate measurements, we offer you our SCS calibration service.
From the calibration data, application-specific corrections can be calculated, which increases the accuracy of the measurement.

Bemerkungen:

Index	Datum	Geaendert von	Sektor
00			

Erstellt	06.06.18	Berger Christoff
Geprueft		
Freigegeben		
DOK	Datum	Name

Datenblatt

ROTH+CO. AG
Wiesentalstrasse 20
CH-9242 Oberuzwil
Tel. 071 955 02 02
Fax. 071 955 02 00
info@rothcoag.ch
www.rothcoag.ch

Benennung

Widerstands-Sensor

1xPt100, Kl.B, 550°, 3-L

Artikel-Nr.

W600.3L.06,0X0100.5-

1/2X15.B00.101

Diese Dokumente erhalten sie nur zu dem vereinbarten Zweck anvertraut.
Jegliche Art der Vervielfältigung, Verwertung und Mitteilung ihres Inhaltes ist nicht gestattet
soweit nicht ausdrücklich zugestanden. Zuwiderhandlungen verpflichten zu Schadenersatz.
Alle Rechte an bestehenden und künftigen Schutzrechten bleiben vorbehalten.