TOLERANCE GENERALE: ± 0.3 (.01)

SPECIFICATIONS

- CONSTRUCTION

toggle switch. One pole.
Quik-connect terminals

- MATERIALS

Case	: Polyester UL94-V0
Actuator	: Brass, black chrome plated
Bushing	: Brass, black chrome plated
Contacts	: Silver/ nickel alloy

- ELECTRICAL CHARACTERISTICS

Electrical function	: ON – OFF
Max.current/Voltage rating with resistive load:	
	: 15A 250VAC 10A 24VDC 15A 12VDC
Electrical life	: 10.000 cycles
Contact resistance	: 10 milliohms
Insulation resistance	: 1000 Megaohms min - 500 VDC
Dielectric strength	: 2000 Vrms 50Hz min. between terminals 2500 Vrms 50Hz min.between terminals and frame

- MECHANICAL AND ENVIRONMENTAL CHARACTERISTICS

Temperature range	: -20°C to +55°C
Torque	: 1.50Nm(1.10Ft.lb)max.applied to nut
Panel thickness	: 4.5mm(.177) max. between 2 nuts

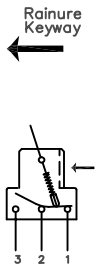

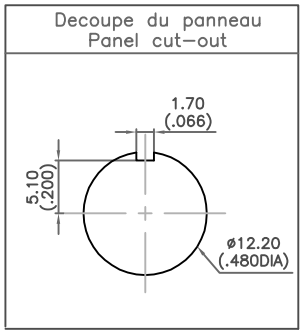

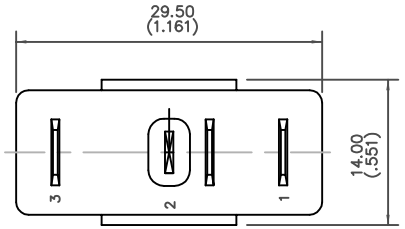

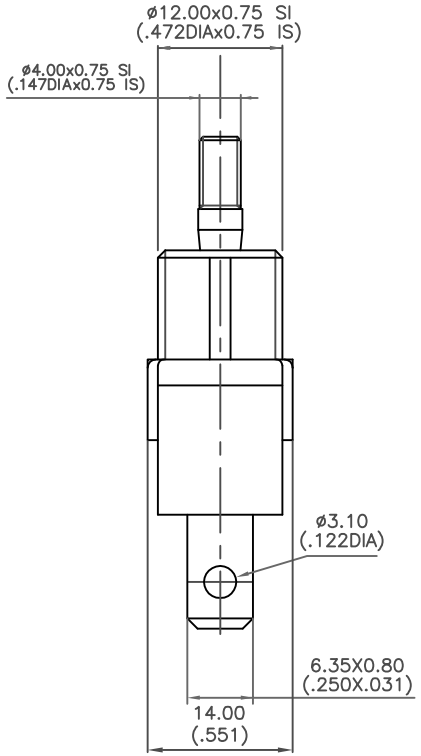

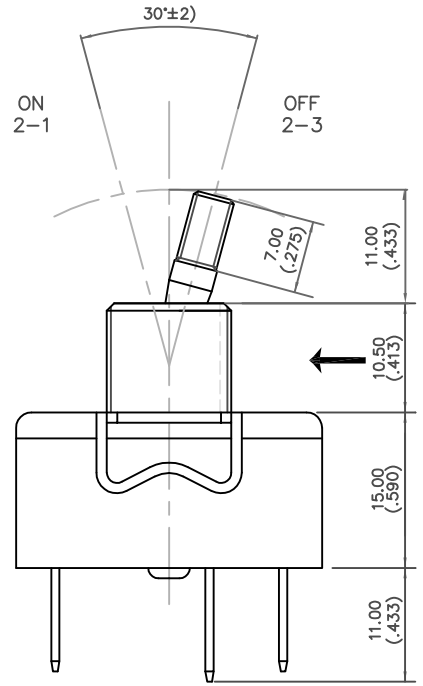

Rep.	Modifications	Date	Visa
A	DIFFUSION PLAN	10/03 2014	MD

MATIERE:
TRAITEMENT:
PROTECTION:
ECH: 2

APEM
Unité INTERRUPTEURS
55,av E.HERRIOT BP 1 82303 CAUSSADE CEDEX
Tél.05.63.93.14.98 – Télécopie.05.63.93.19.03

DESSINE: M.DAMAGGIO
DATE : 10/03/2014
VERIFIE: D.SIRE
Réf.Plan | DA63220S
Code Base | DASH272105A

TOGGLE SWITCH
631H/2GX2330

Ce plan est la propriété de APEM. Il ne peut être reproduit ou communiqué sans son autorisation écrite. Loi du 11 Mars 1902