Einbaubuchse
- für isolierten Einbau
- Isolierkopf aufgeschraubt
- Montagebohrung Ø 7,5 mm
- Flachsteckzunge einmalig bis 90° abbiegbar
- zum Einbauen in Frontplatten bis 5 mm Dicke

Best.-Nr. IBU 5568 Ni / ..(Farbe)
- Kontaktteile **vernickelt**
- Isolierteile PA 6 (Polyamid)
- Flachsteckzunge 4,8 mm x 0,8 mm
- **Farben** siehe Tabelle

Best.-Nr. IBU 5568 Au / ..(Farbe)
- wie oben, jedoch
- Kontaktteile **vergoldet**
- **Farben** siehe Tabelle

Socket
- *for insulated fixture*
- *with screwed insulated head*
- *hole Ø 7.5 mm*
- *tab can be bent up to 90° once*
- *for fixture in panels up to 5 mm thick*

Order No. IBU 5568 Ni / *..(colour)*
- *contact parts* ***nickel-plated***
- *insulation PA 6 (Polyamid)*
- *tab 4.8 mm x 0.8 mm*
- ***colours*** *see table*

Order No. IBU 5568 Au / *..(colour)*
- *as above*
- *contact parts* ***gold-plated***
- ***colours*** *see table*

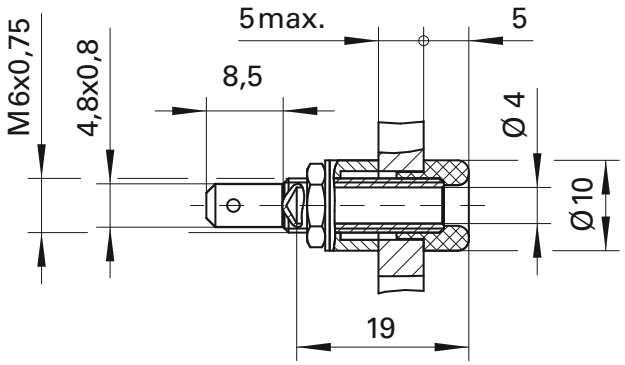



Allgemeine Angaben

Best.-Nr. [1]	**IBU 5568 Ni /** ..(Farbe) Kontaktteile vernickelt
	IBU 5568 Au / ..(Farbe) Kontaktteile vergoldet
Farben	schwarz, rot, blau, gelb, grün, grau, weiß

Technische Daten

Anschluss	Kabelschuh, FSH 4,8 x 0,8 mm
Durchgangswiderstand [4]	5 mΩ / 3 mΩ
Bemessungsspannung [2]	30 V_{AC} / 60 V_{DC}
Bemessungsstrom [2]	32 A
Betriebstemperatur	von -25 °C bis +80 °C
Anzugsdrehmoment der Befestigungsmutter	60 Ncm

[1] andere Kontaktoberflächen, Farben und Ausführungen auf Anfrage
[2] bei normalen Umgebungstemperaturen
[4] abhängig von der Kontaktoberfläche

General information

Order No. [1]	***IBU 5568 Ni /*** *..(colour) contact parts nickel-plated*
	IBU 5568 Au / *..(colour) contact parts gold-plated*
colours	*black, red, blue, yellow, green, grey, white*

Technical data

terminal	*cable lug, FR 4.8 x 0.8 mm*
transition resistance [4]	*5 mΩ / 3 mΩ*
rated voltage [2]	*30 V_{AC} / 60 V_{DC}*
rated current [2]	*32 A*
operating temperature	*from -25 °C to +80 °C*
max. torque fastening nut	*60 Ncm*

[1] *other contact platings, colours and designs on request*
[2] *at normal ambient temperatures*
[4] *depending on contact plating*