Powering Business Worldwide

07/21 IL04716002Z

Instruction Leaflet
Montageanweisung
Notice d'installation
Instrucciones de montaje
Istruzioni per il montaggio
安装说明
Инструкция по монтажу
Montagehandleiding
Montagevejledning
Οδηγίες εγκατάστασης
Instruções de montagem
Monteringsanvisning
Asennusohje
Návod k montáži
Paigaldusjuhend
Szerelési utasítás
Montāžas instrukcija
Montavimo instrukcija
Instrukcja montażu
Navodila za montažo
Návod na montáž
Монтажни инструкции
Instrucțiuni de montaj
Upute za montažu
Montaj talimatı
Інструкція з монтажу
منشـــور التعليمـــات



(en) **Electric current! Danger to life!**
Only skilled or instructed persons may carry out the following operations.

(de) **Lebensgefahr durch elektrischen Strom!**
Nur Elektrofachkräfte und elektrotechnisch unterwiesene Personen dürfen die im Folgenden beschriebenen Arbeiten ausführen.

(fr) **Tension électrique dangereuse !**
Seules les personnes qualifiées et averties doivent exécuter les travaux ci-après.

(es) **¡Corriente eléctrica! ¡Peligro de muerte!**
El trabajo a continuación descrito debe ser realizado por personas cualificadas y advertidas.

(it) **Tensione elettrica: Pericolo di morte!**
Solo persone abilitate e qualificate possono eseguire le operazioni di seguito riportate.

(zh) **触电危险！**
只允许专业人员和受过专业训练的人员进行下列工作。

(ru) **Электрический ток! Опасно для жизни!**
Только специалисты или проинструктированные лица могут выполнять следующие операции.

(nl) **Levensgevaar door elektrische stroom!**
Uitsluitend deskundigen in elektriciteit en elektrotechnisch geïnstrueerde personen is het toegestaan, de navolgend beschreven werkzaamheden uit te voeren.

(da) **Livsfare på grund af elektrisk strøm!**
Kun uddannede el-installatører og personer der e instruerede i elektrotekniske arbejdsopgaver, må udføre de nedenfor anførte arbejder.

(el) **Προσοχή, κίνδυνος ηλεκτροπληξίας!**
Οι εργασίες που αναφέρονται στη συνέχεια θα πρέπει να εκτελούνται μόνο από ηλεκτρολόγους και ηλεκτροτεχνίτες.

(pt) **Perigo de vida devido a corrente eléctrica!**
Apenas electricistas e pessoas com formação electrotécnica podem executar os trabalhos que a seguir se descrevem.

(sv) **Livsfara genom elektrisk ström!**
Endast utbildade elektriker och personer som undervisats i elektroteknik får utföra de arbeten som beskrivs nedan.

(fi) **Hengenvaarallinen jännite!**
Vain pätevät sähköasentajat ja opastusta saaneet henkilöt saavat suorittaa seuraavat työt.

(cs) **Nebezpečí úrazu elektrickým proudem!**
Níže uvedené práce smějí provádět pouze osoby s elektrotechnickým vzděláním.

(et) **Eluohtlik! Elektrilöögioht!**
Järgnevalt kirjeldatud töid tohib teostada ainult elektriala spetsialist või elektrotehnilise instrueerimise läbinud personal.

(hu) **Életveszély az elektromos áram révén!**
Csak elektromos szakemberek és elektrotechnikában képzett személyek végezhetik el a következőkben leírt munkákat.

(lv) **Elektriskā strāva apdraud dzīvību!**
Tālāk aprakstītos darbus drīkst veikt tikai elektrospeciālisti un darbam ar elektrotehniskām iekārtām instruētās personas!

(lt) **Pavojus gyvybei dėl elektros srovės!**
Tik elektrikai ir elektrotechnikos specialistai gali atlikti žemiau aprašytus darbus.

(pl) **Porażenie prądem elektrycznym stanowi zagrożenie dla życia!**
Opisane poniżej prace mogą przeprowadzać tylko wykwalifikowani elektrycy oraz osoby odpowiednio poinstruowane w zakresie elektrotechniki.

(sl) **Življenjska nevarnost zaradi električnega toka!**
Spodaj opisana dela smejo izvajati samo elektrostrokovnjaki in elektrotehnično poučene osebe.

(sk) **Nebezpečenstvo ohrozenia života elektrickým prúdom!**
Práce, ktoré sú nižšie opísané, smú vykonávať iba elektroodborníci a osoby s elektrotechnickým vzdelaním.

(bg) **Опасност за живота от електрически ток!**
Операциите, описани в следващите раздели, могат да се извършват само от специалисти-електротехници и инструктиран електротехнически персонал.

(ro) **Atenție! Pericol electric!**
Toate lucrările descrise trebuie efectuate numai de personal de specialitate calificat şi de persoane cu cunoştiinţe profunde în electrotehnică.

(hr) **Opasnost po život uslijed električne struje!**
Radove opisane u nastavku smiju obavljati samo stručni električari i osobe koje su prošle elektrotehničku obuku.

(tr) **Elektrik akımı! Hayati tehlike!**
Aşağıdaki işlemleri yalnızca kalifiye veya eğitimli kişiler gerçekleştirebilir.

(uk) **Електричний струм! Небезпечно для життя!**
Виконувати означені далі операції дозволяється тільки кваліфікованим особам, що пройшли інструктаж.

(ar) **! تحـذير ! تيـار كهربـاني ! خطـر مـوت**
لا تتـــم اعمـــال الصـــيانة و التركيـــب
! الا مـــن قبـــل العـــاملين المـــدربين

RMQ-Titan®

M22-…, M22S-…, M22M-… (M22…-…)

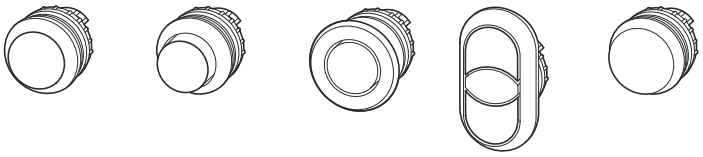

M22-(C)LED(C)…
M22-(C)K(C)…

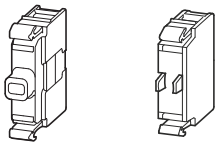

Z2

0.4 x 2.5
0.6 x 3.5
0.8 x 5.5

M22-FLED…
M22-FK…

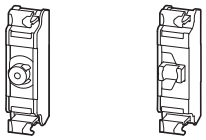

PH(PZ) 0
PH(PZ) 1
PH(PZ) 2

0.4 x 2.5
0.4 x 3.0

Available colors

M22-FLED-RG(B)

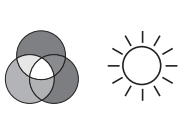

24 V DC

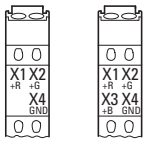

		X1 +R	**X2 +G**	**X3 +B**	**X4 GND**
M22-FLED-RG(B)	①	√			√
M22-FLED-RG(B)	②		√		√
M22-FLED-RG(B)	③	√	√		√
M22-FLED-RGB	④	√	√	√	√
M22-FLED-RGB	⑤			√	√
M22-FLED-RGB	⑥	√		√	√
M22-FLED-RGB	⑦		√	√	√

→ DIN IEC 304, DIN IEC 60 757

①	RD	2
②	GN	5
③	YE	4
④	WH	9
⑤	BU	6
⑥	VT	7
⑦	TQ	55

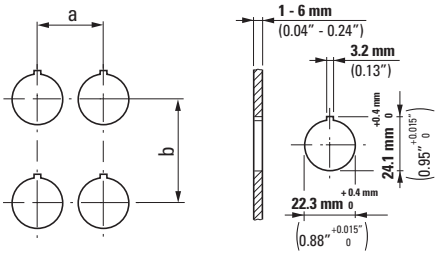

	a ≧ [mm]	b ≧	a ≧ [in]	b ≧
M22-(S)-… (IEC/EN 60947)	30 30	50 40	1.18 1.18	1.97 1.57
M22…-D…+ M22-T-D	33	40	1.29	1.57
M22…-D(R)(P)…	38	40	1.49	1.57
M22-PV(L) + M22-PL-PV	48	56	1.89	2.20
M22-PV(L)(S…)+ M22…-D…	33	40	1.29	1.57
M22…-DD…	30	55	1.18	55
M22…-DD… + M22-T-DD	33	58	1.29	58
M22-ST…	30	50	1.18	1.97
M22-STDD…	30	75	1.18	75
M22-CK…	30	45	1.18	45
M22-CLED…	30	45	1.18	45
M22-XAK…	90	90	3.54	3.54
M22-XZK	33	52	1.29	2.05
M22-XBK…	60	60	2.36	2.36
M22-XYK…	50	50	1.97	1.97
M22-CK11, 02, 20	30	50	1.18	1.97

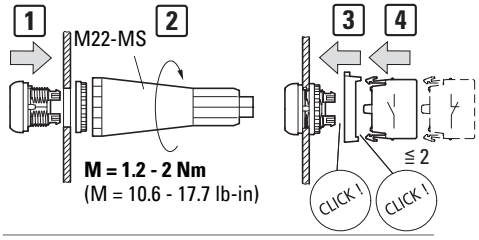

M22-K…
M22-LED…, f ~ = 50 - 60 Hz

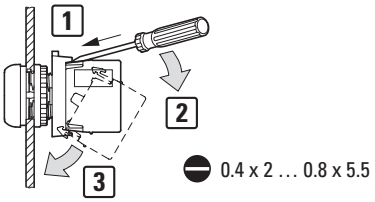

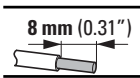

M ≦ 0.8 Nm
M ≦ 7.1 lb-in

	2 x 0.75 - 2.5 mm²	AWG18 - AWG14
	2 x 0.75 - 2.5 mm²	AWG18 - AWG14
	2 x 0.5 - 1.5 mm²	AWG20 - AWG16

→ 60/75 °C Cu wire only

M22-CK10, 01
M22-CLED…, f ~ = 50 - 60 Hz

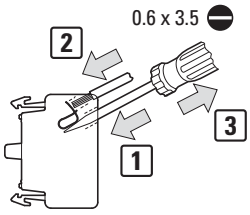

M22-CK11, 02, 20 → 5/6

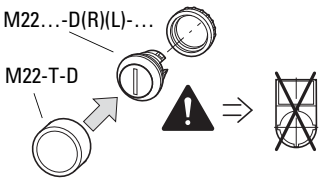

M22S-ST-…

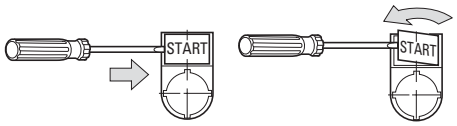

M22S-R30

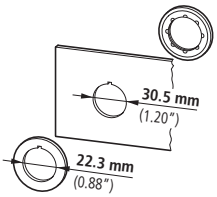

M22…-D(R, H, P)-…
M22…-D(R)L(H)-…

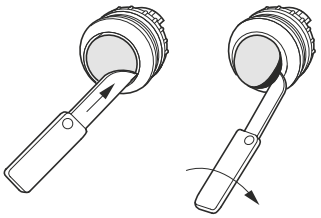

M22-TC
M22-TA

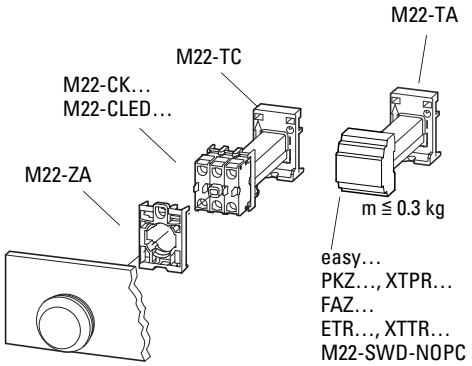

M22-IVS

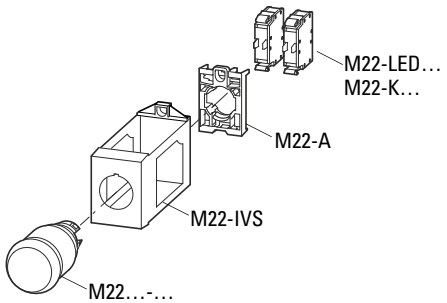

M22…-DR…

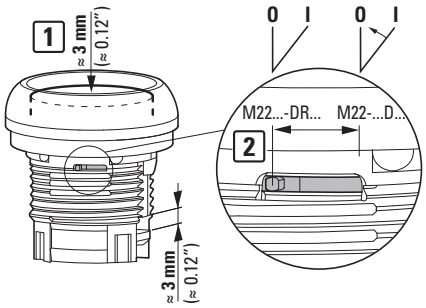

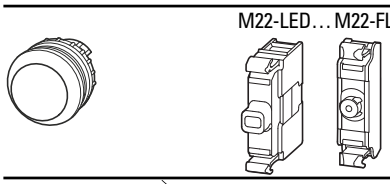

M22-L(H)-…	-R	-R	-R
M22…-D(R)L(H)-…	-G	-G	-G
M22…-W(R)L(K)-…	-W	-W	-W
	-Y	-W	-W
	-B	-W, -B	-W, -B
	-W	-RG(B)	-RG(B)

Environmental Ratings for M22…-…Operators

Operator Part Numbers	UL/NEMA	IEC
M22…-…	4 X, 13	IP66
M22-ST…		(IP67)
M22-XAK…		
M22-XZK…		
M22-XKB1		
M22-XYK1		
M22…-DD…	3 R,12	IP66
M22-AMC		IP40

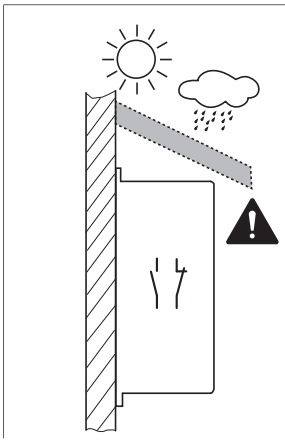

07/21 IL047160002Z

M22…-W(R)…



M22…-W(R)K…



M22…-W(R)S…



M22-XC…

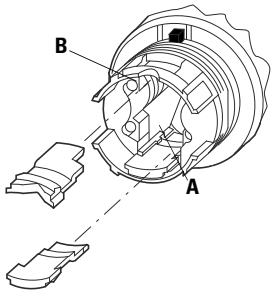

M22-XC-**Y**

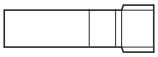

M22-XC-**R**

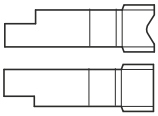

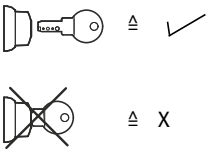
≙ ✓
≙ X

0 I	0	I B
60 °	√	– √
50 °	√	X
40 °	√	X

0 I II	I A	0	II B
60 ° 60 °	– √	√	– √
50 ° 50 °	X	√	X
60 ° 50 °	– √	√	X
50 ° 60 °	X	√	– √
40 ° 40 °	X	√	X
60 ° 40 °	– √	√	X
50 ° 40 °	X	√	X
40 ° 60 °	X	√	– √
40 ° 50 °	X	√	X

M22…-W…3-…
M22-XW

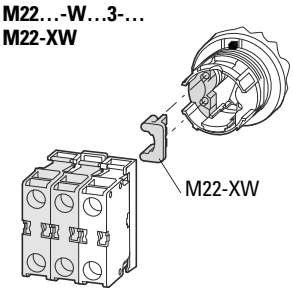

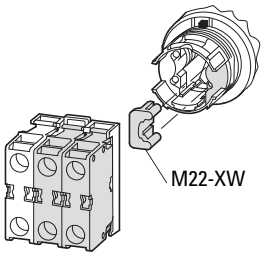

M22…-DD(L)-… + M22-T-DD

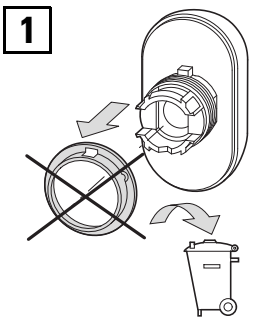

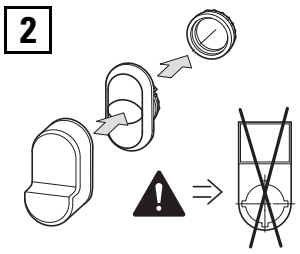

M22…-PV…

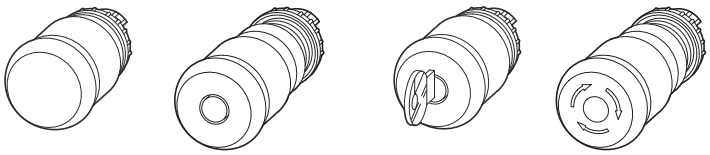

M22(S)-PV **M22-PVL** **M22-PVS** **M22-PV(L)T**

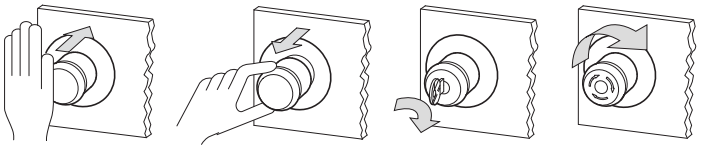

M22S-ST-X

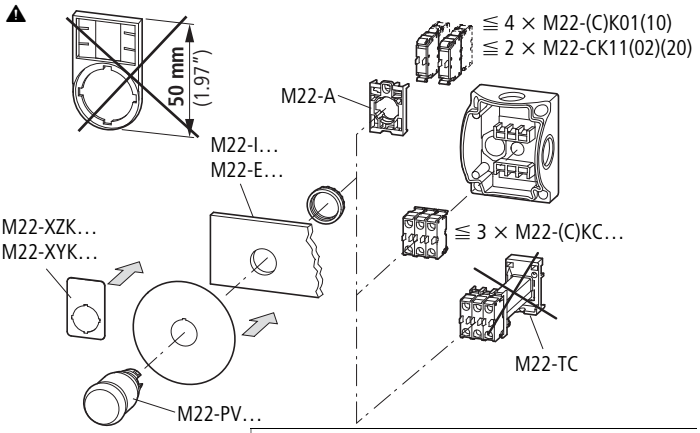

M22-PL-PV

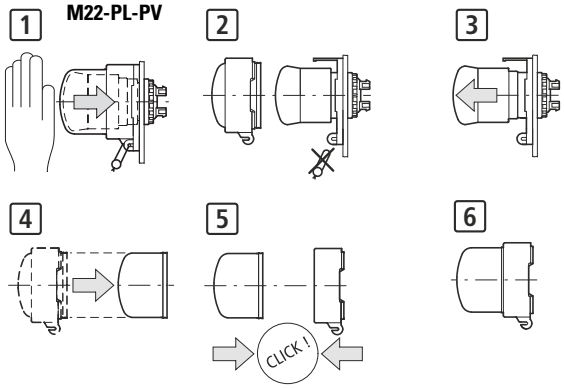

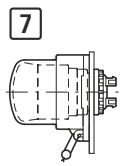

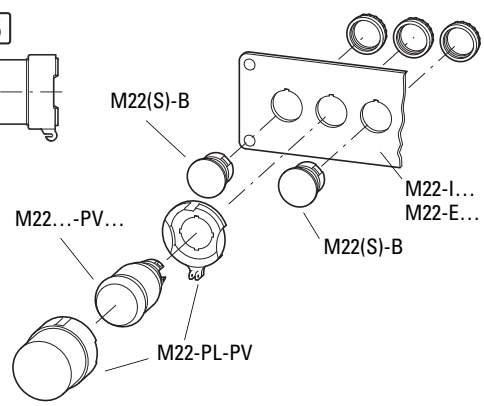

M22-AMC
M22-LC(H)

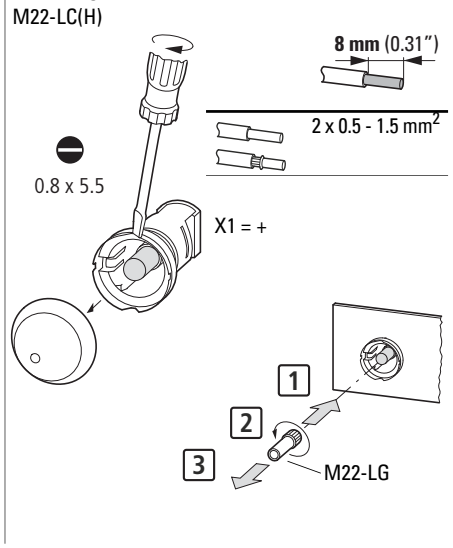

07/21 IL04716002Z

M22…-WR4 **M22…-W(R)J(S)(2V)(2H)(4)(-2P)-(…BVP)** **M22…-WR(K)4** **M22…-D4…** **M22-XCK** **M22-A4**




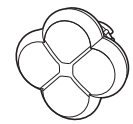
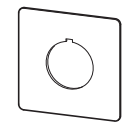
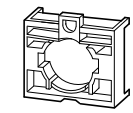

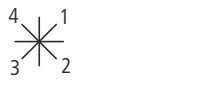

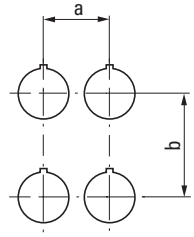

	a ≧ [mm]	b ≧	a ≧ [in]	b ≧
M22…-WR4 M22…-W(R)J4 M22…-W(R)K4	45	50	1.77	1.97
M22…-D4-…	55	55	2.17	2.17
M22-XCK…	50	50	1.97	1.97

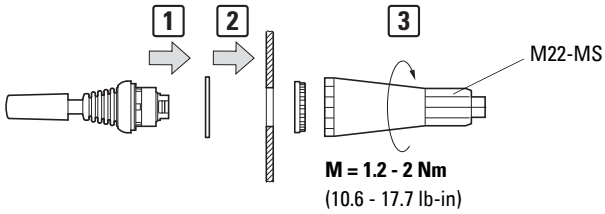

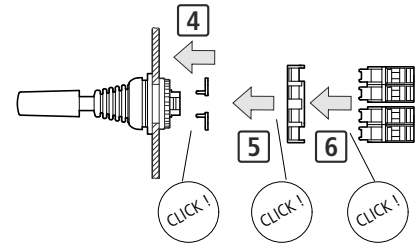

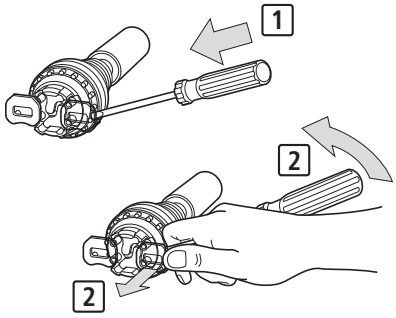

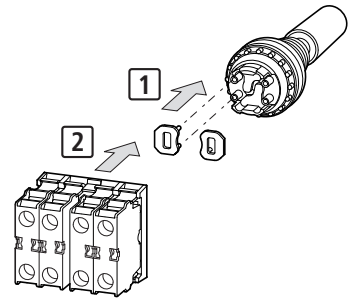

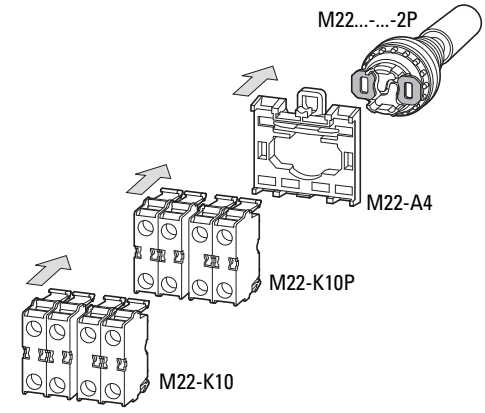

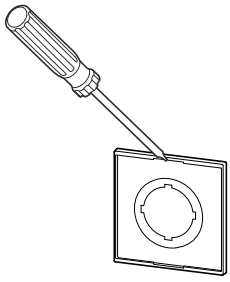

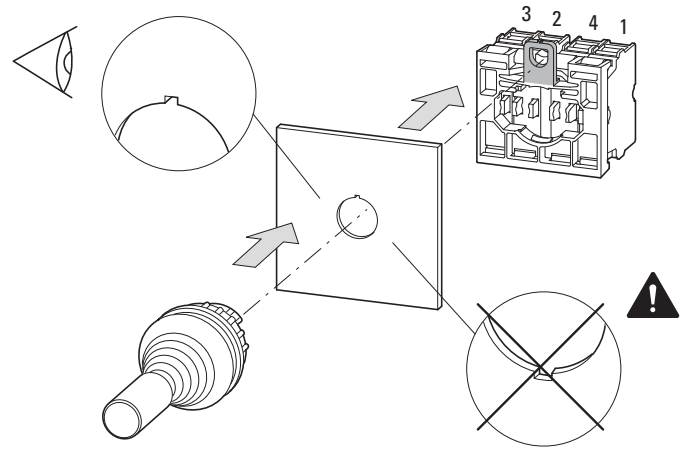

M22…-WR4
M22…-WR(K)4



M22…-W(R)J(S)(2V)(2H)(4)(-2P)-(…BVP)
M22…-D4…

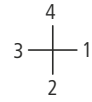

07/21 IL04716002Z

M22-CK11, 02, 20

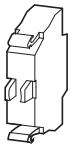

…CK11 …CK02 …CK20

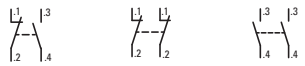

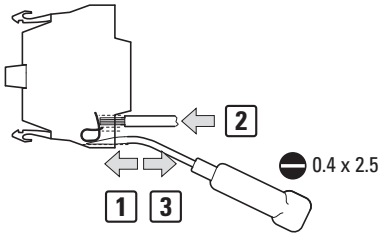

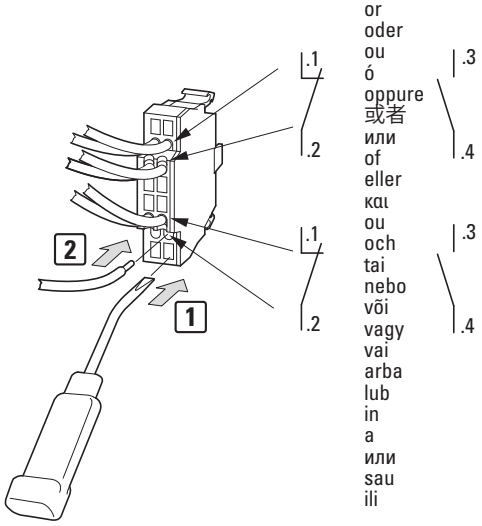

8 mm (0.31")	2 x 0.5 - 1.5 mm²	AWG20 - AWG16
	2 x 0.5 - 1.5 mm²	AWG20 - AWG16
	2 x 0.5 - 1 mm²	AWG20 - AWG18

→ 60/75 °C Cu wire only

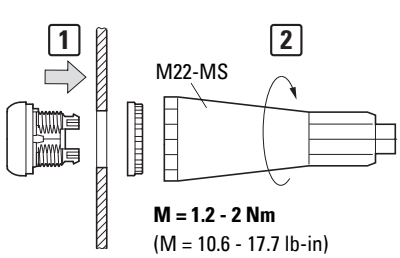

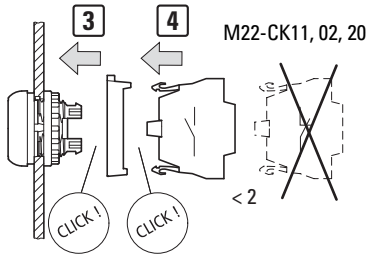

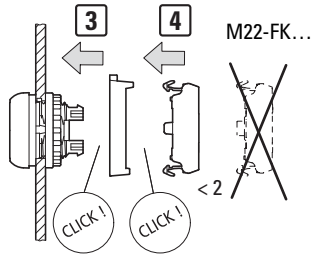

M22-CK11, 02, 20 → ~~M22-ABC(4)~~

Reference numbers

M22-CK…

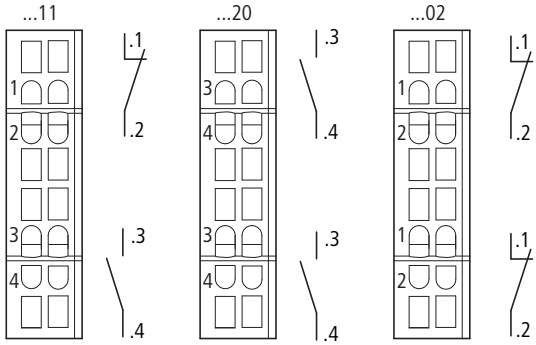

M22-A

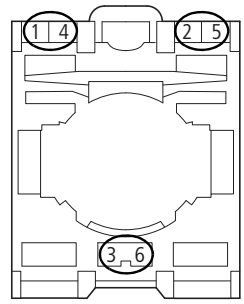

Example

A

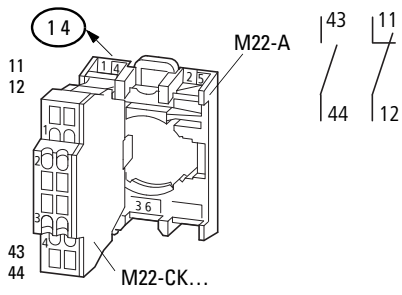

B

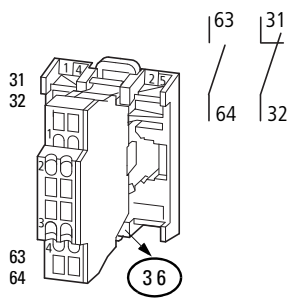

C

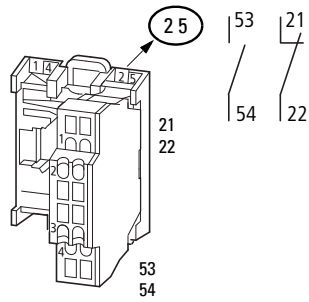

M22-A → 1
M22-CK → 1, 2
} 11, 12

M22-A → 4
M22-CK → 3, 4
} 43, 44

07/21 IL047160002Z

M22-FK…
M22-FLED…

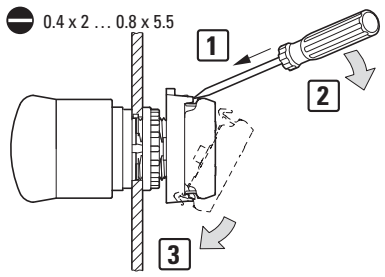

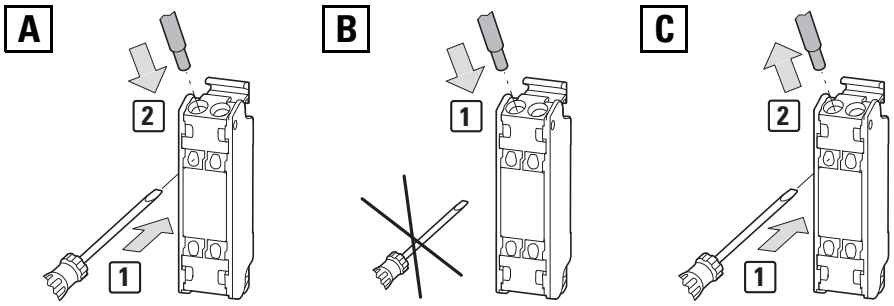

8 mm (0.31")

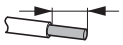

	0.25 - 0.34 mm²	AWG24 - AWG22	A	C	
	0.5 - 1.5 mm²	AWG21 - AWG16	B	C	
	0.2 - 1.5 mm²	AWG24 - AWG16	A	C	
DIN 46228 T1/T4	0.25 - 0.75 mm²	AWG24 - AWG19	A	C	■ ⬢
	1.0 mm²	AWG18	B	C	■

→ 60/75 °C Cu wire only

■ WAGO 206-204 Crimpzange Variocrimp 4 ■ Rennsteig Article no. 6101853 ■ Knipex 975304 ⬢ Rennsteig Article no. 6101866 ⬢ Knipex 975314

→ Do not use pre-assembled cables.

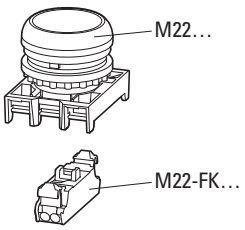

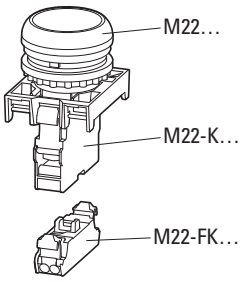

	M22-FK10	M22-FK01
D(R)(L)(H)	√	√
D(I)4	√	√
DG(L)	√	√
D(R)(L) (P)	√	√
D(L)VHS	√	√
DD(L)(F)(M)	√	√
W(R)(L)(K)(3)	√	√
W(R)(L)(K)(V)	√	√
W(R)(S)(3)	√	√
W(R(J(2)(4)(V)(H)	√	√
WR(K)4	√	√
PV(L)(T)	√	√
PV(L)(T)45P	√	√
PV(L)(T)60P	√	√
PVS(45) (60)(P)	√	√

	M22-(C)K01/(C)K10 + M22-FK10	M22-(C)K01/(C)K10 + M22-FK01	M22-(C)K10P + M22-FK10	M22-(C)K10P + M22-FK01
D(H)	√	√	√	√
DR(H)	–	√	–	√
D(I)4	√	√	√	√
DL(H)	√	√	√	√
DRL(H)	–	√	–	√
D(L)VHS	√	√	√	√
DG(L)	√	√	√	√
DD(L)(F)(M)	√	√	√	√
D(R)P	√	√	√	√
W(R)(L)(K)(3)	√	√	√	√
WR(K)4	–	√	–	√
W(R)(L)(K)(V)	√	√	√	√
W(R)(S)(3)	√	√	√	√
W(R)J(2)(4)(V)(H)	√	√	√	√
PV(L)(T)	√	√	√	√
PV(L)(T)45P	√	√	√	√
PV(L)(T)60P	√	√	√	√
PVS(45) (60)(P)	√	√	√	√

07/21 IL047160002Z

© 2000 Eaton Industries GmbH

EU: Eaton Industries GmbH, Hein-Moeller-Straße 7-11, 53115 Bonn, Germany
UK: Eaton Electric Ltd., P.O. Box 554, Abbey Park, Southampton Road, Titchfield, PO14 4QA, United Kingdom
USA:
Eaton.com/eatoncare
+1 877-386-2273
Eaton.com/contacts
Eaton.com/aftersales
Eaton.com/documentation

07/21 IL04716002Z
Eaton.com/recycling