Powering Business Worldwide

Instruction Leaflet
Montageanweisung
Notice d'installation
Instrucciones de montaje
Istruzioni per il montaggio
安装说明
Инструкция по монтажу
Montagehandleiding
Montagevejledning
Οδηγίες εγκατάστασης
Instruções de montagem
Monteringsanvisning
Asennusohje
Návod k montáži
Paigaldusjuhend
Szerelési utasítás
Montāžas instrukcija
Montavimo instrukcija
Instrukcja montażu
Navodila za montažo
Návod na montáž
Монтажни инструкции
Instrucțiuni de montaj
Upute za montažu
Kullanma Talimatı
Инструкција за монтажу
Intruksjonsblad
Монтажна інструкція
نشرة التعليمات

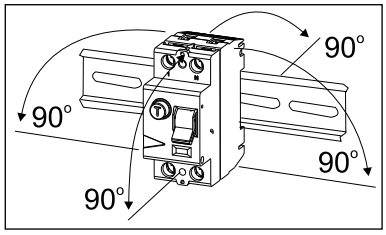

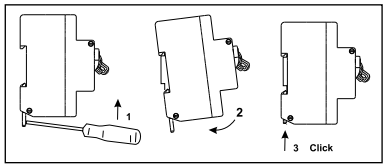

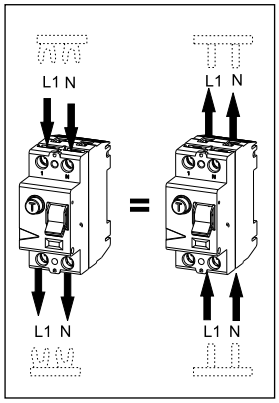

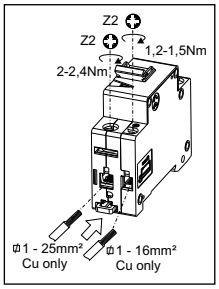

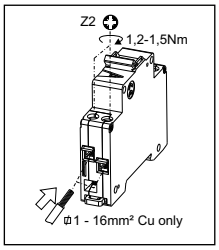

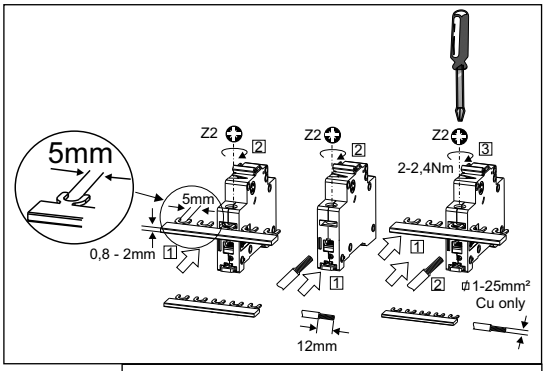

Extension for MCB's:	
Supplementary Protector Technical Data	USA/Canada UL 1077
1 phase (series-fuse 100A): 5 kA - 277 V ~ 60 Hz 3 phase (series-fuse 100 A): 5 kA - 277/480 V ~ 60 Hz	Tripping Current: 155 % of rated current at 30°C Cu 75°C, min. AWG 18, max. AWG 4, Nm 2.4

grün	verde
green	zielony
vert	grön
zelený	vihreä
grøn	yeşil
verde	verde
zöld	зелена
verde	πράσινος
grønn	绿色
groen	أخضر

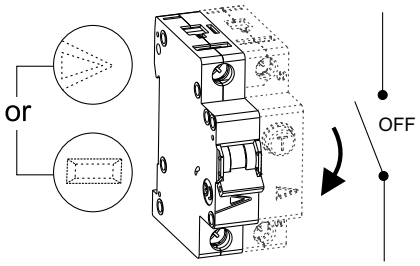

rot	vermelho
red	czerwony
rouge	röd
červený	punainen
rød	kırmızı
rojo	roşu
vörös	црвена
rosso	κόκκινος
rød	红色
rood	أحمر

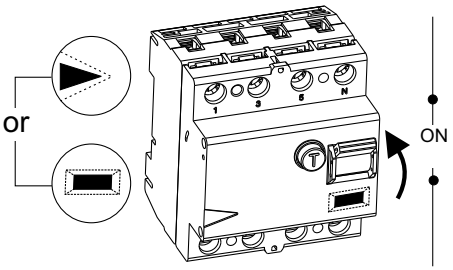





1,5 - 35mm² Cu only
2,5 - 35mm² Flexible Cu cable without ferrule

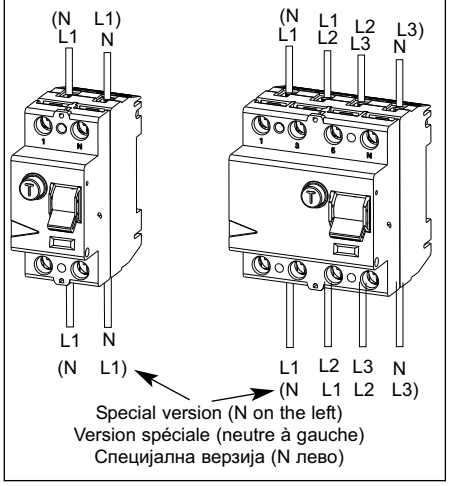

Special version (N on the left)
Version spéciale (neutre à gauche)
Специјална верзија (N лево)

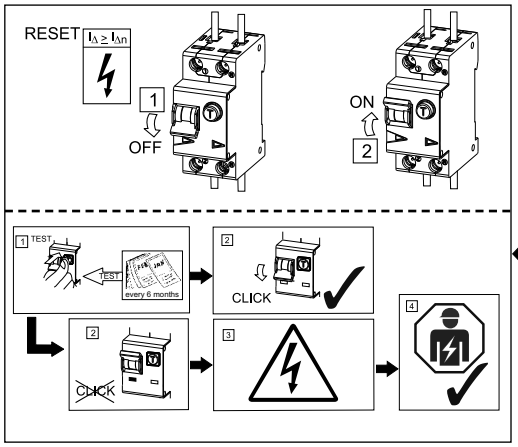

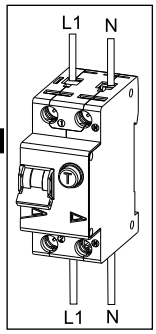

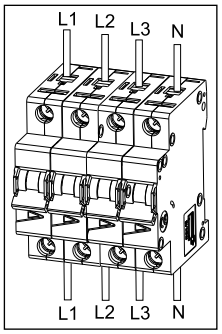

Extension for RCD's:	
Maximum back-up fuse	Short circuit
I_n = 16-63A	63 A gG/gL
I_n = 80A	80 A gG/gL
I_n = 100A	100 A gG/gL
Erweiterung für FI's:	
Max. zulässige Vorsicherung	Kurzschluss
I_n = 16-63A	63 A gG/gL
I_n = 80A	80 A gG/gL
I_n = 100A	100 A gG/gL

Eaton Industries (Austria) GmbH, Eugenia 1, 3943 Schrems, Austria
© 2019 by Eaton Industries (Austria) GmbH, www.eaton.eu/documentation
www.eaton.com/recycling
MA-G9.qxd / 10.2019r / IL019140ZU / 180503264
All Rights Reserved / Printed in Austria

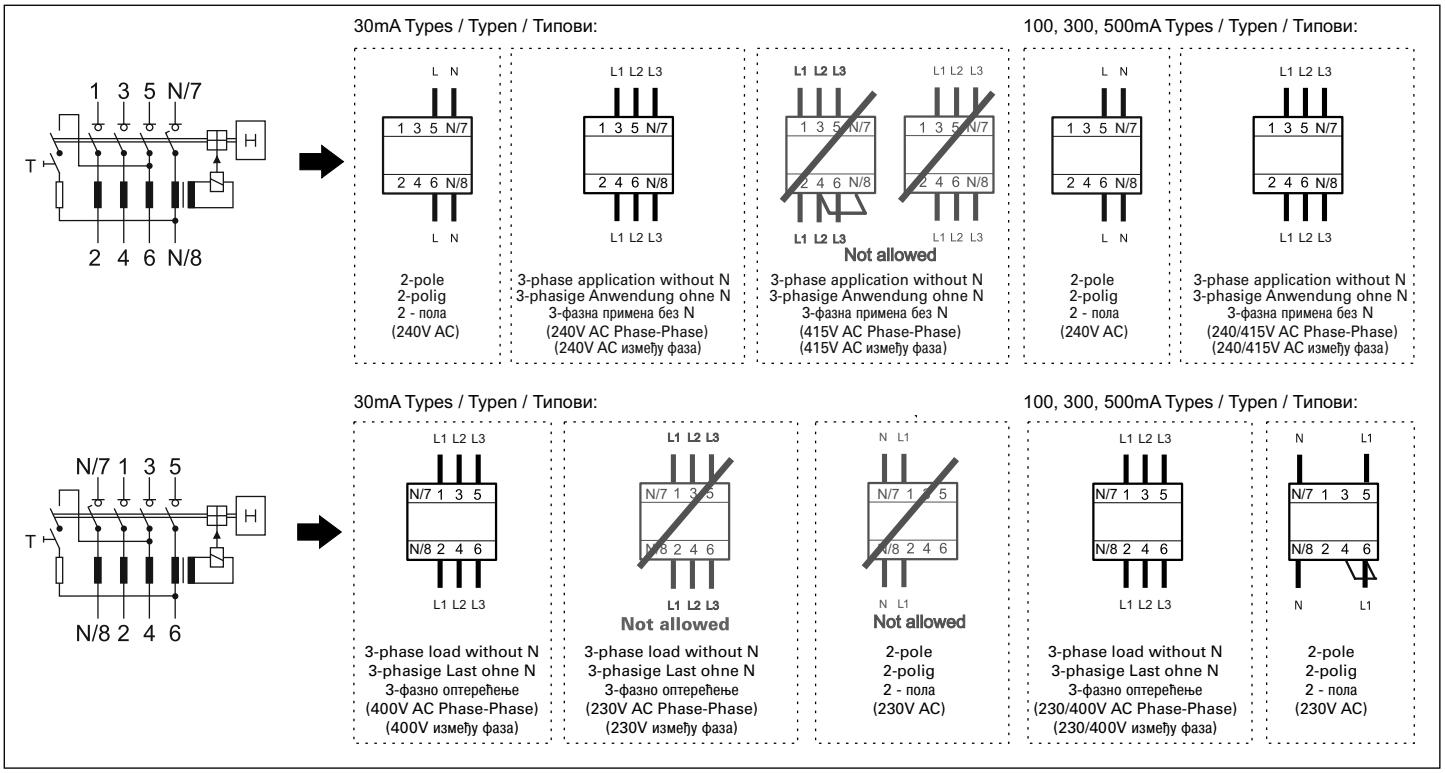

Техничка спецификација - PL6 і PL7:

Називни напон (U):	230/400 V
Називна струја (In):	1A-63A AC
Називна фреквенција (f):	50-60Hz
Називна краткоспојна моћ Icn (EN60898-1)	
	на 230: 10kA - PL7, 6kA - PL6
	на 400: 10kA - PL7, 6kA - PL6
Карактеристика окидања:	B: 3-5xIn,
	C: 5-10xIn,
	D: 10-20xIn
Стандарди:	IEC/EN 60898-1
Број полова:	1p, 2p, 3p, 4p, 3p+N
Пренапонска категорија:	3
Ниво заштите (IP):	IP20

Техничка спецификација - PF6 і PF7:

Називни напон (U):	230/400V
Називна струја (In):	16-100A
Називна фреквенција (f):	50-60Hz
Називна диференцијална струја:	0,03-0,5 A
Називна краткоспојна моћ Icn:	10kA - PF7, 6kA - PF6
Карактеристика окидања:	Непулсирајућа: AC,G,S
	Пулсирајућа: A,G-A,S-A
Стандарди:	IEC/EN 61008
Број полова:	2p,4p
Ниво заштите (IP):	IP20
Механичка трајност(операција):	4000
Електрична трајност(операција):	20000

Eaton Industries (Austria) GmbH, Eugenia 1, 3943 Schrems, Austria
© 2019 by Eaton Industries (Austria) GmbH, www.eaton.eu/documentation
www.eaton.com/recycling
MA-G9.qxd / 10.2019r / IL019140ZU / 180503264
All Rights Reserved / Printed in Austria