Preventa XCS DM3..... / XCS DM4.....

Coded magnetic system
Système codé magnétique
Berührungsloser Sicherheitsschalter
Sistema de código magnético
Sistema codificato magnetico
Sistema codificado magnético

XCS DM3.....
Cat. 3

XCS DM4.....
Cat. 4

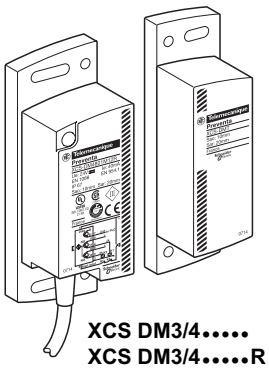

XCS DM3/4.....
XCS DM3/4.....R + XCS DMT

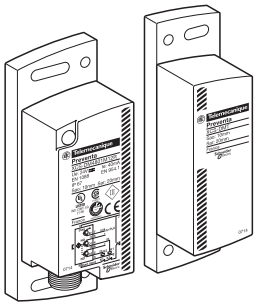

XCS DM3/4...M12
XCS DM3/4...M12R + XCS DMT

English

The coded magnetic system XCS DM integrates in a safety chain and ensures the monitoring of mobile guards (swivelling, sliding or removable).

Français

Le système codé magnétique XCS DM s'intègre dans une chaîne de sécurité et assure la surveillance de protecteurs mobiles (pivotant, coulissant ou amovible).

Deutsch

Der berührungslose Sicherheitsschalter XCS DM ist Bestandteil einer Sicherheitskette und sorgt für die Überwachung von beweglichen Schutzabdeckungen und Türen (zum Schwenken, Schieben oder Abnehmen).

Español

El sistema de código magnético XCS DM se integra en una cadena de seguridad y garantiza el seguimiento de los protectores móviles (pivotante, deslizante o amovible).

Italiano

Il sistema codificato magnetico XCS DM s'integra in una catena di sicurezza e garantisce la sorveglianza dei protettori mobili (girevoli, scorrevoli o amovibili).

Português

A codificado magnético XCS DM é integrado numa cadeia de segurança, e assegura a vigilância de protectores móveis (rotativos, deslizantes ou amovíveis).

Dimensions / Encombrements / Abmessungen / Dimensiones / Dimensioni / Dimensões

XCS DM3/4...02
XCS DM3/4...05
XCS DM3/4...10

mm
in

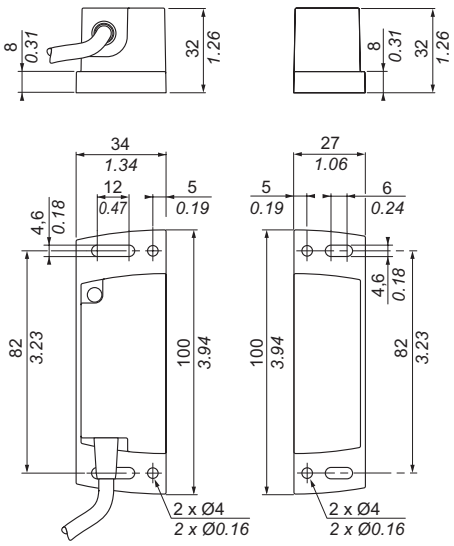

XCS DM3/4...M12

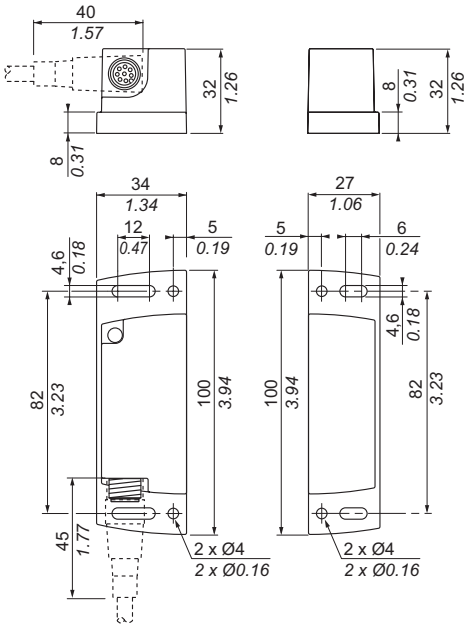

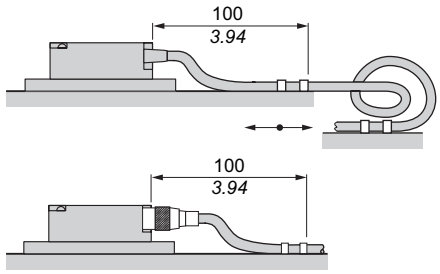

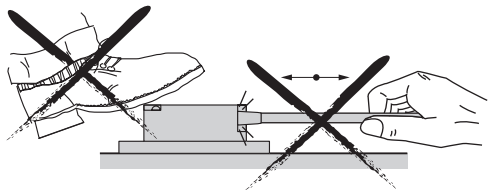

Rivet mounting or one-way screws.
Fixation par rivetage ou vis à sens unique.
Befestigung mit Nieten oder Sicherheitsschrauben.
Fijación por remache o tornillo de sentido único
Fissaggio mediante. ribaditura o vite a senso unico.
Fixação por rebitagem ou por parafuso de sentido único.

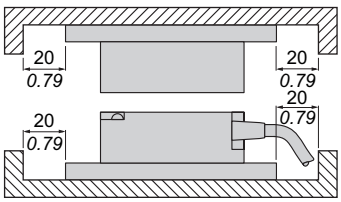

Ferromagnetic mounting support
Support ferromagnétique
Ferromagnetischem Halter
Soporte ferromagnético
Supporto ferromagnetico
Suporte ferromagnético

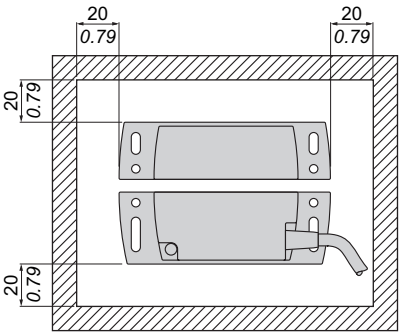

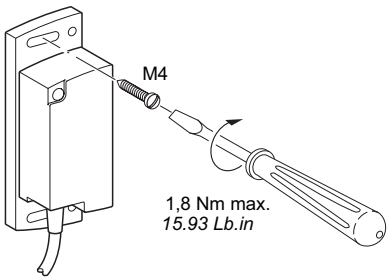

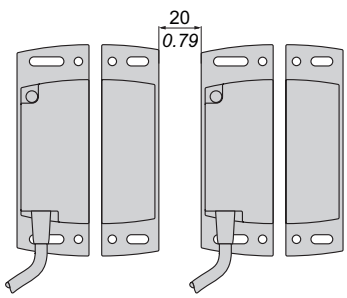

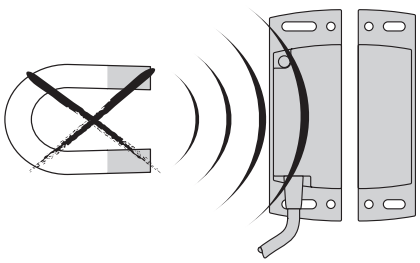

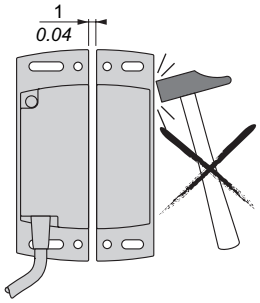

Diagnosis LED: Fault diagnosis help and correct operation verification
DEL diagnostic : Aide au diagnostic et à la vérification du bon fonctionnement
Diagnose LED: Hilfe zur Diagnose und zur Überprüfung des korrekten Betriebs
Diagnóstico por LED: Ayuda al diagnóstico y a la verificación del correcto funcionamiento
LED diagnostica: Supporto per la diagnostica e la verifica del corretto funzionamento
LED diagnóstico: Ajuda ao diagnóstico e à verificação do bom funcionamento.

☼ Flashing / Clignotante / Blinkend / Intermitente / Lampeggiante / Intermitente

● On / Allumée / Ein / Encendido / Accesa / Aceso

○ Off / Eteinte / Aus / Apagado / Spenta / Apagado

System status / Etat du système / Systemstatus / Estado del sistema / Stato del sistema / Estado do sistema		LED Colour / Couleur DEL / LED Farbe / Color LED / Colore LED / Cor LED	LED Status / Etat DEL / LED Status / Estado LED / Stato LED / Estado LED
Not supplied or LED out of order Pas alimenté ou DEL H.S. Nicht versorgt oder LED kaputt No alimentado o LED H.S. Non alimentata oppure LED guasta Não alimentado ou LED F.S.	OFF	Off Eteinte Aus Apagado Spenta Apagado	○
Voltage too low at initialisation Tension insuffisante à l'initialisation Unzureichende Spannung bei Initialisierung Tensión insuficiente durante la inicialización Tensione insufficiente al momento dell'inizializzazione Tensão insuficiente ao arranque	ON	Orange Orange Orange Naranja Arancione Laranja	●
Idle - transmitter (coded magnet) not present Etat au repos - non présence de l'émetteur (aimant codé) Ruhestatus – Sender (codiert magnet) nicht vorhanden Estado en reposo – sin presencia del emisor (imán cifrado) Stato: riposo - l'emittente (magnete codificato) non è presente Estado em repouso – não presença do emissor (ímã codificado)	OFF	Green Verte Grün Verde Verde Verde	☼
Active (coded magnet transmitter present) Etat actif (en présence de l'émetteur aimant codé) Aktiver Status (Sender codiert magnet vorhanden) Estado activo (en presencia del emisor imán cifrado) Stato: attivo (l'emittente magnete codificato è presente) Estado activo (em presença do emissor ímã codificado)	ON	Green Verte Grün Verde Verde Verde	●
Misalignment or incorrect sensing distance Défaut d'alignement ou distance de détection incorrecte Ausrichtungsfehler oder falscher Luftspalt Defecto de alineación o distancia de detección incorrecta Anomalia di allineamento o distanza di segnalazione errata Falha de alinhamento ou distância de detecção incorrecta	OFF	Red / Rouge Rot / Rojo / Rosso / Vermelho Orange / Orange Orange / Naranja Arancione / Laranja	● ☼
Permanent fault, rearming by switching off the supply. If fault remains = product out of order Défaut permanent, réarmement en coupant l'alimentation. Si défaut persistant = produit HS Dauerstörung, Initialisierung durch Versorgungsunterbrechung. Wenn die Störung weiter ansteht = Produkt kaputt Defecto permanente, rearme cortando la alimentación. Si el defecto persiste = producto HS Anomalia permanente, ripristino effettuato togliendo la corrente. Se l'anomalia persiste = il prodotto è guasto Falha permanente, rearmamento por corte da alimentação. Se a falha persistir = produto FS.	OFF	Red / Rouge Rot / Rojo / Rosso / Vermelho	●

Functional directions / Directions fonctionnelles / Funktions-Richtungen / Direcciones funcionales / Direzioni funzionali / Direcções funcionais

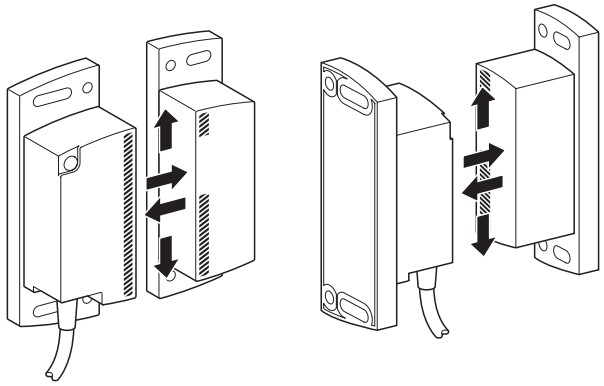

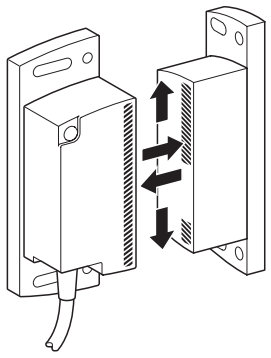

Approach speed related to discordance time : 0.39 in/s.

Vitesse d'approche liée au temps de discordance : 0,01 m/s mini.

Annäherungsgeschwindigkeit im Zusammenhang mit der Verzögerungszeit: 0,01 m/s mini.

Velocidad de aproximación ligada al tiempo de discordancia: 0,01 m/s mini.

Velocità di avvicinamento dipendente dal tempo di discordanza: 0,01 m/s mini.

Velocidade de aproximação ligada ao tempo de discordância: 0,01 m/s mini.

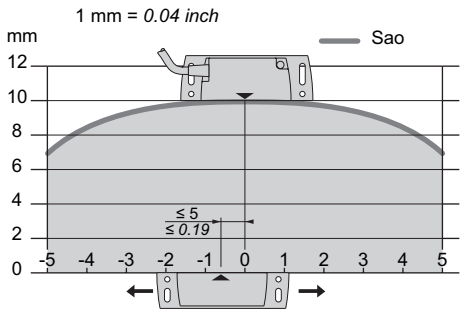

Sao : Assured Operating Distance
Portée de travail assurée
Gewährleisteter Arbeitsbereich
Alcance de trabajo asegurado
Portata di lavoro garantita
Alcance de trabalho assegurado

Maintenance:
- Check periodically the operating state (green LED steady on), auto control is automatically ensured by the product itself.
- Check mountings and remove metallic chips.
- Control correct general state and replace in case of degradation or anomaly and systematically at the end of the guarantied service life.
- The opening of the guard immediately triggers safety outputs.

Maintenance :
- Vérifier périodiquement le bon état de marche (DEL verte fixe allumée), l'auto contrôle est assuré automatiquement par le produit.
- Vérifier les fixations et enlever les copeaux métalliques.
- Veiller à son bon état général et le remplacer en cas de dégradation ou d'anomalie constatée et systématiquement à la durée de vie garantie atteinte.
- L'ouverture du protecteur entraîne le déclenchement immédiat des sorties de sécurité.

Wartung:
- Den Betriebsstatus regelmäßig überprüfen (LED im grünen Dauerlicht); das Gerät führt automatisch eine Selbstkontrolle durch.
- Die Befestigung überprüfen und Metallspäne entfernen.
- Auf seinen guten allgemeinen Zustand achten und ihn im Falle der Degradierung oder festgestellter Anomalie und systematisch in der Dauer erreichten garantierten Lebens ersetzen.
- Beim Öffnen der Schutzabdeckung werden umgehend die Sicherheitsausgänge geschaltet.

Mantenimiento:
- Comprobar periódicamente el correcto estado de funcionamiento (LED verde fijo encendido), el autocontrol queda garantizado automáticamente por el producto.
- Verificar las fijaciones y quitar las virutas metálicas.
- Cuidar el buen estado general y sustituirlo en caso de deterioro, al constatar un error y sistemáticamente al alcanzar el tiempo de vida garantizado.
- La apertura del protector conlleva la activación inmediata de las salidas de seguridad.

Manutenzione:
- Controllare periodicamente il corretto stato di funzionamento (LED verde fissa accesa), l'autocontrollo è garantito automaticamente dal prodotto.
- Controllare i fissaggi e togliere i trucioli di metallo.
- Controllare il corretto stato generale e sostituire l'apparecchio se è deteriorato o se viene constatata un'anomalia. Sostituirlo sistematicamente quando la durata garantita è stata raggiunta.
- L'apertura del protettore provoca l'apertura immediata delle uscite di sicurezza.

Manutenção:
- Verificar periodicamente o correcto estado de marcha (LED verde fixo aceso). O autocontrolo é assegurado periodicamente pelo produto.
- Verificar as fixações e remover as aparas metálicas.
- Zelar pelo seu bom estado geral, substituí-lo em caso de degradação ou de anomalia. constatada, e sistematicamente à expiração da garantia de duração de vida.
- A abertura do protector engendra o accionamento imediato das saídas de segurança.

Wiring diagram / Mise en œuvre électrique / Anschluß Schema / Instalación eléctrica / Collegamenti elettrici / Instalação eléctrica

XCS DM3••••••

Cat. 3 **This wiring can reach SIL 2 / Ce raccordement peut atteindre SIL 2 / Diese Anschluss kann SIL 2 erreichen / Esta Conexión puede alcanzar SIL 2 / Questi Collegamenti può raggiungere SIL 2 / Esta ligação pode atingir SIL 2**

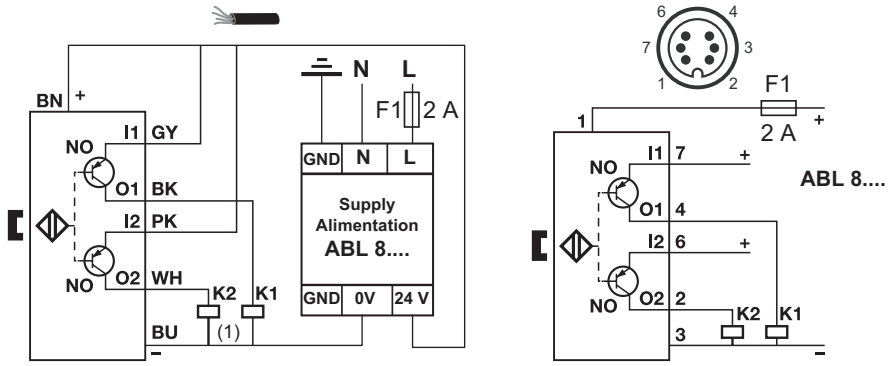

(1) Mechanically connected contacts / Contacts liés mécaniquement / Mechanisch verbundene Kontakte / Contactos unidos mecánicamente / Contatti collegati meccanicamente / Contactos ligados mecanicamente

XCS DM4••••••
Cat. 4
SIL 3

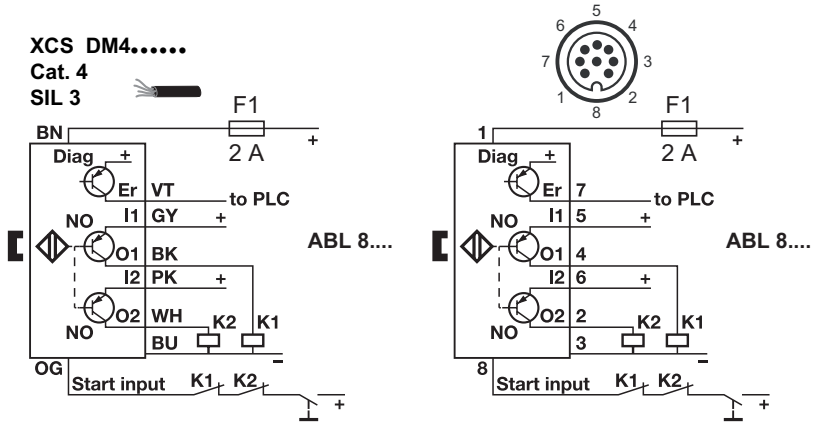

The starting dynamic loop (EDM) Start input must be imperatively connected to a K load (contact relays mechanically connected).
La boucle de démarrage dynamique (EDM) Start input doit être impérativement raccordée à une charge K (relais contacts liés mécaniquement).
Der Eingang der dynamische Startschleife (EDM) Start input muss zwingend an eine Ladung K (mechanisch verknüpfte Kontaktrelais) angeschlossen sein.
El bucle de comienzo dinámico (EDM) Start input debe conectarse imperativamente a cargo K (enlace contactos unidos mecánicamente).
Il circuito di avviamento dinamico (EDM) Start imput deve essere obbligatoriamente collegato a un carico K (relè contatti collegati meccanicamente).
O anel de arranque dinâmico (EDM) Start input deve ser conectado imperativamente à carga K (contactos ligados mecanicamente).

XCS DM3•••••• + Preventa module (example : XPS AFL5130)
XCS DM3•••••• + module Preventa (exemple : XPS AFL5130)
XCS DM3•••••• + Preventa Modul (Beispiel: XPS AFL5130)
XCS DM3•••••• + módulo Preventa (ejemplo: XPS AFL5130)
XCS DM3•••••• + modulo Preventa (esempio: XPS AFL5130)
XCS DM3•••••• + módulo Preventa (exemplo: XPS AFL5130)

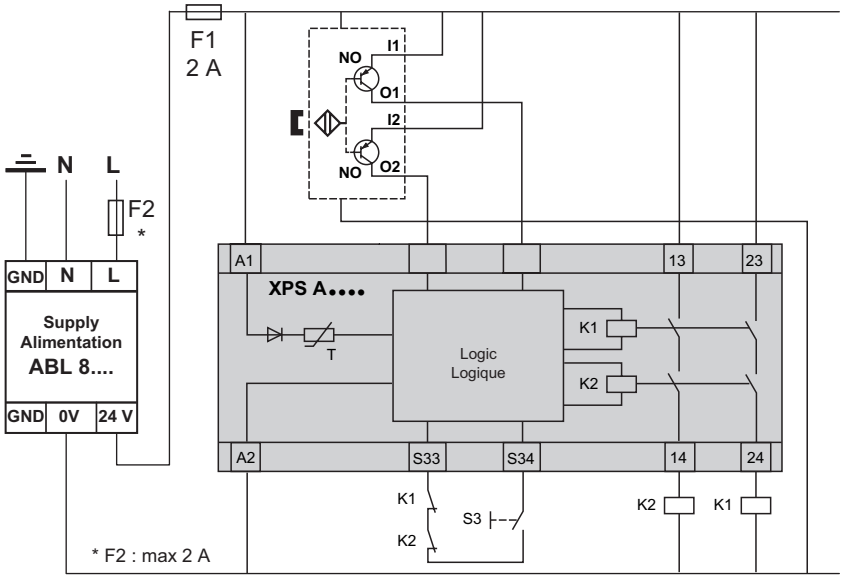

Illustration of system with dedicated transmitter present
Représentation du système en présence de l'émetteur dédié
Darstellung des Systems mit dem entsprechenden Sender
Representación del sistema en presencia del emisor dedicado
Illustrazione del sistema con un'emittente specifica
Representação do sistema em presença do emissor dedicado

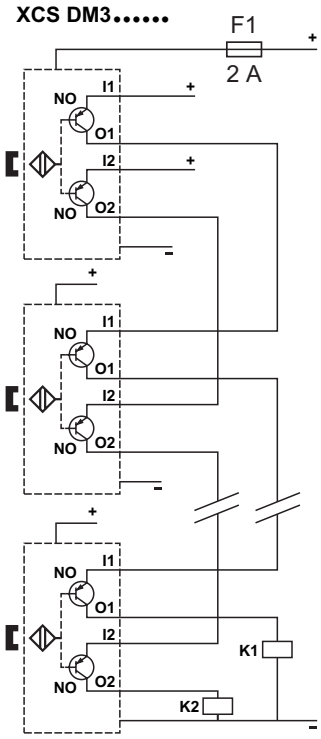

Maximal chain-mounting 32 products (cable 78.74 in)
Note: In maximal chain-mounting configuration, take into account the products resistance and the cable resistance.

Chaînage maxi 32 produits (câble 2 m)
Note : En nombre maxi chaînable, tenir compte de la résistance des produits et la résistance des câbles.

Verkettung mit höchstens 32 Geräten (2 m Kabel)
Anmerkung: Bei der maximalen Verkettung von Geräten ist auf den Widerstand der Geräte und der Kabel zu achten.

Armazón máximo 32 productos (cable 2 m)
Nota: Con el número máximo instalable, tener en cuenta la resistencia de los productos y la resistencia de los cables.

Concatenamento massimo di 32 prodotti (cavo 2 m)
Nota: Col numero massimo di concatenamenti, tenere conto della resistenza dei prodotti e della resistenza dei cavi.

Encadeamento máximo de 32 produtos (cabo de 2 m)
Nota: em número máximo de encadeamento, levar em conta a resistência dos produtos e a resistência dos cabos.

Output status / Etat des sorties /
Status der Ausgänge / Estado de las salidas /
Stato delle uscite / Estado das saídas

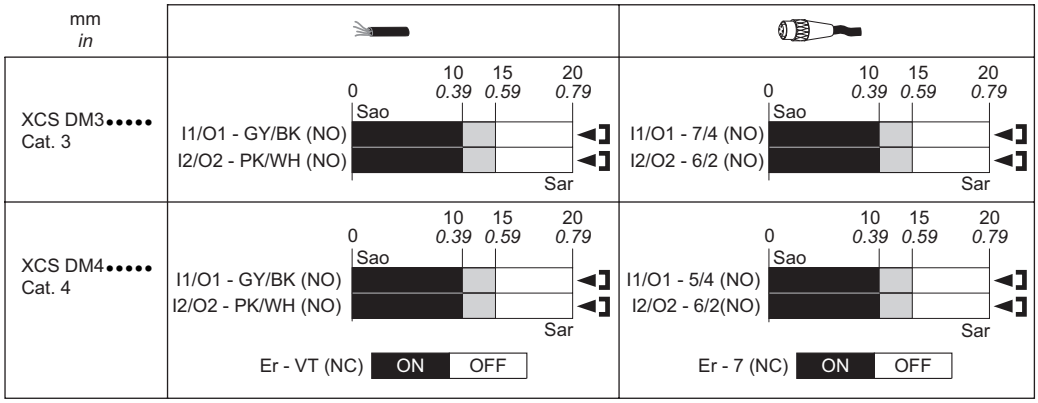

"OFF" = Error / Erreur / Störung / Error / Errore / Erro

- Output closed (1) **- Sortie fermée (1)** **- Ausgang geschlossen (1)** **- Salida cerrada (1)** **- Uscita chiusa (1)** **- Saída fechada (1)**	**- Output open (0)** **- Sortie ouverte (0)** **- Ausgang offen (0)** **- Salida abierta (0)** **- Uscita aperta (0)** **- Saída aberta (0)**	**- Transient status** **- Etat transitoire** **- Übergangsstatus** **- Estado transitorio** **- Stato transitorio** **- Estado transitório**

Sao : Assured Operating Distance / Portée de travail assurée / Gewährleisteter Arbeitsbereich / Alcance de trabajo asegurado / Zona di lavoro garantita / Alcance de trabalho assegurado

Sar : Assured Release Distance / Portée de déclenchement assurée / Gewährleisteter Auslösebereich / Alcance de activación asegurada / Distanza minima per garantire l'intervento / Alcance de activação assegurado

Operation / Fonctionnement / Betrieb / Funcionamiento / Funzionamento / Funcionamento

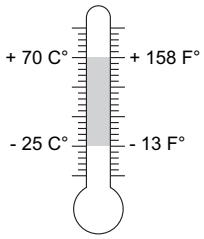

Storage / Stockage / Lagerung / Almacenamiento / Stoccaggio / Armazenagem

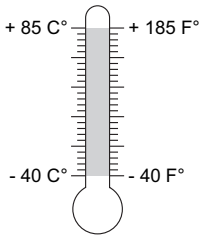

Pre-Wired Female Connectors
Prolongateurs femelles
Buchsenverlängerungen
Prolongadores hembra
Prolunghe femmina
Prolongadores fêmeas

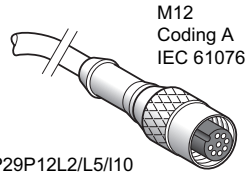

XZC P29P12L2/L5/I10

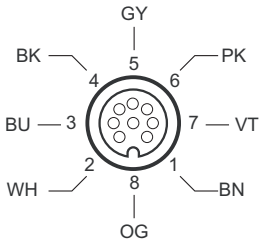

⚠ DANGER / DANGER / GEFAHR / PELIGRO / PERICOLO / PERIGO

HAZARD OF ELECTRIC SHOCK, BURN OR EXPLOSION • Turn off all power before working on this equipment. • Installation, use and maintenance of electrical devices must be performed by a qualified staff. **Failure to follow these instructions will result in death or serious injury.**	**RISQUE DE CHOC ELECTRIQUE, DE BRULURE OU D' EXPLOSION** • Coupez l'alimentation avant de travailler sur cet appareil. • Seul un personnel qualifié doit effectuer l'installation, l'utilisation, l'entretien et la maintenance du matériel électrique. **Le non-respect de ces instructions entraînera la mort ou des blessures graves.**	**STROMSCHLAG-, VERBRENNUNGS- ODER EXPLOSIONSGEFAHR** • Vor dem Arbeiten an dem Gerät dessen Stromversorgung abschalten. • Die elektrischen Geräte dürfen nur von entsprechend qualifizierten Personen installiert, verwendet, instand gehalten und gewartet werden **Die Nichteinhaltung dieser Anweisungen wird den Tod oder schwere Körperverletzung zur Folge haben.**
PELIGRO DE DESCARGA ELÉCTRICA, QUEMADURAS O EXPLOSIÓN • Desconecte toda alimentación antes de realizar el servicio. • Únicamente el personal cualificado debe realizar la instalación, el uso, el entretenimiento y el mantenimiento del material eléctrico **El incumplimiento de estas instrucciones implicará la muerte o graves heridas.**	**RISCHIO DE SCARICHE ELETTRICHE, INCENDIO O ESPLOSIONE** • Scollegare l'apparecchio dalla presa di corrente prima di qualsiasi intervento. • Solo un personale qualificato deve effettuare l'installazione, l'impiego, la manutenzione routinaria e la manutenzione del materiale elettrico **La mancata osservanza di questi istruzioni comporta gravi rischi per la vita e l'incolumità personale.**	**RISCO de CHOQUE ELÉCTRICO, de QUEIMADURA OU EXPLOSÃO** • Desligue a alimentação antes de trabalhar neste aparelho. • A instalação, a utilização, a limpeza e a manutenção do material eléctrico deve ser realizada unicamente por pessoal qualificado. **O incumprimento destas instruções provocará a morte ou feridas graves**

Characteristics

Conforming to standards	EN 1088 - EN ISO 13849-1 - IEC 61508 - EN 62061 EN / IEC 60 947-5-1 - EN / IEC 60 947-5-2 EN / IEC 60 947-5-3 - UL 508, CSA 22-2 n°14
Vibration resistance	10 gn (10…150 Hz) conforming to IEC 60068-2-6
Shock resistance	30 gn (duration 11 ms) conforming to IEC 60068-2-7
Protection against electric shock	Class I conforming to IEC 60536
Degree of protection	: IP66 + IP67 + IP69K : IP67
Degree of pollution	3, conforming to EN / IEC 60 947-5-1
Rated operating characteristics	**Ue = 24 V** ⎓ + 10 % - 20 % **I max (to 70 C°) = 1.5 A** **I max (to 60 C°) = 2 A** **I Diag (Er) = 0.5 A max**
Repeat acuracy	≤ 10 %
Hysteresis	≤ 20 %
Drop Out voltage (with 78.74 in cable lenght)	I = 0.1 A –> 0,08 V I = 0.5 A –> 0,4 V I = 1 A –> 0,8 V I = 1.5 A –> 1,2 V
Wiring	By cable Ø6.1: 6 x 0.25 mm² or 8 x 0.25 mm², lenght: 78.74 in, 196.85 in or 393.70 in, depending on model Cables resistance: 90 mΩ/39.37 in By pre-wired connector M12 coding A: lenght: 78.74 in, 196.85 in or 393.70 in, depending on model XZC P29P12L2/L5/L10 300 mΩ/product **Type PELV supply:** ABL8 RPS 24100 (10 A) ABL8 RPS 24030 (3 A) ABL8 RPS 24050 (5 A)
MTTF (EN62061)	**MTTFd = 182 years**
	PFH = 3.94^{E-09} / **PFD =** 1.15^{E-05} **SFF =** 92.5 % / **HFT =** 1
Consumption current	Ie = 40 mA
Safety output (OSSD)	2 static outputs PNP (NO) 1.5 A to 24 V ⎓ (Short-circuit protection)
Diagnosis output	1 static output PNP (NO) 0.5 A to 24 V ⎓ (Short-circuit protection)
Delay of discordance	2 s
Delay of activation	100 ms

Caractéristiques

Conformité aux normes	EN 1088 - EN ISO 13849-1 - IEC 61508 - EN 62061 EN / IEC 60 947-5-1 - EN / IEC 60 947-5-2 EN / IEC 60 947-5-3 - UL 508, CSA 22-2 n°14
Tenue aux vibrations	10 gn (10…150 Hz) selon IEC 60068-2-6
Tenue aux chocs	30 gn (durée 11 ms) selon IEC 60068-2-7
Protection contre les chocs électriques	Classe I selon IEC 60536
Degré de protection	: IP66 + IP67 + IP69K : IP67
Degré de pollution	3, selon IEC / EN 60 947-5-1
Caractéristiques assignées d'emploi	**Ue = 24 V** ⎓ + 10 % - 20 % **I max (à 70 C°) = 1,5 A** **I max (à 60 C°) = 2 A** **I Diag (Er) = 0,5 A max**
Reproductibilité	≤ 10 %
Hystèrésis	≤ 20 %
Chute de tension des sorties (avec 2 m de câble)	I = 0,1 A –> 0,08 V I = 0,5 A –> 0,4 V I = 1 A –> 0,8 V I = 1,5 A –> 1,2 V
Raccordement	Par câble Ø6,1 : 6 x 0,25 mm² ou 8 x 0,25 mm², longueur 2 m, 5 m ou 10 m selon modèles Résistance des câbles : 90 mΩ/m Par prolongateur M12 coding A : longueur 2 m, 5 m ou 10 m selon modèles XZC P29P12L2/L5/L10 300 mΩ/produit **Alimentation PELV de type** ABL8 RPS 24100 (10 A) ABL8 RPS 24030 (3 A) ABL8 RPS 24050 (5 A)
MTTF (EN62061)	**MTTFd = 182 ans**
	PFH = $3,94^{E-09}$ / **PFD =** $1,15^{E-05}$ **SFF =** 92,5 % / **HFT =** 1
Courant de consommation	Ie = 40 mA
Sortie de sécurité (OSSD)	2 sorties statiques PNP (NO) 1,5 A à 24 V ⎓ (protégées contre les courts-circuits)
Sortie diagnostic	1 sortie statique PNP (NO) 0,5 A à 24 V ⎓ (protégées contre les courts-circuits)
Temps de discordance	2 s
Temps d'activation	100 ms

Technische Daten

Normenkonformität	EN 1088 - EN ISO 13849-1 - IEC 61508 - EN 62061 EN / IEC 60 947-5-1 - EN / IEC 60 947-5-2 EN / IEC 60 947-5-3 - UL 508, CSA 22-2 n°14
Vibrationsfestigkeit	10 gn (10…150 Hz) gemäß IEC 60068-2-6
Schockfestigkeit	30 gn (Dauer 11 ms) gemäß IEC 60068-2-7
Schutz gegen Spannungstöße	Klasse I gemäß IEC 60536
Schutzart	: IP66 + IP67 + IP69K : IP67
Verschmutzungsgrad	3, gemäß IEC / EN 60 947-5-1
Nennbetriebsdaten	**Ue = 24 V** ⎓ + 10 % - 20 % **I max (bis 70 C°) = 1,5 A** **I max (bis 60 C°) = 2 A** **I Diag (Er) = 0,5 A max**
Schaltgenauigkeit	≤ 10 %
Hysterese	≤ 20 %
Abfallspannung an den Ausgängen (mit 2 m Kabel)	I = 0,1 A –> 0,08 V I = 0,5 A –> 0,4 V I = 1 A –> 0,8 V I = 1,5 A –> 1,2 V
Elektrischer Anschluß	Durch Kabel Ø6,1 : 6 x 0,25 mm² oder 8 x 0,25 mm², Länge 2 m, 5 m oder 10 m entsprechend Modell Kabelwiderstand: 90 mΩ/m Über Verlängerung M12 coding A : Länge 2 m, 5 m oder 10 m entsprechend Modell XZC P29P12L2/L5/L10 300 mΩ/Gerät **Typ der PELV Versorgung** ABL8 RPS 24100 (10 A) ABL8 RPS 24030 (3 A) ABL8 RPS 24050 (5 A)
MTTF (EN62061)	**MTTFd = 182 Jahre**
	PFH = $3,94^{E-09}$ / **PFD =** $1,15^{E-05}$ **SFF =** 92,5 % / **HFT =** 1
Stromaufnahme	Ie = 40 mA
Sicherheitsausgang (OSSD)	2 Halbleiterausgänge PNP (NO) 1,5 A bis 24 V ⎓ (gegen Kurzschlüsse geschützt)
Diagnoseausgang	1 statische Ausgäng PNP (NO) 0,5 A bis 24 V ⎓ (gegen Kurzschlüsse geschützt)
Unstimmigkeitsfrist	2 s
Aktivierungsfrist	100 ms

Características

Conformidad con las normas	EN 1088 - EN ISO 13849-1 - IEC 61508 - EN 62061 EN / IEC 60 947-5-1 - EN / IEC 60 947-5-2 EN / IEC 60 947-5-3 - UL 508, CSA 22-2 n°14
Resistencia a las vibraciones	10 gn (10…150 Hz) según IEC 60068-2-6
Resistencia a los impactos	30 gn (duración 11 ms) según IEC 60068-2-7
Protección contra las descargas eléctricas	Clase I según IEC 60536
Grado de protección	: IP66 + IP67 + IP69K : IP67
Grado de contaminación	3, según IEC / EN 60 947-5-1
Características de uso	**Ue = 24 V** ⎓ + 10 % - 20 % **I max (a 70 C°) = 1,5 A** **I max (a 60 C°) = 2 A** **I Diag (Er) = 0,5 A max**
Reproductibilidad	≤ 10 %
Histéresis	≤ 20 %
Caída de tensión de las salidas (con 2 m de cable)	I = 0,1 A –> 0,08 V I = 0,5 A –> 0,4 V I = 1 A –> 0,8 V I = 1,5 A –> 1,2 V
Conexión	Por cable Ø6,1 : 6 x 0,25 mm² ó 8 x 0,25 mm², longitud 2 m, 5 m ó 10 m según mode Resistencia de los cables : 90 mΩ/m Mediante prolongador M12 coding A : longitud 2 m, 5 m ó 10 m según mode XZC P29P12L2/L5/L10 300 mΩ/producto **Alimentación PELV de tipo** ABL8 RPS 24100 (10 A) ABL8 RPS 24030 (3 A) ABL8 RPS 24050 (5 A)
MTTF (EN62061)	**MTTFd = 182 años**
	PFH = $3,94^{E-09}$ / **PFD =** $1,15^{E-05}$ **SFF =** 92,5 % / **HFT =** 1
Corriente de consumo	Ie = 40 mA
Salida de seguridad (OSSD)	2 salidas estáticas PNP (NO) 1,5 A a 24 V ⎓ (protegidas contra cortocircuitos)
Salida diagnóstica	1 salida estática PNP (NO) 0,5 A a 24 V ⎓ (protegidas contra cortocircuitos)
Plazo de discordancia	2 s
Plazo de activación	100 ms

Caratteristiche

Conformità alle norme	EN 1088 - EN ISO 13849-1 - IEC 61508 - EN 62061 EN / IEC 60 947-5-1 - EN / IEC 60 947-5-2 EN / IEC 60 947-5-3 - UL 508, CSA 22-2 n°14
Tenuta alle vibrazioni	10 gn (10…150 Hz) secondo IEC 60068-2-6
Tenuta agli urti	30 gn (durata 11 ms) secondo IEC 60068-2-7
Protezione contro gli choc elettrici	Classe I secondo IEC 60536
Grado di protezione	: IP66 + IP67 + IP69K : IP67
Grado d'inquinamento	3, selon IEC / EN 60 947-5-1
Caratteristiche nominali d'impiego	**Ue = 24 V** ⎓ $^{+ 10\ \%}_{- 20\ \%}$ **I max (a 70 C°) = 1,5 A** **I max (a 60 C°) = 2 A** **I Diag (Er) = 0,5 A max**
Ripetibilità	≤ 10 %
Isteresi	≤ 20 %
Calo di tensione delle uscite (con 2 m di cavo)	I = 0,1 A –> 0,08 V I = 0,5 A –> 0,4 V I = 1 A –> 0,8 V I = 1,5 A –> 1,2 V
Collegamento	Per cavo Ø6,1 : 6 x 0,25 mm² o 8 x 0,25 mm², lunghezza 2 m, 5 m o 10 m a seconda dei modelli Resistenza dei cavi: 90 mΩ/m Con prolunga M12 coding A : lunghezza 2 m, 5 m o 10 m a seconda dei modelli XZC P29P12L2/L5/L10 300 mΩ/prodotto **Alimentazione PELV di tipo** ABL8 RPS 24100 (10 A) ABL8 RPS 24030 (3 A) ABL8 RPS 24050 (5 A)
MTTF (EN62061)	**MTTFd = 182 anni**
	PFH = 3,94^{E-09} / **PFD =** 1,15^{E-05} **SFF =** 92,5 % / **HFT =** 1
Corrente di consumo	Ie = 40 mA
Uscita di sicurezza (OSSD)	2 uscite statiche PNP (NO) 1,5 A a 24 V ⎓ (protette dai cortocircuiti)
Uscita diagnostica	1 uscita statica PNP (NO) 0,5 A a 24 V ⎓ (protette dai cortocircuiti)
Termine di discordance	2 s
Termine d'attivazione	100 ms

Características

Conformidade com as normas	EN 1088 - EN ISO 13849-1 - IEC 61508 - EN 62061 EN / IEC 60 947-5-1 - EN / IEC 60 947-5-2 EN / IEC 60 947-5-3 - UL 508, CSA 22-2 n°14
Comportamento às vibrações	10 gn (10…150 Hz) segundo IEC 60068-2-6
Comportamento aos choques	30 gn (duração 11 ms) segundo IEC 60068-2-7
Protecção contra os choques eléctricos	Classe I segundo IEC 60536
Grau de protecção	: IP66 + IP67 + IP69K : IP67
Grau de poluição	3, segundo IEC / EN 60 947-5-1
Características estipuladas de emprego	**Ue = 24 V** ⎓ $^{+ 10\ \%}_{- 20\ \%}$ **I max (à 70 C°) = 1,5 A** **I max (à 60 C°) = 2 A** **I Diag (Er) = 0,5 A max**
Reprodutibilidade	≤ 10 %
Histeresis	≤ 20 %
Queda de tensão das saídas (com 2 m de cabo)	I = 0,1 A –> 0,08 V I = 0,5 A –> 0,4 V I = 1 A –> 0,8 V I = 1,5 A –> 1,2 V
Ligações	Por cabo Ø6,1 : 6 x 0,25 mm² ou 8 x 0,25 mm², comprimento 2 m, 5 m ou 10 m segundo os modelos Resistência dos cabos: 90 mΩ/m Por prolongador M12 coding A : comprimento 2 m, 5 m ou 10 m segundo os modelos XZC P29P12L2/L5/L10 300 mΩ/produto **Alimentação PELV tipo** ABL8 RPS 24100 (10 A) ABL8 RPS 24030 (3 A) ABL8 RPS 24050 (5 A)
MTTF (EN62061)	**MTTFd = 182 anos**
	PFH = 3,94^{E-09} / **PFD =** 1,15^{E-05} **SFF =** 92,5 % / **HFT =** 1
Corrente de consumo	Ie = 40 mA
Saída de segurança (OSSD)	2 saídas estáticas PNP (NO) 1,5 A à 24 V ⎓ (protegidas contra curto-circuitos)
Saída diagnóstico	1 saída estática PNP (NO) 0,5 A à 24 V ⎓ (protegidas contra curto-circuitos)
Prazo de desacordo	2 s
Prazo de activação	100 ms