310.883.009
150000001640_00

WERMA 883, 884

EN 60947-5-1

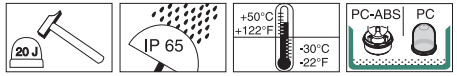



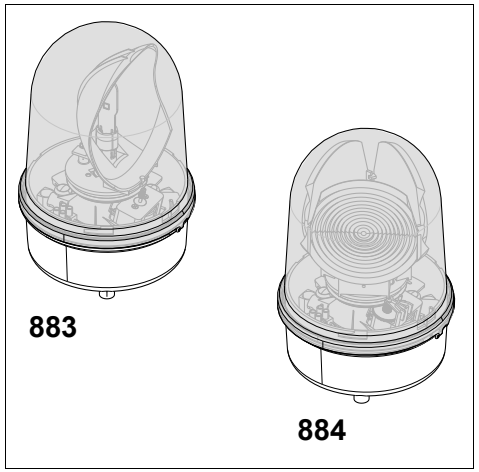

© DE

WERMA Signaltechnik GmbH + Co. KG
D-78604 Rietheim-Weilheim
Telefon +49 (0)7424 / 9557-0
Telefax +49 (0)7424 / 9557-44
info@werma.com
www.werma.com



(DE) Anschluss **ausschließlich** durch ausgebildete Elektro-Fachkräfte.
(GB) Electrical connection is to be made by trained electrical specialists **only**.
(FR) Le branchement doit **uniquement** être effectué par des professionnels.
(IT) Il collegamento deve essere eseguito **solo** da elettricisti specializzati.
(ES) La conexión **sólo** debe ser realizada por electricistas debidamente formados.
(PT) A ligação deve ser feita **exclusivamente** por profissional elétrico especializado.
(NL) De aansluiting mag **enkel** gebeuren door erkende vakmensen.
(CZ) Připojení smí **provádět** pouze kvalifikovaný personál.
(PL) Podłączenie **wyłącznie** przez specjalistów-elektryków.
(FI) Liittäminen kuuluu **ainoastaan** koulutettujen sähköalan ammattilaisten tehtäviin.
(RU) Подключение проводится только специалистом-электриком.
(TR) Bağlantı **sadece** eğitimli elektrik teknisyenleri tarafından yapılmalıdır.
(CN) 布线需由专业电工执行

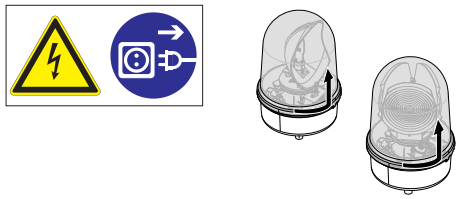

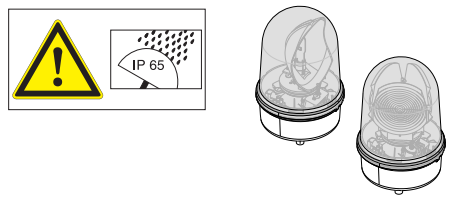



883 x30 75	24 V=, 250 mA@24 V=
883 x30 60	115-230 V~, 95 mA@115 V~
884 x30 75	24 V=, 250 mA@24 V=
884 x30 60	115-230 V~, 95 mA@115 V~

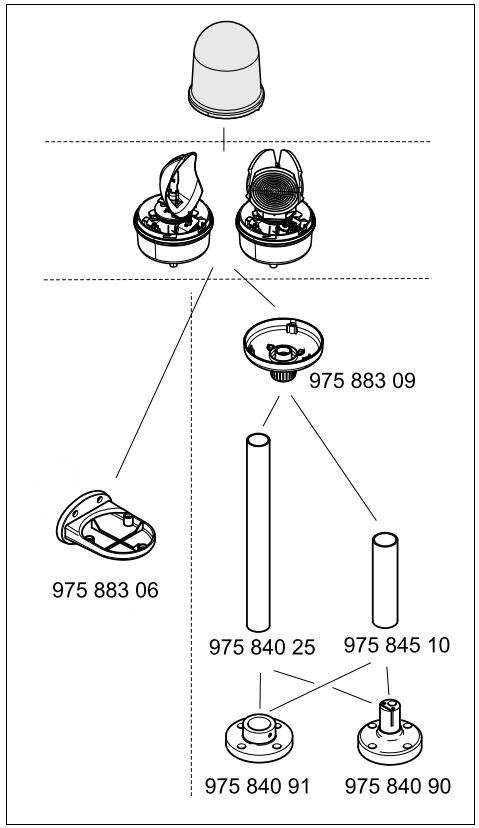

1

1a - 883, 884
1b - 975 883 06
1c - 975 883 09, 975 840 91, 975 845 10
975 840 25

1a

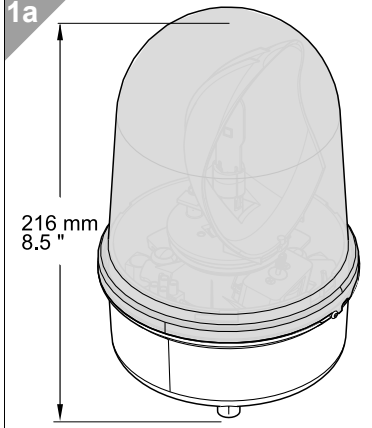

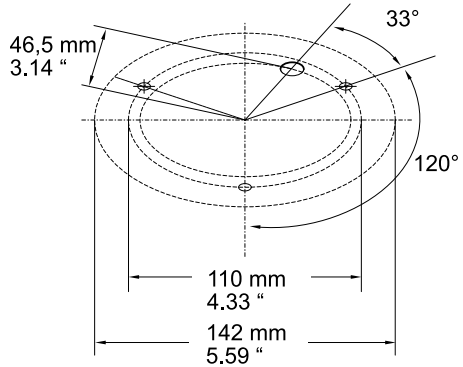

1b

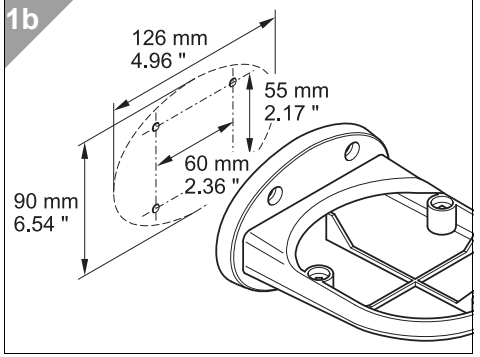

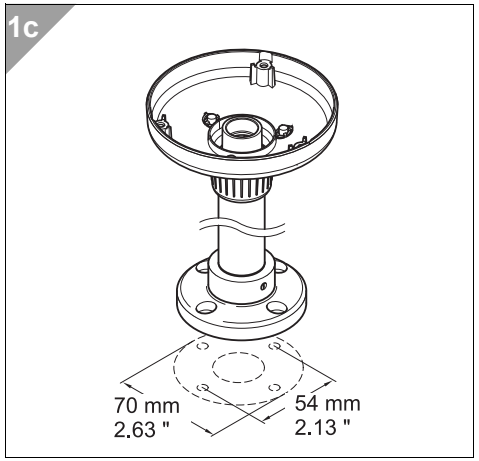

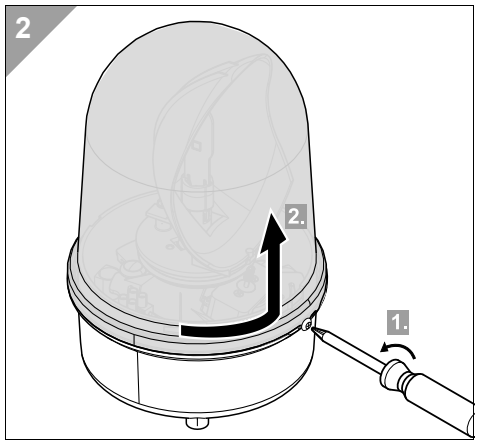

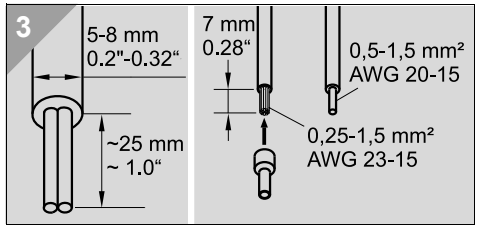

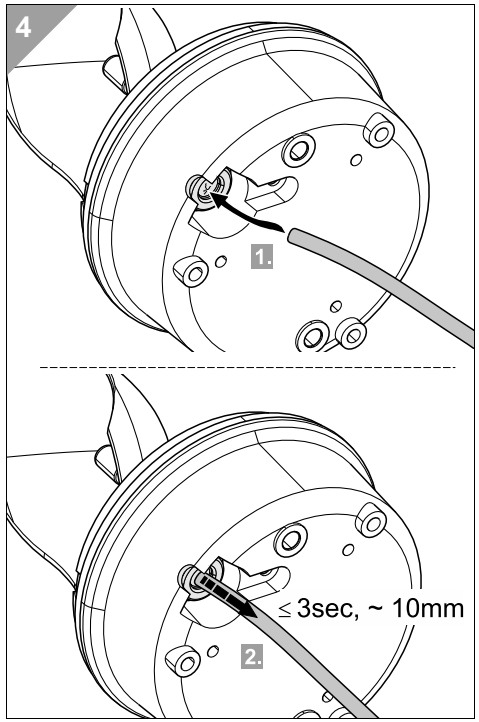

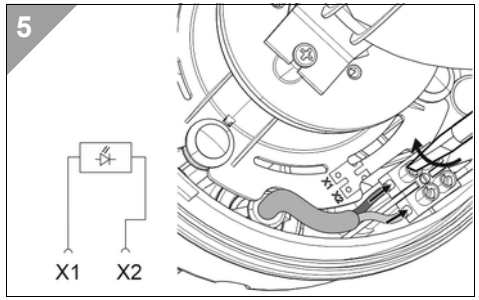

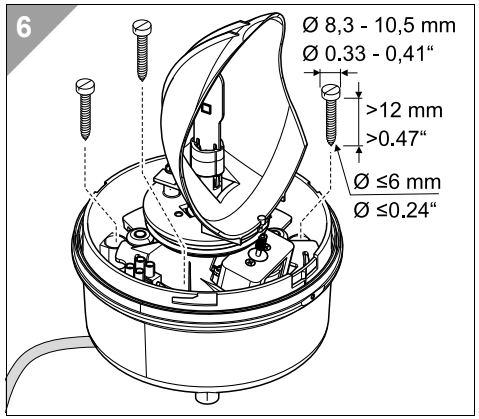

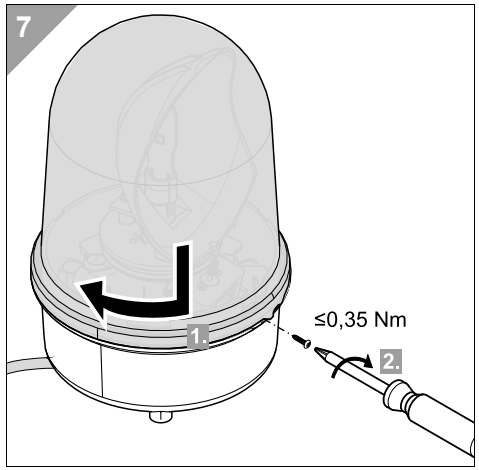

150000001640_00
310.883.009

© Ⓓ

WERMA®