

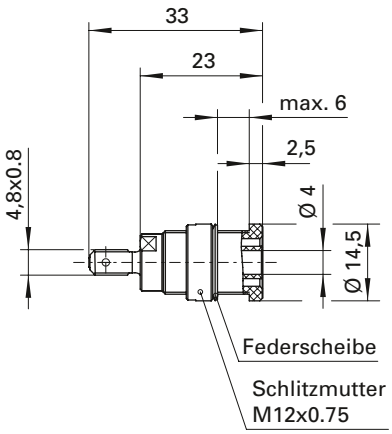

Sicherheits-Einbaubuchse
- zum Einbauen in Frontplatten bis 6 mm Dicke
- Befestigung mittels einer Schlitzmutter M12 x 0,75 und einer Federscheibe
- Montagebohrung Ø 12,2+0,1 mm
- Flachsteckzunge einmalig bis 90° abbiegbar
- Stanzteil
- Montage mittels Montagewerkzeug MWZ 8 und MWZ 15, siehe Kapitel Zubehör
- die Montageanleitung MA 007 finden Sie unter www.schuetzinger.de

Best.-Nr. SEB 7077 Ni /..(Farbe)

• Kontaktteile	**vernickelt**
• Isolierteil	PA 6.6 (Polyamid) UL94 - V2
• Befestigungsmutter (Schlitzmutter)	M12 x 0,75
• **Farben**	siehe Tabelle

MA 007

Safety threaded socket
- *for fixture in panels up to 6 mm thick*
- *fixed by: slotted nut M12 x 0.75 and spring washer*
- *hole Ø 12.2+0.1 mm*
- *flat tab can be bent up to 90° once*
- *punched part*
- *fixture using special tools MWZ 8 and MWZ 15, see chapter accessories*
- *please visit www.schuetzinger.de to find the assembly instruction MA 007*

***Order No. SEB 7077 Ni /..**(colour)*

• *contact parts*	***nickel-plated***
• *insulation*	*PA 6.6 (Polyamid) UL94 - V2*
• *fixed by nut (slotted nut)*	*M12 x 0.75*
• ***colours***	*see table*

MA 007



zusätzliche Befestigung mittels einer Sechskantmutter möglich

Best.-Nr. M12x0.75 SW14
siehe Kapitel Zubehör

additional fasting with hexagon nut

Order No. M12x0.75 SW14
see chapter accessories

Allgemeine Angaben	
Best.-Nr. [1]	**SEB 7077 Ni /** ..(Farbe) Kontaktteile vernickelt
Farben	schwarz, rot, blau, gelb, grün, grau, braun, weiß, orange, violett, grüngelb
Technische Daten	
Anschluss	FSH 4,8 mm x 0,8 mm
Durchgangswiderstand [4]	5 mΩ
Bemessungsspannung [2]	1000 V CAT III
Bemessungsstrom [2]	24 A
Temperatur-Einsatzbereich	von -25 °C bis +80 °C
Anzugsdrehmoment der Befestigungsmutter	45 Ncm

[1] andere Kontaktoberflächen, Farben und Anschlüsse auf Anfrage
[2] bei normalen Umgebungstemperaturen

General information	
Order No. [1]	***SEB 7077 Ni /*** *..(colour)* *contact parts nickel-plated*
colours	*black, red, blue, yellow, green, grey, brown, white, orange, purple, green-yellow*
Technical data	
terminal	*FR 4.8 mm x 0.8 mm*
transition resistance [4]	*5 mΩ*
rated voltage [2]	*1000 V CAT III*
rated current [2]	*24 A*
operating temperature	*from -25 °C to +80 °C*
max. torque fastening nut	*45 Ncm*

[1] *other contact platings, colours and terminals on request*
[2] *at normal ambient temperatures*