STANDARD DC BEACONS



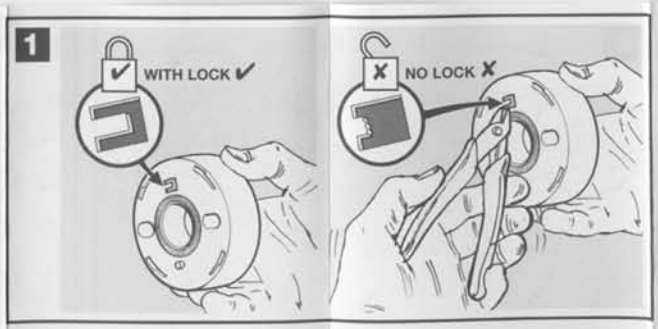

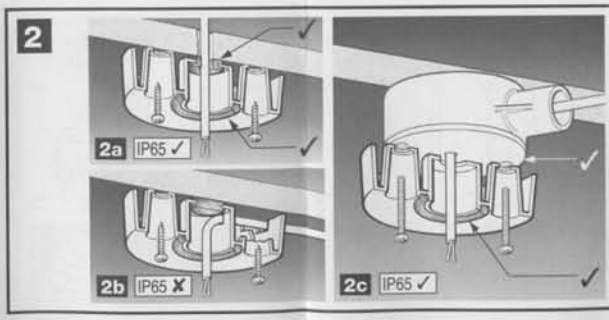

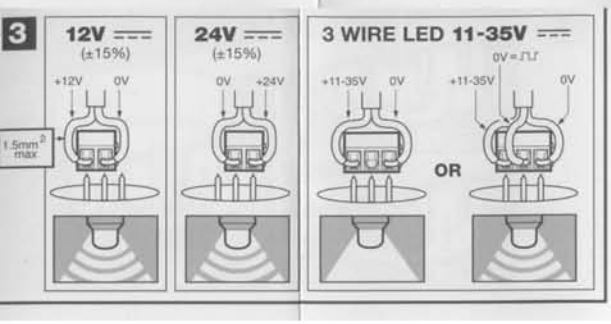

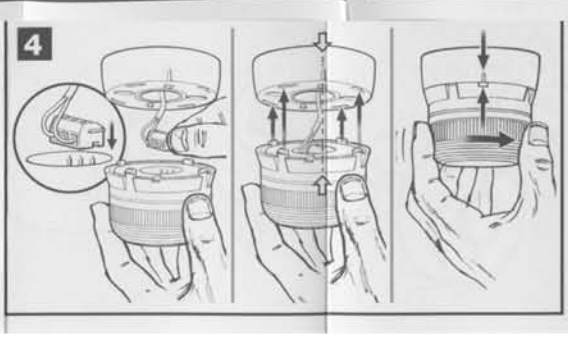



45-103243

ULTRA LOW PROFILE DC BEACONS
LAMPE A COURANT CONTINU DE PROFIL EXTREME BAS
ULTRA-NIEDRIGPROFIL-GLEICHSTROM-LAMPEN
LAMPADA A CORRENTE CONTINUA DI PROFILO BASSISIMO
LÁMPARA DE CORRIENTE CONTINUA Y DE PERFIL MUY BAJO

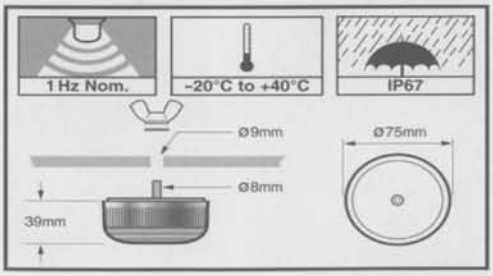



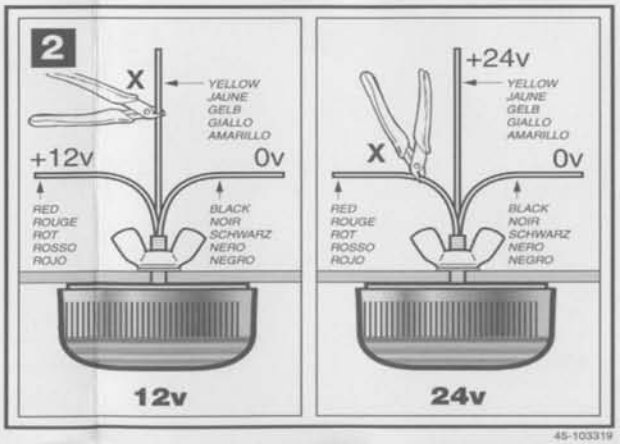

45-103319

LOW PROFILE DC BEACONS

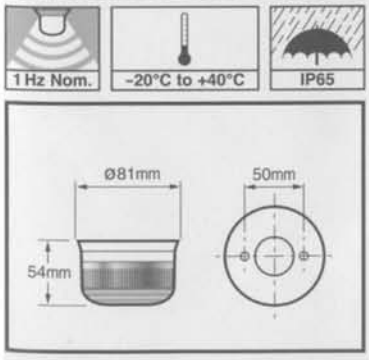



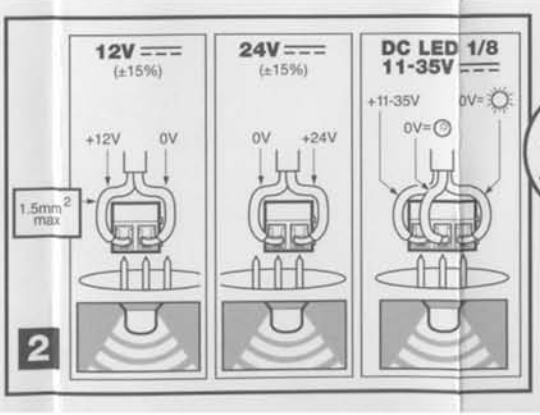



45-103244

STANDARD FIRE BEACON



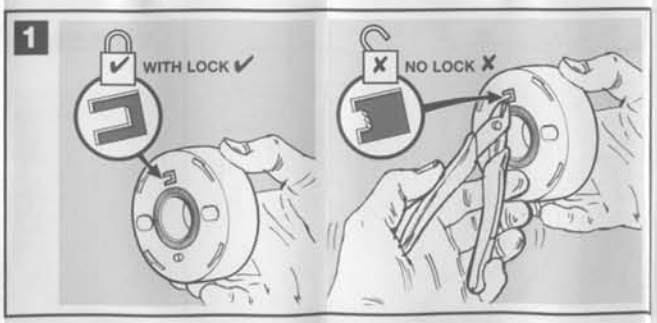

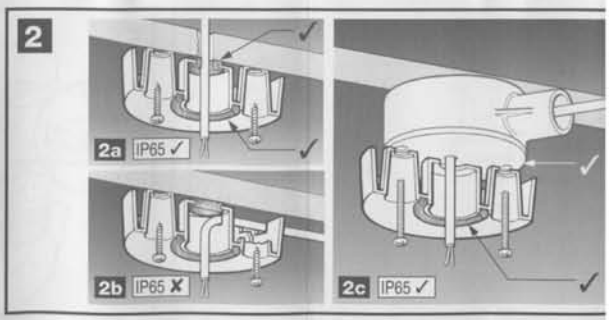

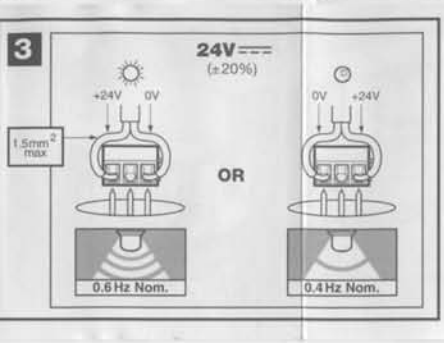

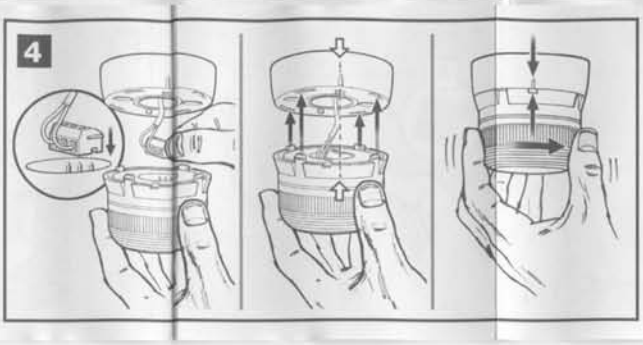

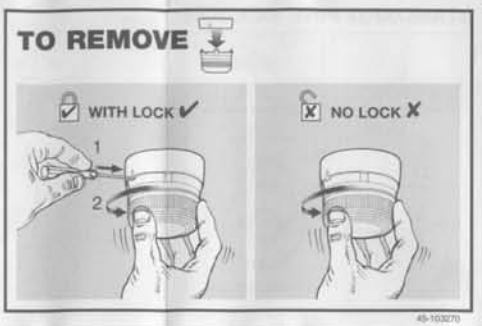

45-103270

SYNCHRONISED DC BEACON
FEUX SYNCHRONISÉ CC
SYNCHRONISIERTES GLEICHSTROM-BLINKLICHT
LÁMPARA CC SINCRONIZADA
LAMPADA CC SINCRONIZZATA

1 Hz Nom. | -20°C to +40°C | IP65

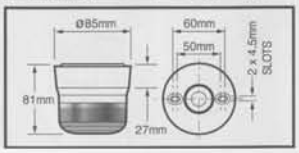

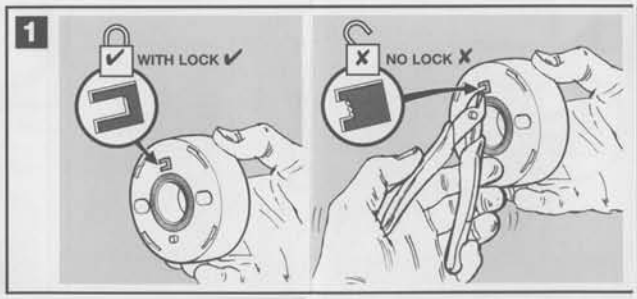

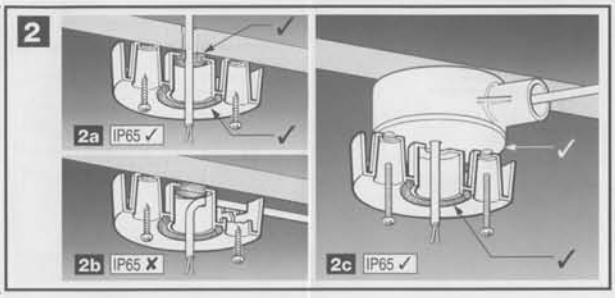

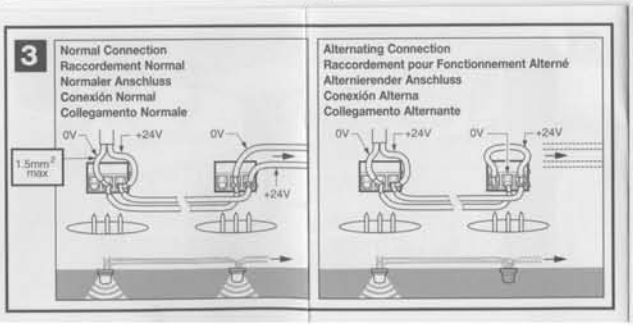

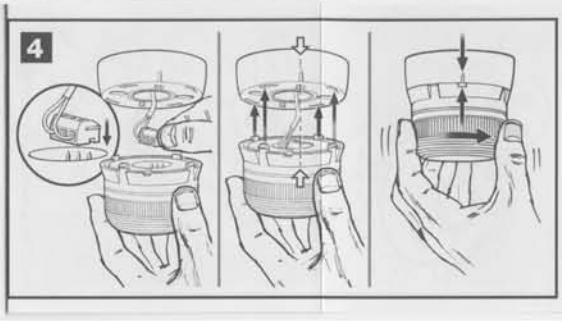



45-103030

LOW PROFILE FIRE BEACON

-20°C to +40°C | IP65

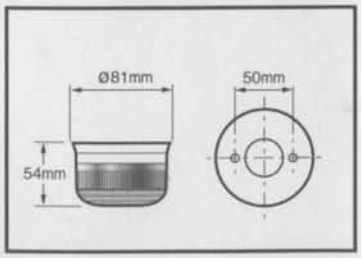

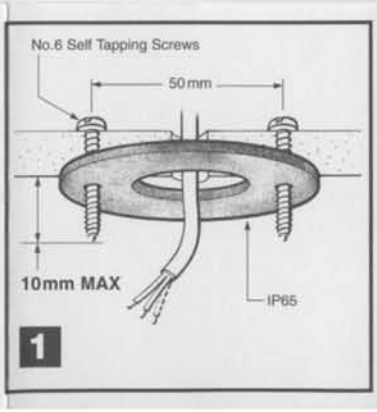

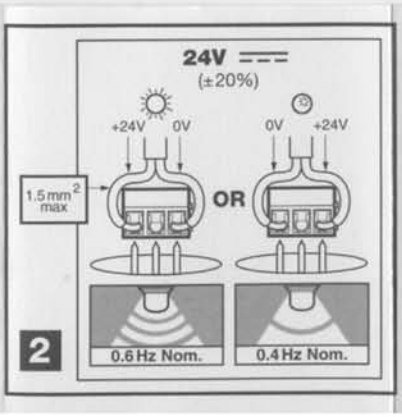

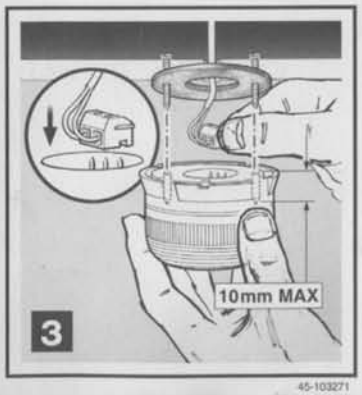

45-103271

STANDARD AC BEACONS

0.9Hz Nom. | -20°C to +40°C | IP65

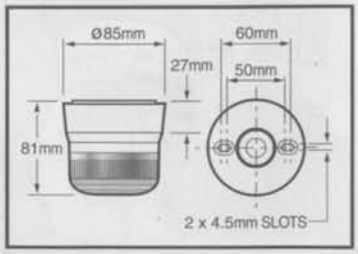

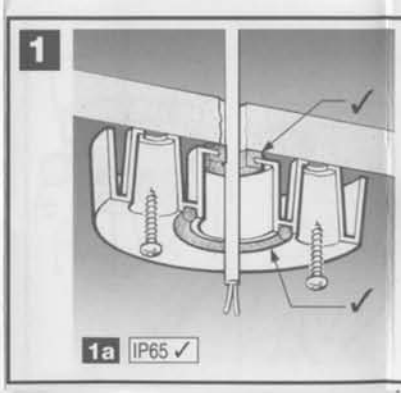

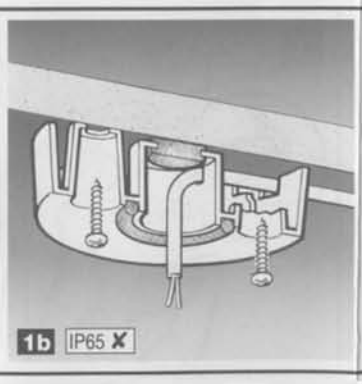

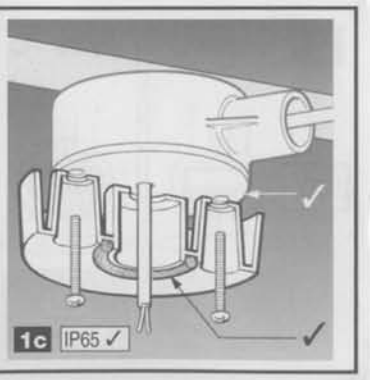

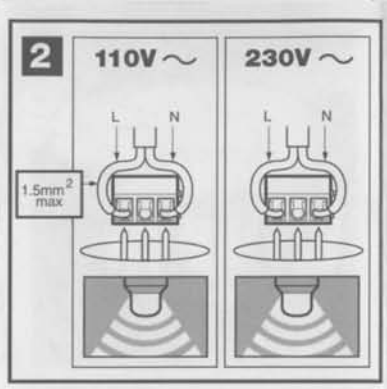

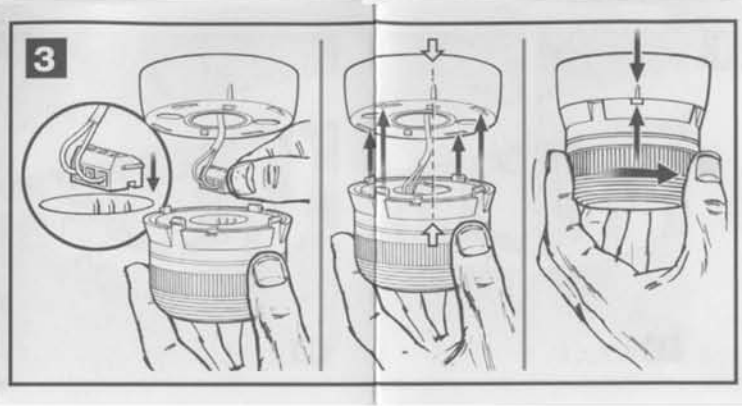



45-103242

klaxon

Wrigley Street, Oldham, Lancashire, OL4 1HW, United Kingdon
Tel: +44 (0)161 287 5555
Fax: +44 (0)161 287 5511
sales@klaxonsignals.com www.klaxonsignals.com